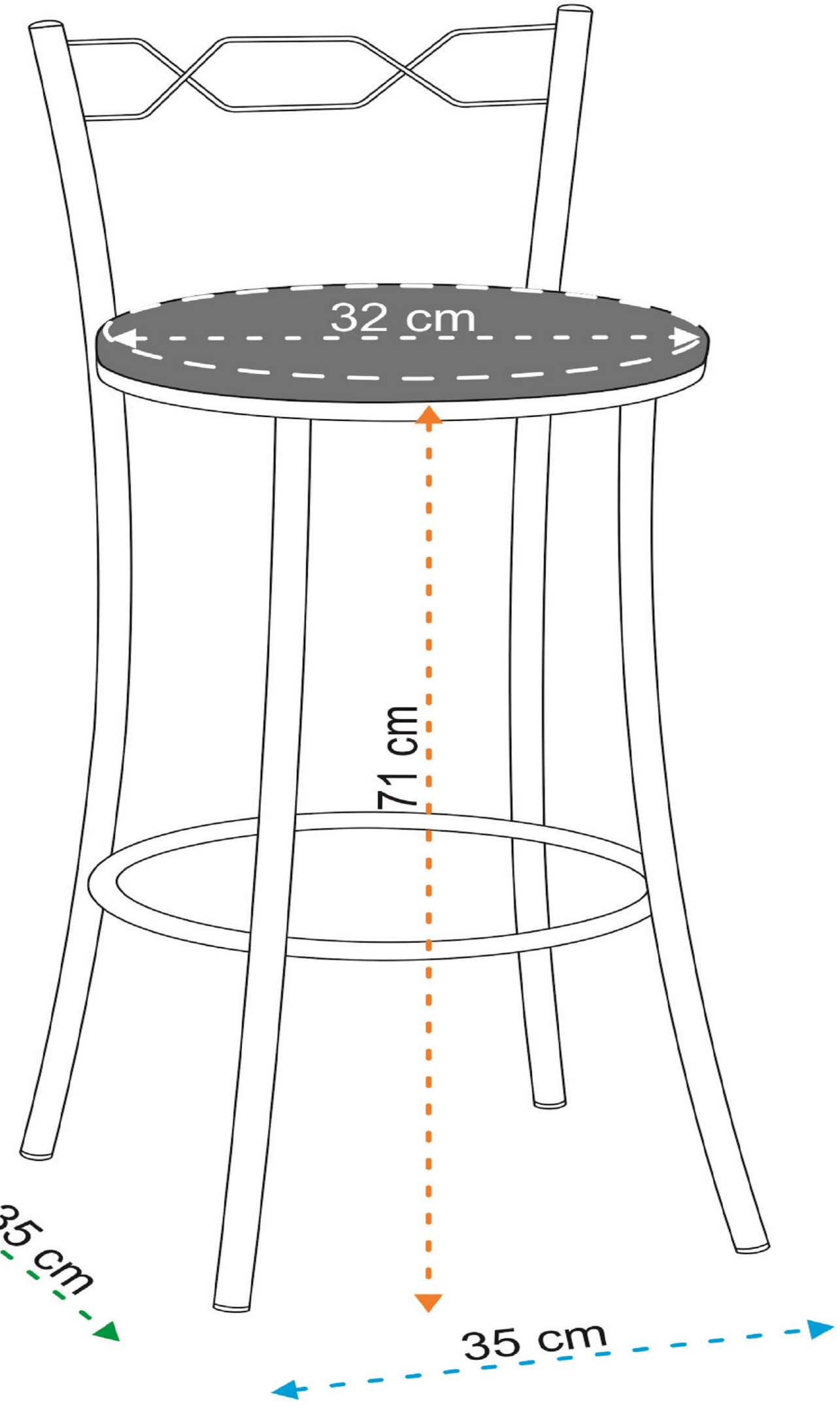
32 cm
71 cm
35 cm
35 cm
Legen
32
91
71
35
35
trepo