Tubulares GOL

MANUAL DE MONTAGEM

CUIDADOS COM A LIMPEZA



Não utilize:
Álcool;
Solventes;
Acetona



Utilize:
Pano seco
e
macio

MESA 600
CJ MOSCOU



1 - Pés
2 - Tampo

Para a montagem do produto você vai precisar de:

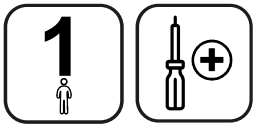

- Confira as peças, componentes e se possui as ferragens necessárias para montagem;
- Para proteger seu móvel, coloque as peças sobre um tapete;
- Convide alguém para te auxiliar, tudo pode ficar mais simples e rápido.

Revisão 0.0 em:
07/06/2023

CÓDIGO KIT DE FERRAGEM: 2868

Ao solicitar assistência, informe o número da peça e código do kit

01 PASSO

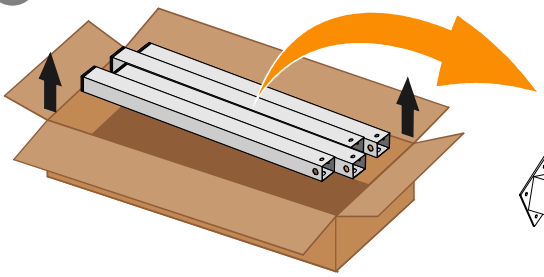

02 PASSO

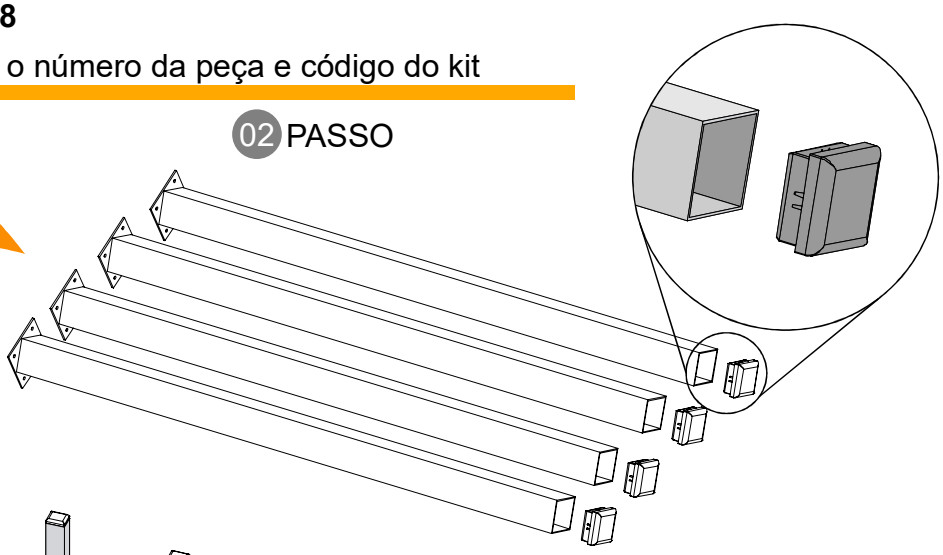

03 PASSO

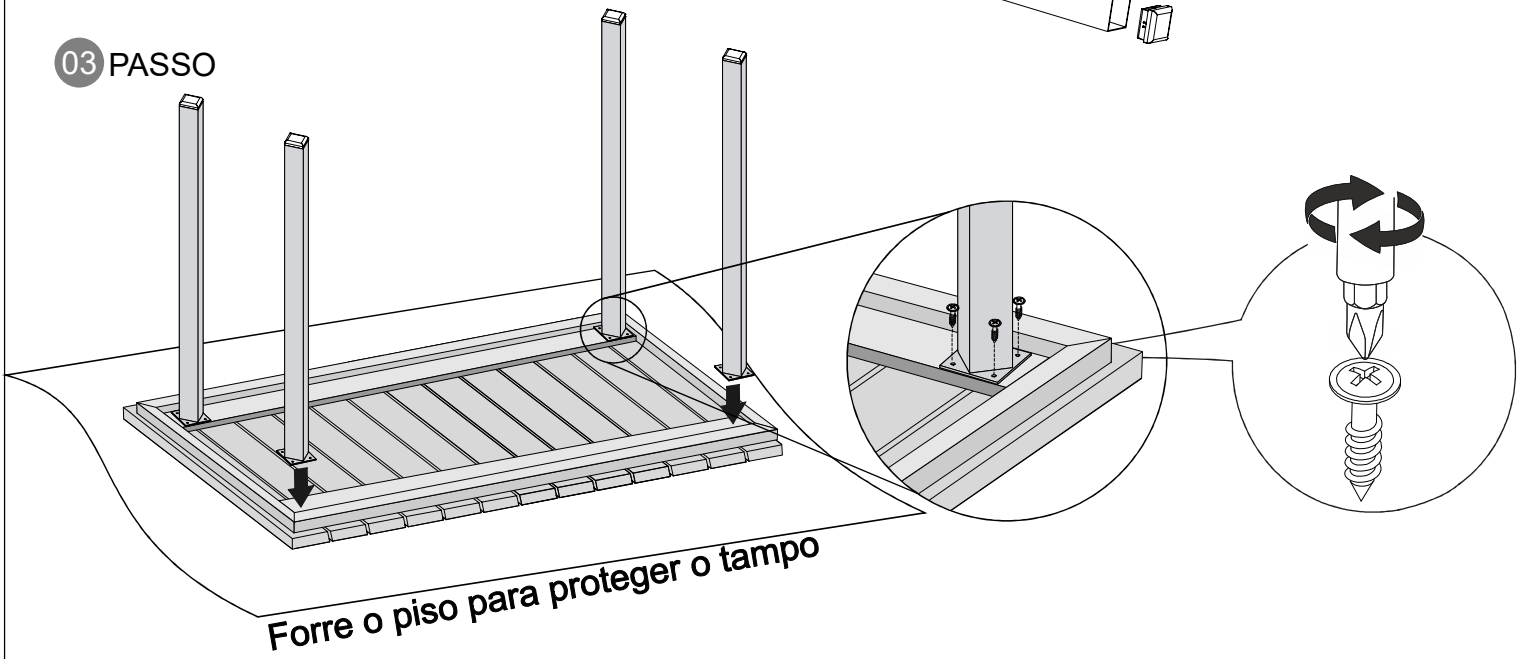

04 PASSO



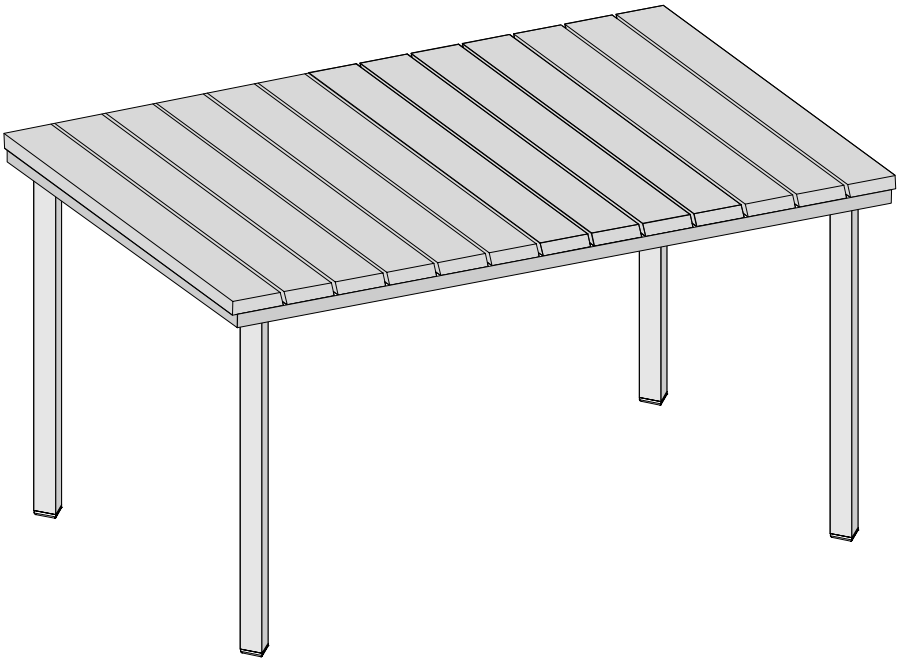



IMPORTANTE: Encostar levemente todos os parafusos,
e realizar o aperto final somente quando apoiada

Tubulares GOL

Rua Rosália Valone, nº 20 - Bairro Floresta
Tocantins/MG - Cep 36512-000

www.tubularesgol.com.br

GOL
(32) 3531-1822
faturamento@tubularesgol.com.br

Tubulares GOL

MANUAL DE MONTAGEM

CUIDADOS COM A LIMPEZA



Não utilize:
Álcool;
Solventes;
Acetona



Utilize:
Pano seco
e
macio

CADEIRA
Moscou



1 - Lateral metalon
2 - Assento estofado
3 - Encosto madeira

Para a montagem do produto você vai precisar de:

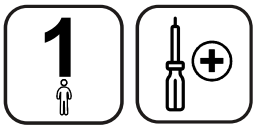

- Confira as peças, componentes e se possui as ferragens necessárias para montagem;
- Para proteger seu móvel, coloque as peças sobre um tapete;
- Convide alguém para te auxiliar, tudo pode ficar mais simples e rápido.

Revisão 0.0 em:
07/06/2023

CÓDIGO KIT DE FERRAGEM: 3036

Ao solicitar assistência, informe o número da peça e código do kit

01 PASSO

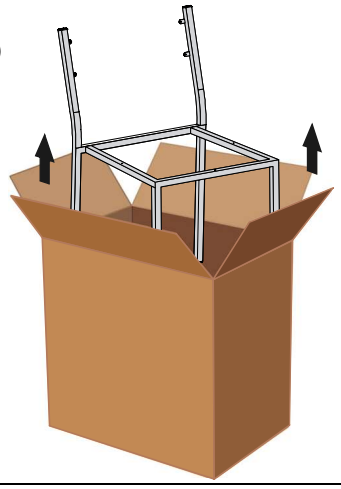

02 PASSO

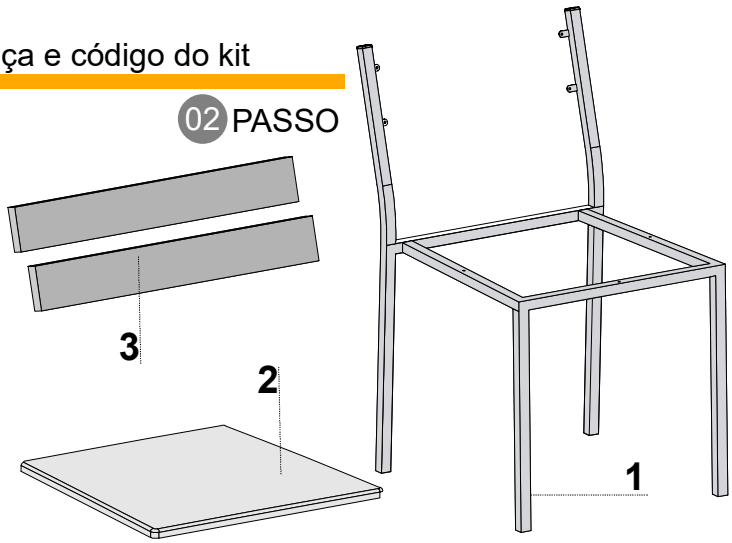

03 PASSO

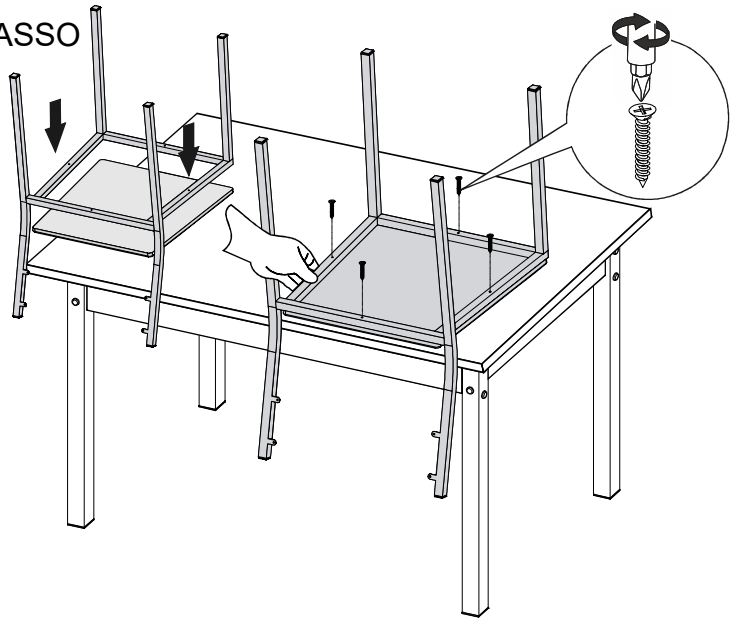

04 PASSO

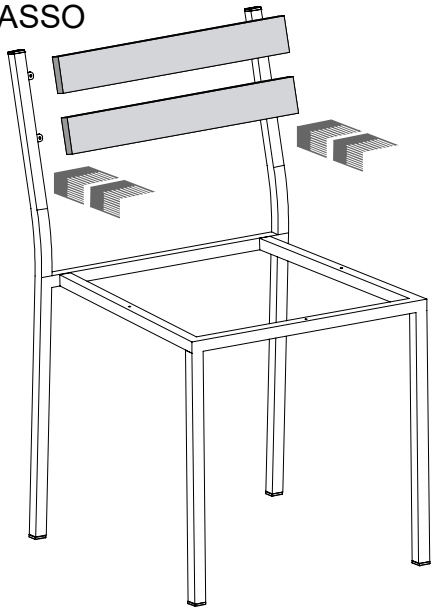

05 PASSO

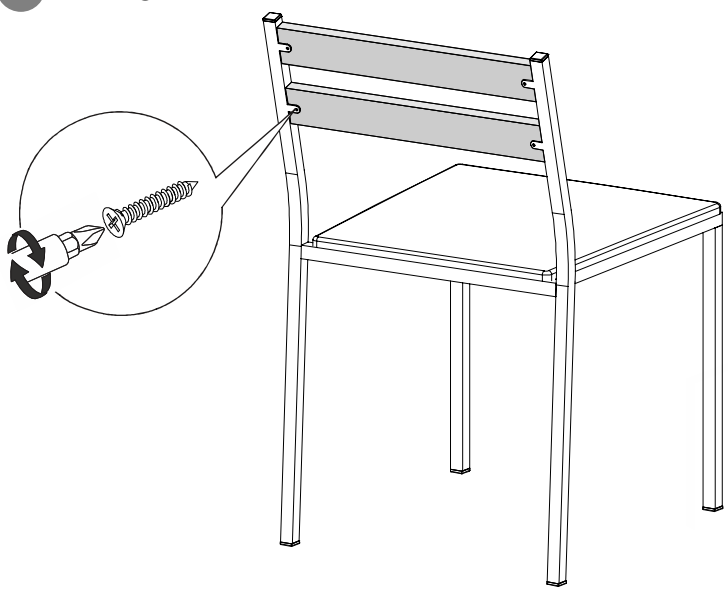

06 PASSO

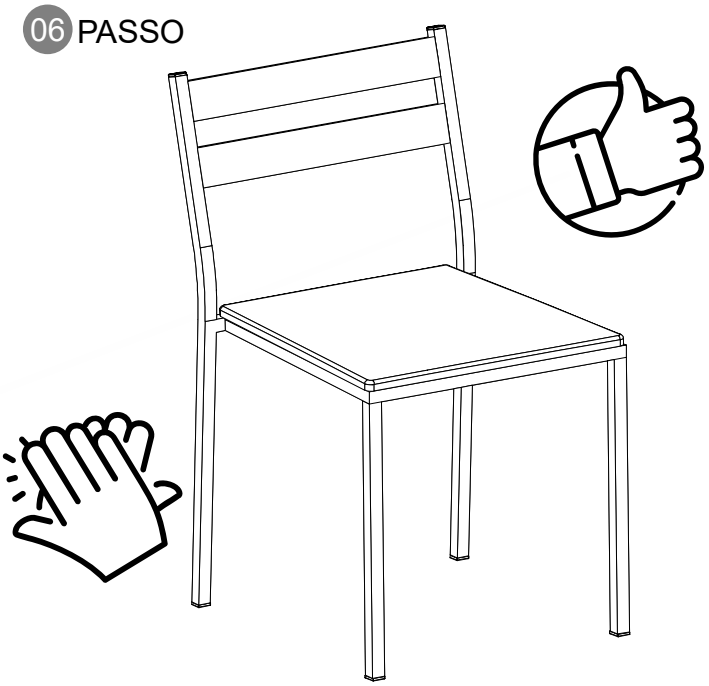

IMPORTANTE: Encostar levemente todos os parafusos,
e realizar o aperto final somente com a base da cadeira apoiada

Tubulares GOL

Rua Rosália Valone, nº 20 - Bairro Floresta
Tocantins/MG - Cep 36512-000

www.tubularesgol.com.br

GOL
(32) 3531-1822
faturamento@tubularesgol.com.br