Passo / Step / Paso 5:

J	*Acessório* Pedra Coração Heart-shaped stone Piedra en forma de corazón		K	*Acessório* Adesivo dupla face 18mm Double-sided tape 18mm Cinta de dos Lados 18mm		K	
					**Cod. 1881 Branco**	J	
QTD. 02	Dimensão: 25x25x3	Material: Plástica	QTD. 02	Dimensão: 18x1	Material: Plástica		



M.E. GONÇALVES
INDÚSTRIA DE MÓVEIS LTDA.
Avenida Maracanã, 4244 - Parque Industrial
Arapongas - PR - Brasil
Fone: +55 (43) 3274-8800
www.moveisestrela.com.br

MANUAL DE INSTRUÇÕES

MANUAL DE INSTRUCCIONES

INSTRUCTION MANUAL

CERTIFICADO 180 dias GARANTIA

29335 - CAMA INFANTIL 088 SOPHIA
29335 - SOPHIA CHILD 088 BED - 22A
29335 - SOPHIA NIÑO 088 CAMA - 22A

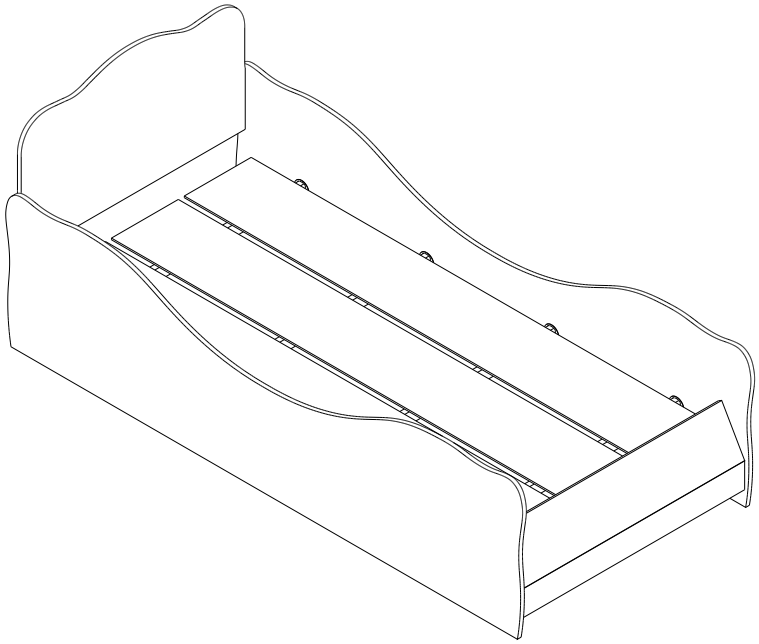

Móveis Estrela

1 Adulto
1 Adult
1 Adulto

Pessoas Necessárias para montagem

Necessary people for assembly

Gente necesaria para la asamblea

Ferramentas Necessárias (Não Inclusas)
Tools needed (not inclued)
Herramientas necesarias (no incluido)

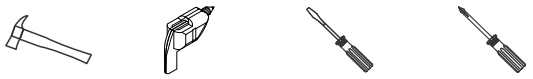

Martelo *hammer* *martillo*

Parafusadeira *Screwdriver* *destornillador*

Chave Fenda *Slot Key* *Clave de runura*

Chave Phillips *Phillips Key* *Clave Phillips*

INFORMAÇÕES SOBRE SEGURANÇA

1. Esta embalagem contém peças pequenas, mantenha afastada de crianças até que o produto esteja montado.
2. As instruções são genéricas, as figuras podem variar.
3. Leia atentamente todas as instruções antes de iniciar a montagem.
4. Separe e guarde a etiqueta de identificação.
5. Confira se os volumes e quantidades de peças descritos no manual estão corretos.
6. Identifique as peças e separe os acessórios.
7. A montagem do produto deverá ser feita em uma superfície limpa e plana. Aconselhamos utilizar a própria embalagem para forrar o chão a fim de não danificar o produto.
8. Reservar área livre para montagem do produto.
9. Evitar batidas e o contato com objetos cortantes.
10. Não expor o móvel a calor excessivo (luz solar direta), ou umidade elevada.
11. Para limpeza use um pano macio seco ou ligeiramente umedecido com água.
Não use agentes de limpeza ou abrasivos.

SAFETY INFORMATION

1. This package contains small parts, keep away from children until the product is assembled.
2. The instructions are generic, the figures may vary.
3. Read all instructions carefully before starting assembly.
4. Separate and store the ID tag.
5. Check if the volumes and quantities of pieces described in the manual are correct.
6. Identify the pieces and separate accessories.
7. The assembly of the product shall be made on a clean and flat surface. We recommend using the package itself to cover the floor in order not to damage the product.
8. Reserve a specific area to assembly the product.
9. Avoid shocks and contact with sharp objects.
10. Do not expose the furniture to excessive heat (direct sunlight), or high humidity.
11. For cleaning use a dry soft cloth or slightly moistened with water.
Do not use cleaning agents or abrasives

INFORMACIÓN DE SEGURIDAD

1. Este paquete contiene piezas pequeñas, mantenga alejado de los niños hasta que el producto esté montado.
2. Las instrucciones son genéricas, los dibujos pueden variar.
3. Lea todas las instrucciones cuidadosamente antes de empezar el montaje.
4. Separar y almacenar la etiqueta de identificación.
5. Verifique si los volúmenes y cantidades de las piezas descritas en el manual estan correctas.
6. Identificar las piezas y separar los accesórios.
7. El montaje del producto se efectuará sobre una superficie limpia y plana. Se recomienda usar el propio envase para cubrir el suelo con el fin de no dañar el producto.
8. Reserve una área específica para el montaje del producto.
9. Evitar los golpes y el contacto con objetos afilados.
10. No exponga el mueble a un calor excesivo (luz solar directa), o alta humedad.
11. Para la limpieza utilice un paño suave y seco o ligeramente humedecido con agua.
No utilice productos de limpieza o abrasivos

Passo / Step / Paso 3:

A	*Parafuso CC Phillips* *Screw CC Phillips* *Tornillo CC Phillips*		
QTD.	Dimensão:	Material:	
04	5,0 x 50	Metal	

F	*Tampa Adesiva* *Adhesiva Label* *Tapa Adhesiva*		
QTD.	Dimensão:	Material:	Branca
04	12 mm	Plástica	

E	*Suporte Plástico* *Plastic Support* *Soporte Plastico*		
QTD.	Dimensão:	Material:	
08	60x60x10	Plástico	

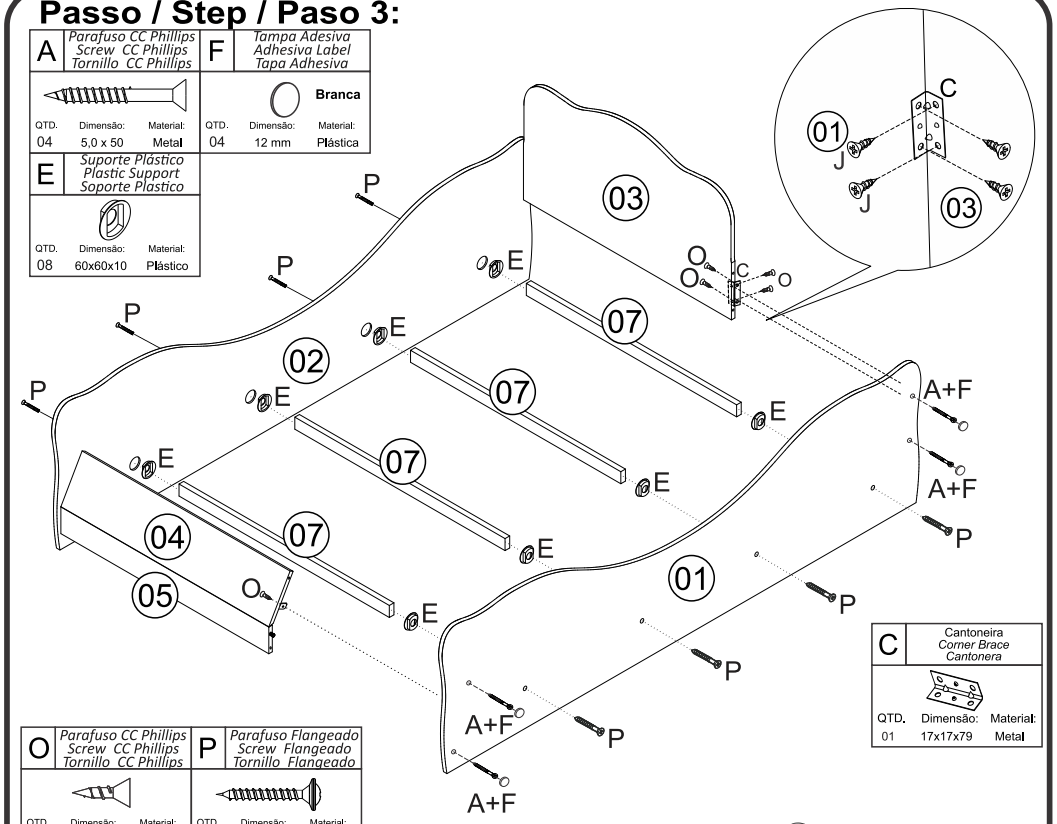

C	Cantoneira *Corner Brace* *Cantonera*		
QTD.	Dimensão:	Material:	
01	17x17x79	Metal	

O	*Parafuso CC Phillips* *Screw CC Phillips* *Tornillo CC Phillips*		
QTD.	Dimensão:	Material:	
05	3,5x12	Metal	

P	*Parafuso Flangeado* *Screw Flangeado* *Tornillo Flangeado*		
QTD.	Dimensão:	Material:	
08	4,0x35	Metal	

Passo / Step / Paso 4:

B	*Parafuso CC Phillips* *Screw CC Phillips* *Tornillo CC Phillips*		
QTD.	Dimensão:	Material:	
24	3,0 x 20	Metal	

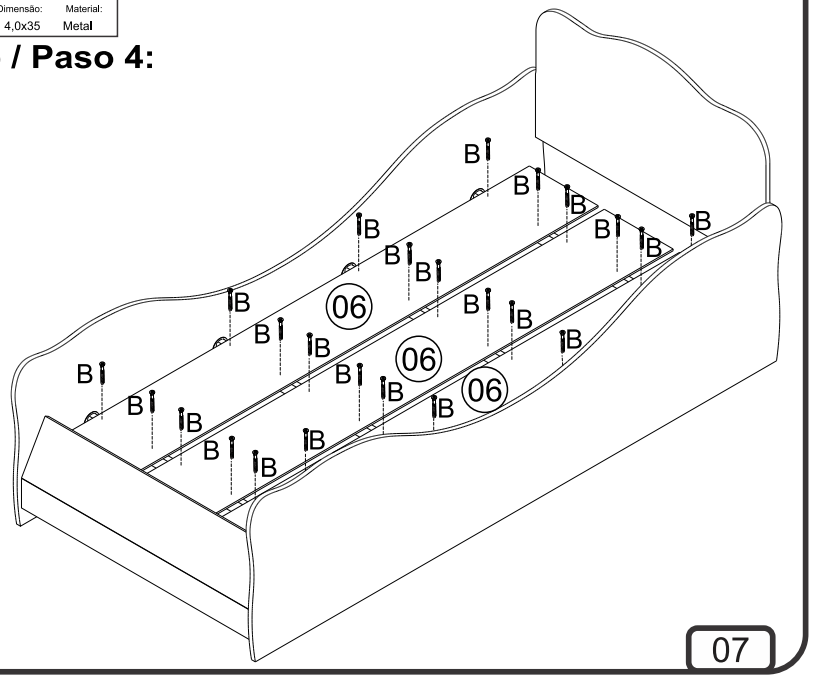

Passo / Step / Paso 2:

A	*Parafuso CC Phillips Screw CC Phillips Tornillo CC Phillips*		C	Cantoneira *Corner Brace Cantonera*	
QTD.	Dimensão:	Material:	QTD.	Dimensão:	Material:
04	5,0 x 50	Metal	01	17x17x79	Metal
F	*Tampa Adesiva Adhesiva Label Tapa Adhesiva*		O	*Parafuso CC Phillips Screw CC Phillips Tornillo CC Phillips*	
	Branca				
QTD.	Dimensão:	Material:	QTD.	Dimensão:	Material:
04	12 mm	Plástica	05	3,5x12	Metal

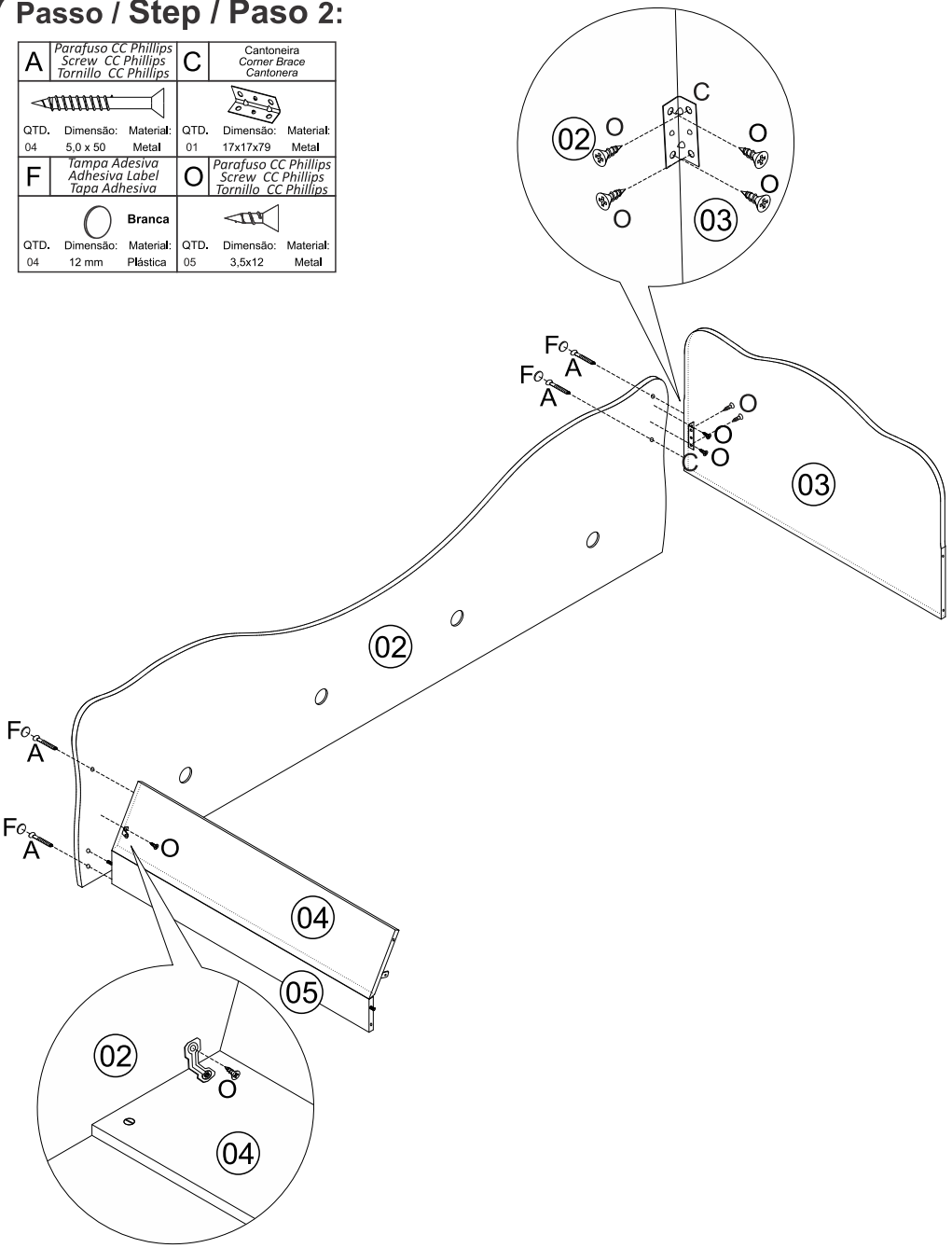

PESO SUPORTADO / DIMENSÕES DO PRODUTO MONTADO
SUPPORTED WEIGHT / DIMENSIONS ASSEMBLED PRODUCT
PESO SOPORTADO/ DIMENSIONES PRODUCTO ARMADO

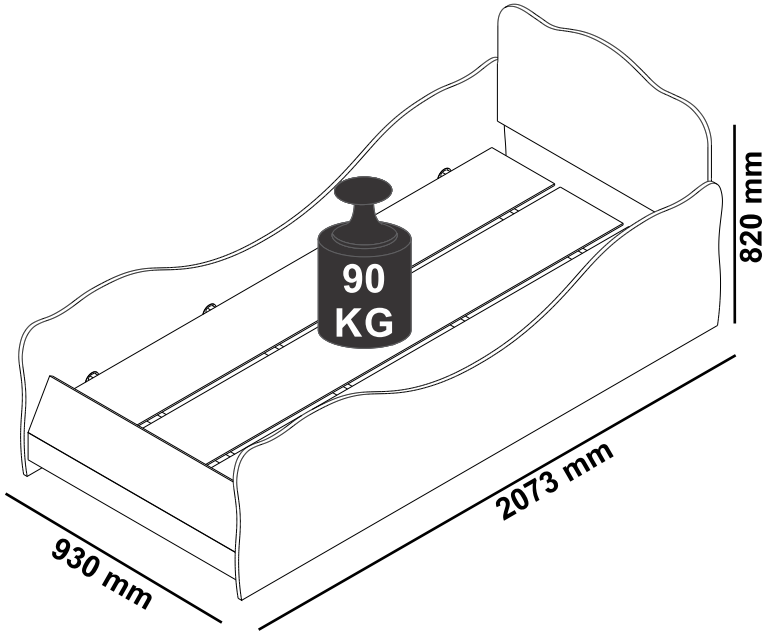

FERRAGENS / HARDWARE / HERRAJES

A	*Parafuso CC Phillips Screw CC Phillips Tornillo CC Phillips*		B	*Parafuso CC Phillips Screw CC Phillips Tornillo CC Phillips*		C	Cantoneira *Corner Brace Cantonera*		D	*Cavilha Dowel Clavija*		E	*Suporte Plástico Plastic Support Soporte Plástico*		F	*Tampa Adesiva Adhesiva Label Tapa Adhesiva*	
QTD.	Dimensão:	Material:	QTD.	Dimensão:	Material:	QTD.	Dimensão:	Material:	QTD.	Dimensão:	Material:	QTD.	Dimensão:	Material:	QTD.	Dimensão:	Material:
08	5,0 x 50	Metal	24	3,0 x 20	Metal	02	17x17x79	Metal	02	6 x 30	Madeira	08	60x60x10	Plástico	08	12 mm	Plástica
																Branco	
H	*Sapata Retangular Shoes Rectangular Zapata Rectangular*		I	*Prego 8 x 8 Nail 8 x 8 Clavo 8 x 8*		J	Pedra Coração Heart-shaped stone Piedra en forma de corazón		K	Adesivo dupla face 18mm Double-sided tape 18mm Cinta de dos Lados 18mm		L	*Porca cilíndrica Cylindrical nut Tuerca cilíndrica*		M	*Etiqueta Tag Etiqueta*	
QTD.	Dimensão:	Material:	QTD.	Dimensão:	Material:	QTD.	Dimensão:	Material:	QTD.	Dimensão:	Material:	QTD.	Dimensão:	Material:	QTD.	Dimensão:	Material:
04	50 x 12	Plástica	08	19 x 1	Metal	02	25x25x3	Plástica	02	**Cod. 1881 Branco** 18x1	Plástica	08	12 x 09	Plástica	01	37x13	Plástica
N	*Cantoneira Gusset Soporte*		O	*Parafuso CC Phillips Screw CC Phillips Tornillo CC Phillips*		P	*Parafuso Flangeado Screw Flangeado Tornillo Flangedo*										
QTD.	Dimensão:	Material:	QTD.	Dimensão:	Material:	QTD.	Dimensão:	Material:									
02	20x20	Metal	12	3,5x12	Metal	08	4,0x35	Metal									

FERRAGENS ESCALA REAL / REAL SCALE HARDWARE / HERRAJES EN TAMAÑO COMPLETO

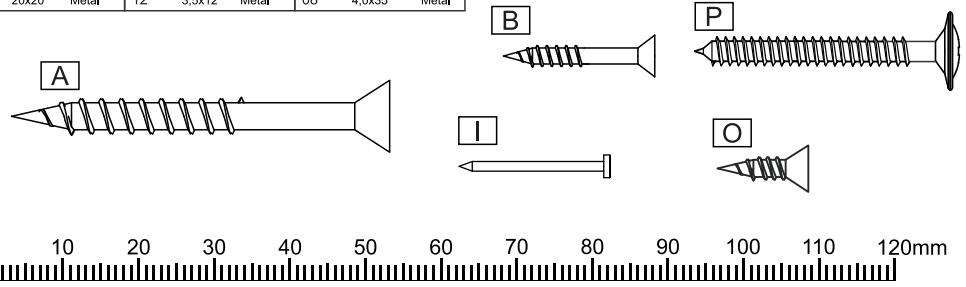

IDENTIFICAÇÃO DAS PEÇAS / IDENTIFICATION OF PARTS / IDENTIFICACIÓN DE LAS PIEZAS

COD.	CÓD. Peça	IDENTIFICAÇÃO DAS PEÇAS	IDENTIFICATION OF PARTS	IDENTIFICACIÓN DE LAS PIEZAS	COR 1881	QTD
29335	01	Lateral Direita	Right side	Lado derecho	Branco *White / Blanco*	01
29335	02	Lateral Esquerda	left side	lado izquierdo	Branco *White / Blanco*	01
29335	03	Cabeceira	Headboard	Cabecera	Branco *White / Blanco*	01
29335	04	Peseira Superior	Upper footboard	Pie de cama superior	Branco *White / Blanco*	01
29335	05	Peseira Inferior	Bottom Peeler	Pelador de fondo	Branco *White / Blanco*	01
29335	06	Base do Estrado	base of the platform	base de la plataforma	*CRU*	03
29335	07	Travessa do Estrado	Traverse of the platform	Travesía de la plataforma	*CRU*	04

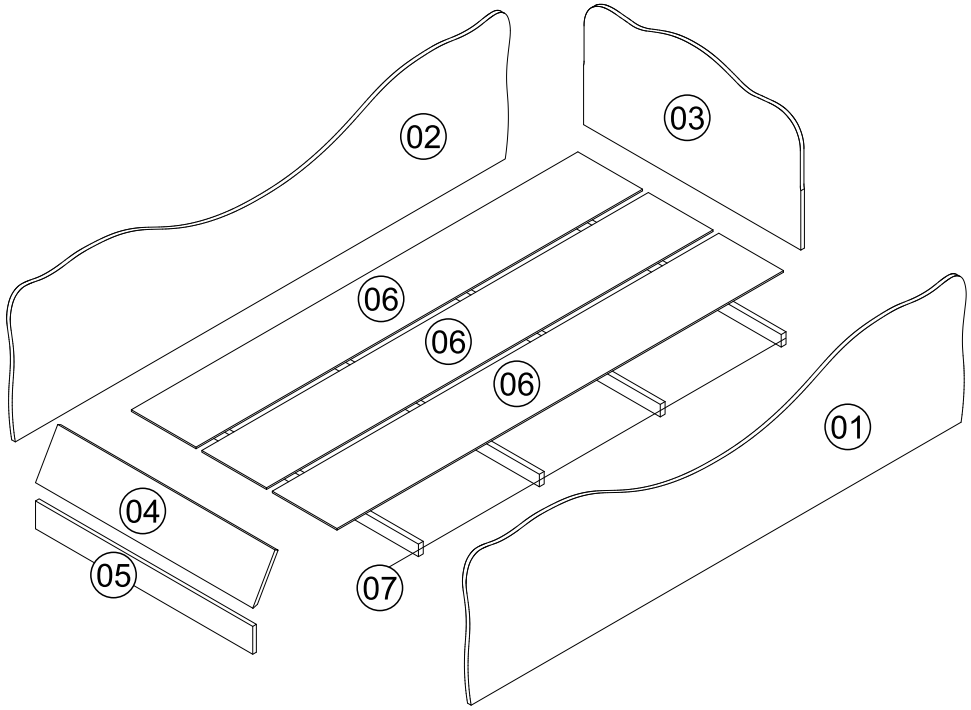

ASSISTÊNCIA TÉCNICA

Ao solicitar assistência técnica, informe o número da peça, nome e cor do produto e a data de fabricação do lote que se encontra carimbado na peça n° 06.

TECHNICAL ASSISTANCE

When request the technical assistance, please inform the number of the piece name and color of the product and also the batch manufacturing date, that is stamped on the piece nº 06.

ASISTENCIA TÉCNICA

Al solicitar la asistencia técnica, informe el número de la pieza, el nombre y el color del producto y también la fecha de fabricación del lote, que se estampa en la pieza nº 06.

MONTAGEM DO PRODUTO / PRODUCT ASSEMBLY / MONTAJE DEL PRODUCTO

Passo / Step / Paso 1:

- Faça as montagens como indicado nos passos a seguir.
- *Make the assemblies as indicated in the steps below.*
- *Realice los ensamblajes como se indica en los pasos a continuación.*

D	*Cavilha Dowel Clavija*	L	*Porca cilíndrica Cylindrical nut Tuerca cilíndrica*
QTD. 02	Dimensão: 6 x 30	Material: Madeira	QTD. 08	Dimensão: 12 x 09	Material: Plástica
H	*Sapata Retangular Shoes Rectangular Zapata Rectangular*	N	*Cantoneira Gusset Soporte*
QTD. 04	Dimensão: 50 x 12	Material: Plástica	QTD. 02	Dimensão: 20x20	Material: Metal
I	*Prego 8 x 8 Nail 8 x 8 Clavo 8 x 8*		
QTD. 08	Dimensão: 19 x 1	Material: Metal			

