Português
English
Español
Français

Manual de Montagem
Assembly Instruction / Manual de ensamble / Notice de Montage

ROUPEIRO GLASS

Caemmun - Indústria e Comércio de Móveis Ltda.
Rua Juriti Vermelha 279.
Phone/Fax - 55 (0xx43) 3172 6300
CEP: 86702-280 - Parque Industrial V
Arapongas - PR
www.caemmun.com.br

Atendimento ao consumidor
Consumer attendance/Atención al consumidor
Phone / Fax: +55 (43) 3172-6300
assistencia@caemmun.com.br

caemmun movelaria

CERTIFICADO DE GARANTIA

CERTIFICADO 90 dias GARANTIA

GARANTIA

- A garantia dos produtos fabricados pela Caemmun Movelaria, abrange eventuais defeitos/vícios de fabricação, no prazo estabelecido pelo Código de Defesa do Consumidor, em seu artigo 26, II, o qual prevê a garantia legal de 90 (noventa) dias.

CUIDADOS ESPECIAIS

- Leia com atenção as instruções do manual de montagem que acompanha o produto.
- Evitar umidade excessiva e exposição prolongada a luz solar.
- Para limpeza usar pano limpo e úmido, não devendo utilizar produtos de limpeza

EXCLUSÃO DA GARANTIA LEGAL

- A falta de observância das instruções contidas no Manual de Montagem, que eventualmente poderá causar danos à mercadoria, tais como , adequação do local para instalação do produto, uso correto dos parafusos e demais componentes, nivelamento, correta distribuição dos objetos no produto (conforme peso / tamanho indicado no manual), dentre outros, bem como transporte inadequado tanto pela Loja, como pelo consumidor.
- Defeitos ou danos causados em qualquer componente do produto pela utilização inadequada ou provocado por acidentes, negligência, má condições estruturais da residência, tempo de uso, caso fortuito ou força maior (por exemplo umidade, infiltrações, mofo, cupins, raios maresia, chuvas, etc.).

LEGAL GUARANTEE CERTIFICATE

CERTIFICADO 90 days GARANTIA

GUARANTEE

-The guarantee of the products manufactured by Caemmun Furniture includes occasional manufacturing defects within the period established by the Código de Defesa do Consumidor (Consumer Protection Laws), in its article 26, II, which provides 90 (ninety) days legal guarantee.

SPECIAL CARES

-Read carefully the instructions in the Assembly Instruction that follows the product.
-For cleaning use a clean and damp cloth. Do not use cleaning products.
-Avoid excessive moisture and extreme sun exposition.

EXCLUSION OF LEGAL GUARANTEE

- Lack of accomplishment with the instructions enclosed in the Assembly Instruction, which eventually may cause damage to the goods such as unsuitability of the site for product installation, incorrect use of screws and other components, unevenness , improper distribution of objects in the product (as weight / size indicated in the Assembly Instruction) , among others , as well as inadequate transportation either by the store or the consumer .
- Defects or damage in any product component caused by improper use or accident, negligence , poor structural conditions of residence , time of use , unforeseeable circumstances or force majeure (humidity, leaks , mold , termites , rays , salt air , rain , etc.).

CERTIFICADO DE GARANTÍA LEGAL

CERTIFICADO 90 días GARANTIA

GARANTÍA

- La garantía de los productos fabricados por Caemmun Mueblería abarca eventuales defectos/vicios de fabricación, en el plazo establecido por el Código de Defesa do Consumidor (Código de Defensa del Consumidor), en su artículo 26, II, lo cual prevé la garantía legal de 90 (noventa) días.

CUIDADOS ESPECIALES

-Lea con atención las instrucciones del Manual de Armado que acompaña el producto.
-Para limpieza usar paño limpio y húmedo, no debiendo utilizarse productos de limpieza.
-Evitar humedad excesiva y exposición prolongada a la luz solar.

ECLUSIÓN DE LA GARANTÍA LEGAL

-La falta de observancia de las instrucciones contenidas en el Manual de Armado, que eventualmente podrá causar daños en la mercadería, tales como, adecuación del local para instalación del producto, uso correcto de los tornillos y demás componentes, nivelación, correcta distribución de los objetos en el producto (de acuerdo al peso/talla indicados en el manual), de entre otros, bien como trasporte inadecuado tanto por la tienda como por el consumidor.
-Defectos o daños causados en cualquier componente del producto por la utilización inadecuado o provocado por accidentes, negligencia, malas condiciones estructurales de la residencia, tiempo de uso, caso fortuito o fuerza mayor (por ejemplo humedad, infiltraciones, moho, termitas, rayos, olor de mar, lluvias, etc).

CERTIFICAT DE GARANTIE

CERTIFICADO 90 jours GARANTIA

GARANTIE

- La garantie des produits fabriqués par Caemmun Movelaria couvre defauts/vices de fabrication dans le délai prescrit par le Code de Défense du Consommateur, article 26, II, de 90 jours.

ATTENTION

- Lisez attentivement les instructions du manuel de montage fourni.
- Evitez l'humidité excessive et la l'exposition prolongée à la lumière du soleil.
- Pour le nettoyage, utilisez un chiffon humide. Evitez l'utilisation de produits de nettoyage.

EXCLUSION DE GARANTIE

- Ne pas suivre les instructions de ce manuel de montage, qui peut éventuellement endommager les merchandises, telles que le choix d'un lieu adequat pour l'installation, la correcte utilisation des vis et des autres éléments, nivellement, apropée distribution des objects sur le meuble (en fonction du poids et dimension indiqués dans le manuel), entre autres, ainsi que le transport inapropiée, sois par le magasin ou par le consommateur.
- Défauts ou dommages à tout composant résultant d'une utilisation incorrecte ou en cas d'accident, négligence, mauvaises conditions structurelles de la maison, temps d'utilisation, cas fortuit ou force majeure (par example, l'humidité, les infiltrations, la moisissure, les termites, le rayon, l'air de la mer, la pluie, etc.)

INSTRUÇÕES DE SEGURANÇA

É obrigatório seguir os procedimentos abaixo para uma instalação correta do produto;
Caso a instalação não esteja correta há risco de queda assim como de outros danos;

1. A instalação deste produto deve ser feita por um profissional qualificado;
2. Não instalar em superfícies que possam estar úmidas, conter infiltrações, ou que estejam expostas a qualquer produto que comprometa sua resistência;
3. Para a instalação do produto devem ser utilizados apenas os acessórios que acompanham os mesmos de maneira adequada conforme indica o manual;
4. Ler e observar atentamente toda a instrução antes de iniciar a montagem;
5. Os parafusos devem ser apertados periodicamente;
6. Evitar batidas e contatos com objetos cortantes;
7. Todos os pesos máximos indicados no manual devem ser respeitados.

SAFETY INSTRUCTION

It is mandatory to follow the procedures described below to install the product properly;
If the installation is not correct there is a risk of falling as well as other damages;

1. This product must be installed by a qualified professional;
2. Do not install it in areas that may be damp, contain infiltrations or are exposed to any product that endangers their endurance;
3. In order to install the product in must be used only the accessories that follow it adequately as showed in the instruction manual;
4. Read and follow all instructions carefully before starting installation;
5. The screws must be tightened periodically;
6. Avoid bumps and contact with sharp objects;
7. All maximum weights indicated in the instructions must be respected.

INSTRUCCIONES DE SEGURIDAD

Es obligatorio seguir los procedimentos abajo para instalar el producto correctamente;
Caso la instalación no este correcta hay riesgo de caerser el producto, así como otros daños;

1. El producto debe ser instalado por un profesional calificado;
2. No instalar em superficies que puedan estar húmedas, contener infiltraciones o que estén expuestas a cualquier producto que comprometer su resistencia;
3. Para la instalación del producto deben ser usados apenas los accesorios que lo acompañan de manera adecuada como indica el manual;
4. Leer y observar atentamente toda la instrucción antes de iniciar el armado;
5. Los tornillos deben ser apretados periódicamente;
6. Evitar choques y contato com objetos cortantes;
7. Todos los pesos máximos indicados em el manual deben ser respectados.

CONSIGNES DE SECURITÉ

Respectez impérativement les procédures ci-dessus pour une correcte instalation du produit;
Si l'installation n'a pas été effectuée correctement il existe un risque de chute et bien d´autres dommages;

1. L'installation du Produit doit être effectuée par un installateur qualifiée;
2. Ne pas installer sur une surface humide, avec des infitrations, ou exposée à n´importe quel agent qui pourrait compromme la résisstance;
3. Pour l´installation du meuble nous leurs recommandons d'utiliser seulement les accessoires d'origine de la marque, selon les indications du manuel;
4. Lisez et observez attentivement les notices d'installation avant commecer le montage;
5. Les vis doivent être vérifiés régulièrement;
6. Il faut éviter les coups e contacts avec des objects coupants;
7. Respectez les quantités maximales indiquées dans le mode d'emploi.

Relação de Ferramentas e Acessórios | Tools and Accessorioes List | Relacion de Herramientas y Accessorios | Liste d'Outils et d'Accessoires

2 Volume / 2 Box 2 Caja / 2 Boîte	Ferramentas / Tools Herramienteas / Outils	2 Pessoa / 2 Person 2 Persona / 2 Personne
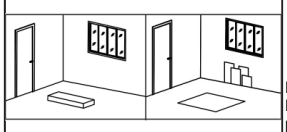	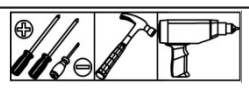 Ferramentas não inclusas / Tools not included Herramientas no incluidas / Les outils ne sont pas compris dans la livraison.	

CÓDIGO DE PEÇA | CODE OF THE PIECE / CÓDIGO DE LA PIEZA / CODE DE LA PIÈCE

OBS: Seguir a sequência de montagem localizada nos números circulados.
OBS: Follow assembly sequence located on the numbers.
OBS: Seguir la secuencia de ensamble ubicada abajo en los números.
OBS: Suivre la séquence de montage dans l'ordre indiqué per les numéros.

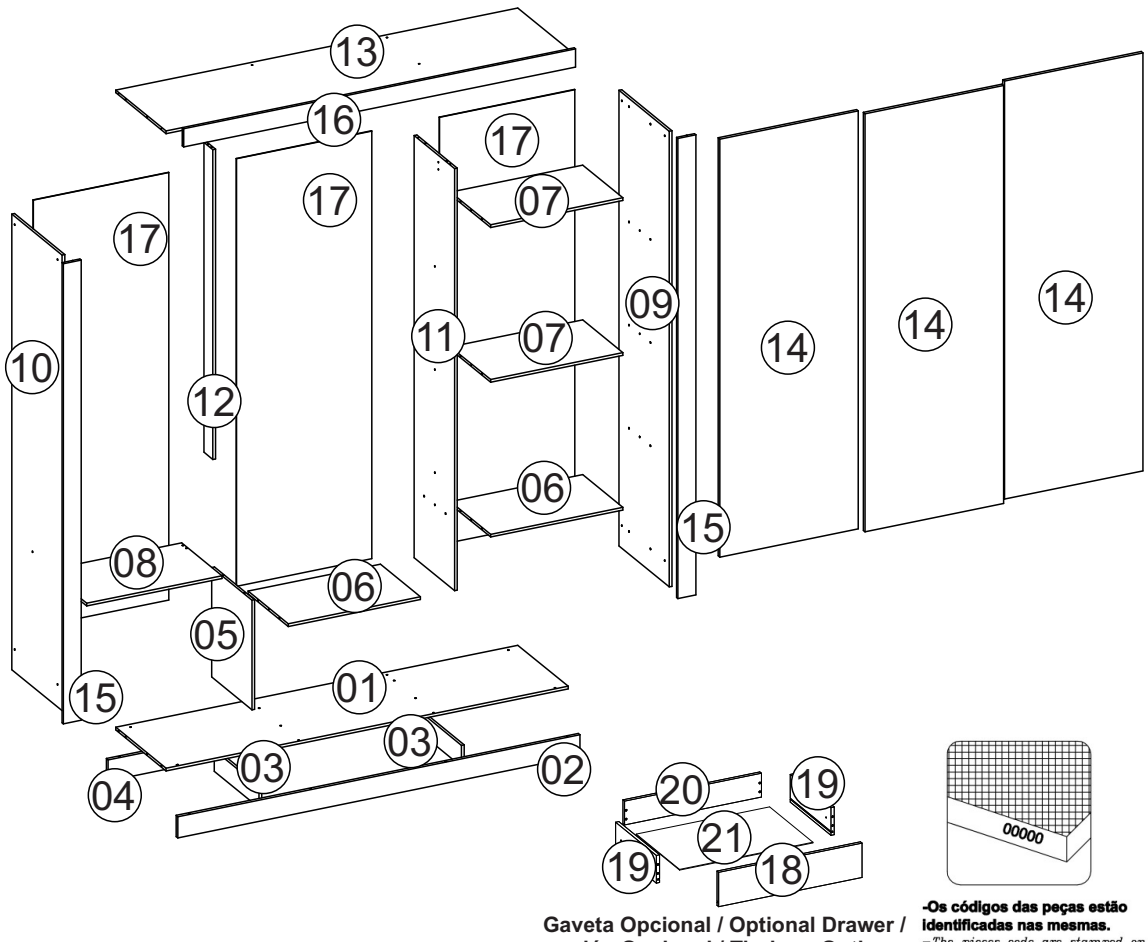

Gaveta Opcional / Optional Drawer / cajón Opcional / Tiroir en Option

-Os códigos das peças estão identificadas nas mesmas.
-The pieces code are stamped on.
-Los códigos de las piezas están sellados en las mismas.

Relação de Peças
Piece List
Relación Piezas
Liste de pièces

Código da peça / *Piece code* / *Codigo de la pieza* / *Code de la pièce*: 00000 .00
Padrão de cor / *Color default* / *Padrón de color* / *Couleur*

Sequência de montagem. / *Assembly sequence / Secuencia de ensamble*
Código e Cor. / *Code and Color / Código y Color*
Quantidade / *Quantity/Cantidad*
Volume / *Volumen*

SEQ	CODIGO	BCO	BT	DESCRIÇÃO	MEDIDAS	MATERIAL	QTD	VOL
01	6000300377	039	039	Base	1800x450x12	MDP	01	1/2
02	6000900215	039	057	Rodape Frontal	1800x93x15	MDP	01	2/2
03	6000900214	000	000	Rodape Central	401x93x12	MDP	02	1/2
04	6000900212	000	000	Rodape Traseiro	1800x93x15	MDP	01	2/2
05	6000400420	039	039	Divisoria Esq. Inf.	481x360x12	MDP	01	1/2
06	6000800386	039	039	Prateleira Inferior	592x359x12	MDP	02	1/2
07	6000800387	039	039	Prateleira Superior	592x359x12	MDP	02	1/2
08	6000800388	039	039	Prateleira Esq.	605x361x12	MDP	01	1/2
09	6000500811	039	328	Lateral Direita	2000x450x12	MDP	01	1/2
10	6000500812	039	328	Lateral Esquerda	2000x450x12	MDP	01	1/2
11	6000400419	039	039	Divisoria Direita	1853x362x12	MDP	01	1/2
12	6000400421	039	039	Divisoria Esq. Sup.	1360x80x12	MDP	01	1/2
13	6000200364	039	039	Tampo	1800x450x12	MDP	01	1/2
14	6000700365	039	057	Porta	1835x610x15	MDP	03	2/2
15	6000600307	039	057	Vista Lateral	2020x80x12	MDP	02	1/2
16	6000600314	039	057	Vista Superior	1754x80x12	MDP	01	2/2
17	3001000501	039	039	Fundo Traseiro	1877x606x3	HDF	03	2/2
2 Gavetas Opcionais / Optional 2 Drawer / 2 cajón Opcional / 2Tiroir en Option								
18	6001700121	039	039	Frente de gaveta	528x124x12	MDP	02	1/1
19	6001800084	039	039	Lateral de gaveta	300x100x12	MDP	04	1/1
20	6001900104	039	039	Contra fundo gav	504x86x12	MDP	02	1/1
21	3001000515	039	039	Fundo da gaveta	491x319x3	HDF	02	1/1

Informações Técnicas | Techinical Information | Informacion Tecnica | Informations Techniques

Aspecto Final
Final Aspecto / Aspect final

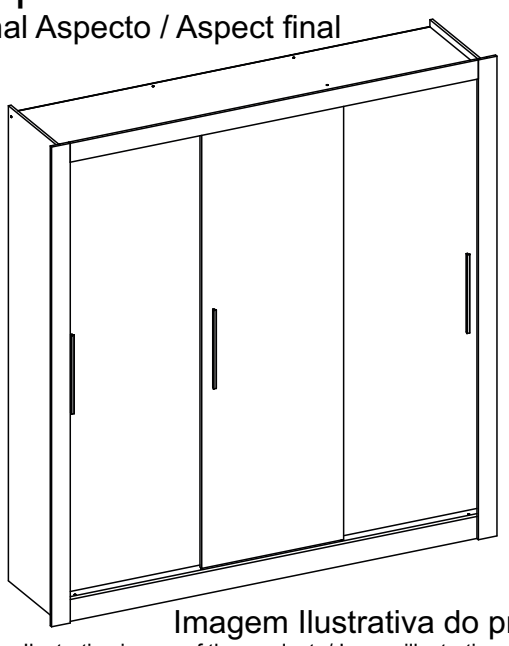

Imagem Ilustrativa do produto.
Ilustrative image of the product. / Image illustrative du produit.

Medidas Internas
Internal Measures
Las Medidas Internas
Mesures internes

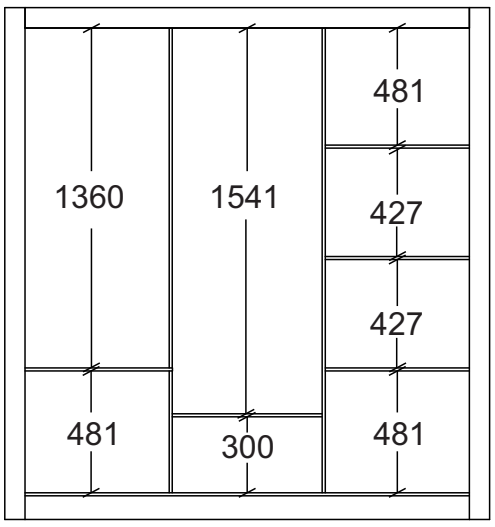

Pesos e Medida Final KG
Weights and Measures
Pesos y Medidas

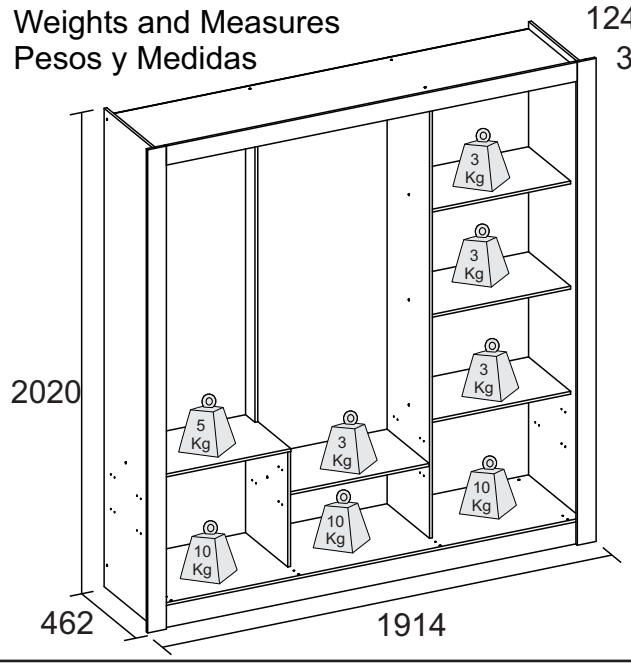

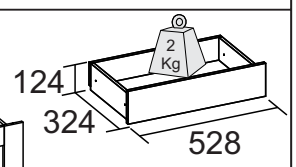

Gaveta Opcional / Optional Drawer / cajón Opcional / Tiroir en Option

ACESSÓRIOS | ACCESSORIES | ACCESORIOS

A 28x	B 34x	C 6x	D 20x	E 37x	F 7x	G 20x	H 56x	I 2x	J 6x	K 10x	L 2x	M 1x	N 1x	O 6x
Parafuso 3,5X40 Cabeça Chata	Parafuso 3,5X10CC	PF 3,5X25 CF	Parafuso 3,5X12 FLANG	CAVILHA 6X30	CANTONEIRA 18x18	JUNÇÃO DE FUNDO	PREGO 10X10	CHAPA METALICA	MINI SAPATA L	DISPOSITIVO ANGULAR	SUPORTE CABIDEIRO OBLONGO	TRILHO INF.	TRILHO SUP	SIST. PORTA CORRER

P 3x	Q 1x	R 2x	S 1x
PUXADOR	SUP. CAB. U	PF 3,5X20CF	Cabideiro 1189mm

Inicio da Montagem | Assembly Start | Inicio del Ensamble | Début du Montage

1º Passo - Preparação das Peças / Preparation des pièces
Pass / Paso / 1er étape

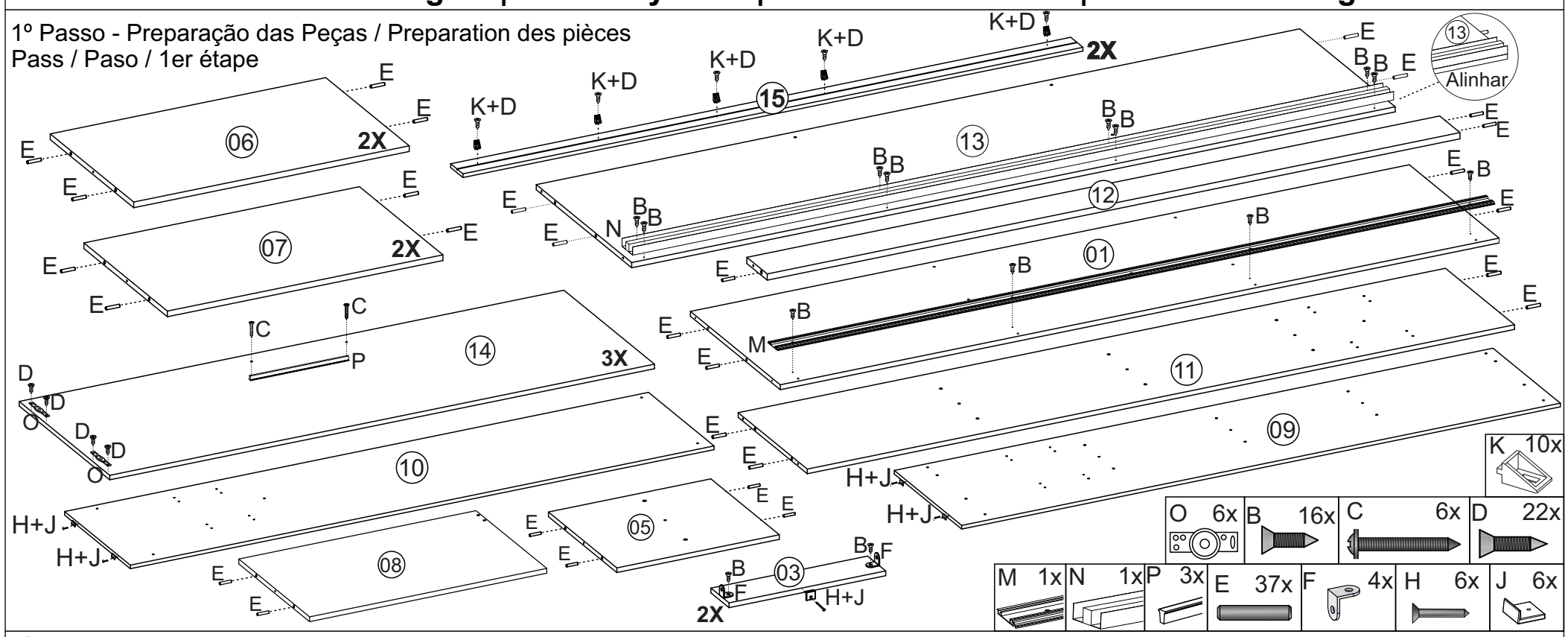

2º Passo
Pass / Paso / 2er étape

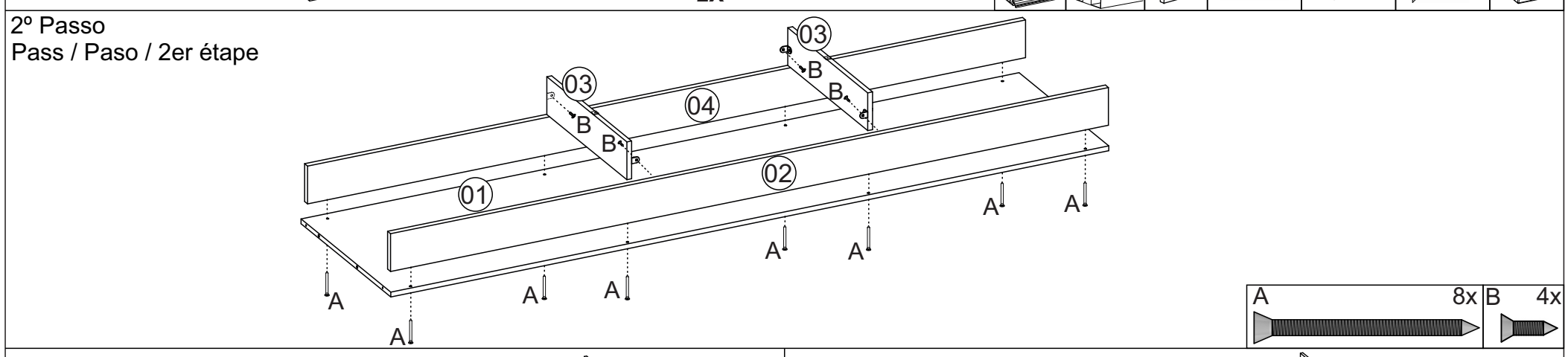

3º Passo
Pass / Paso / 3er étape

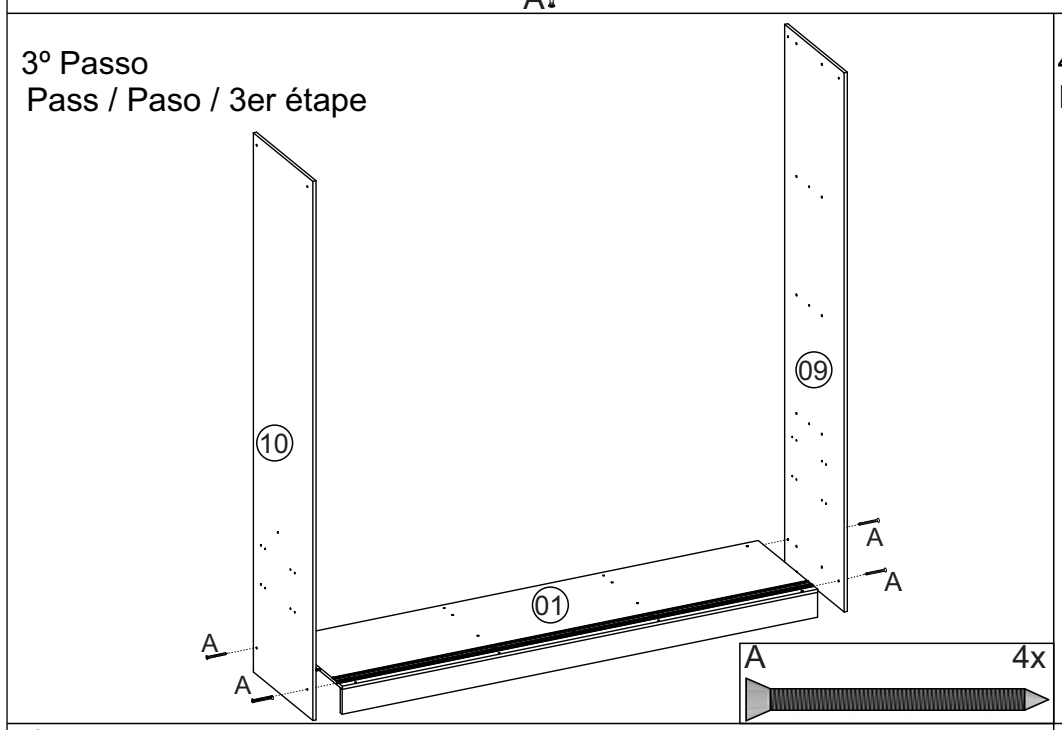

4º Passo
Pass / Paso / 4er étape

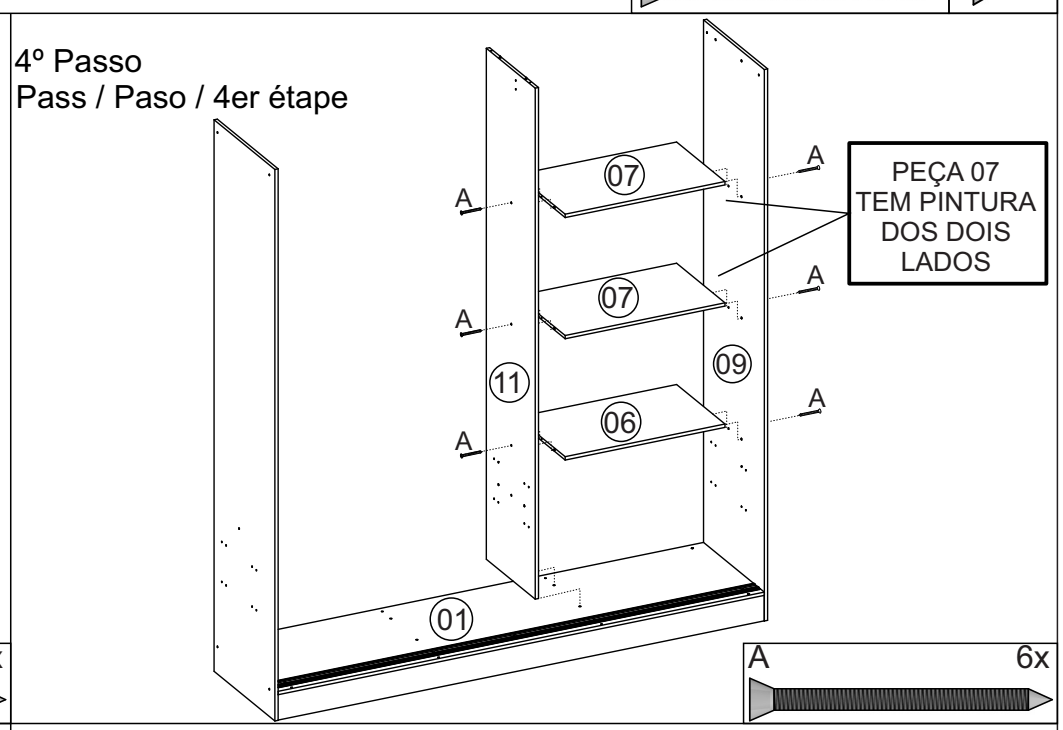

5º Passo
Pass / Paso / 5er étape

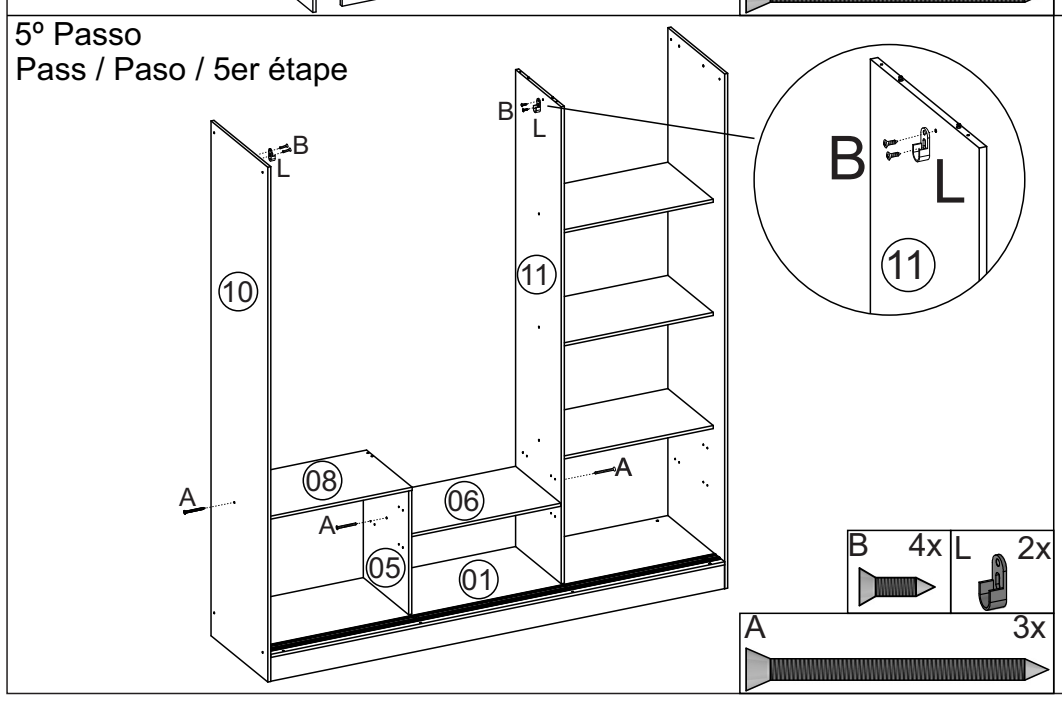

6º Passo
Pass / Paso / 6er étape

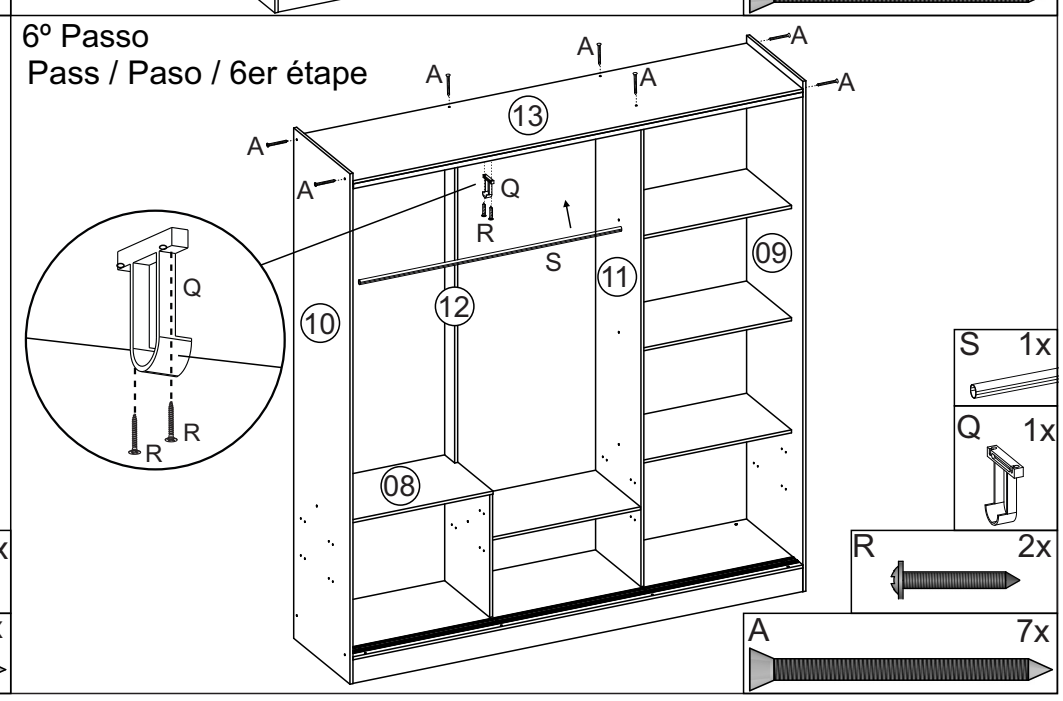

7º Passo
Pass / Paso / 7er étape

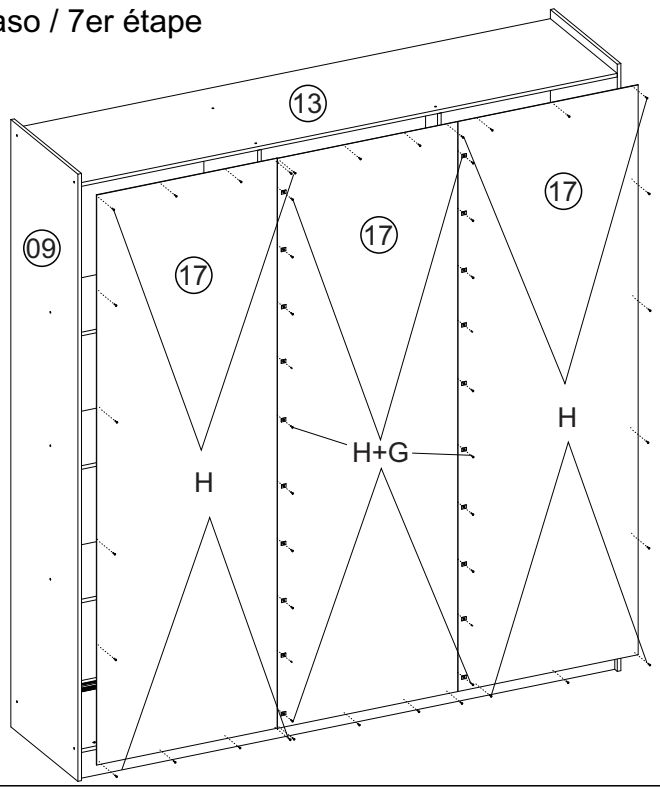

H 50x G 20x

8º Passo
Pass / Paso / 8er étape

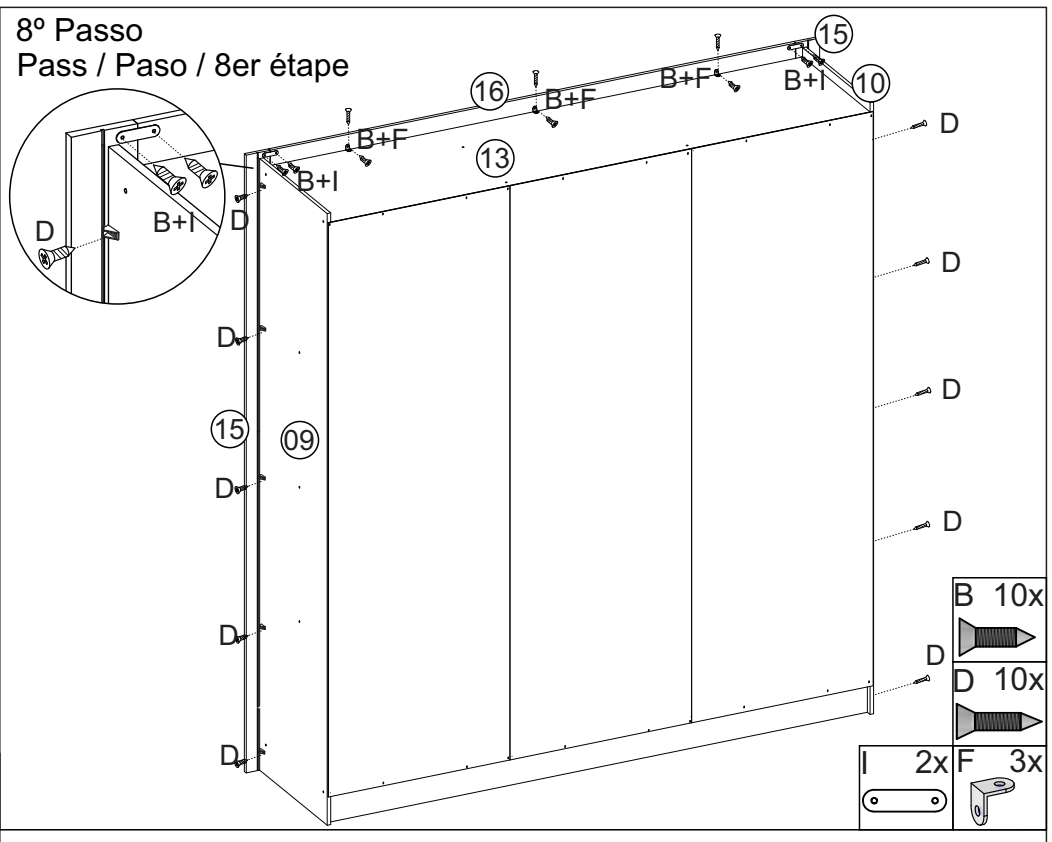

B 10x
D 10x
I 2x F 3x

9º Passo
Pass / Paso / 9er étape

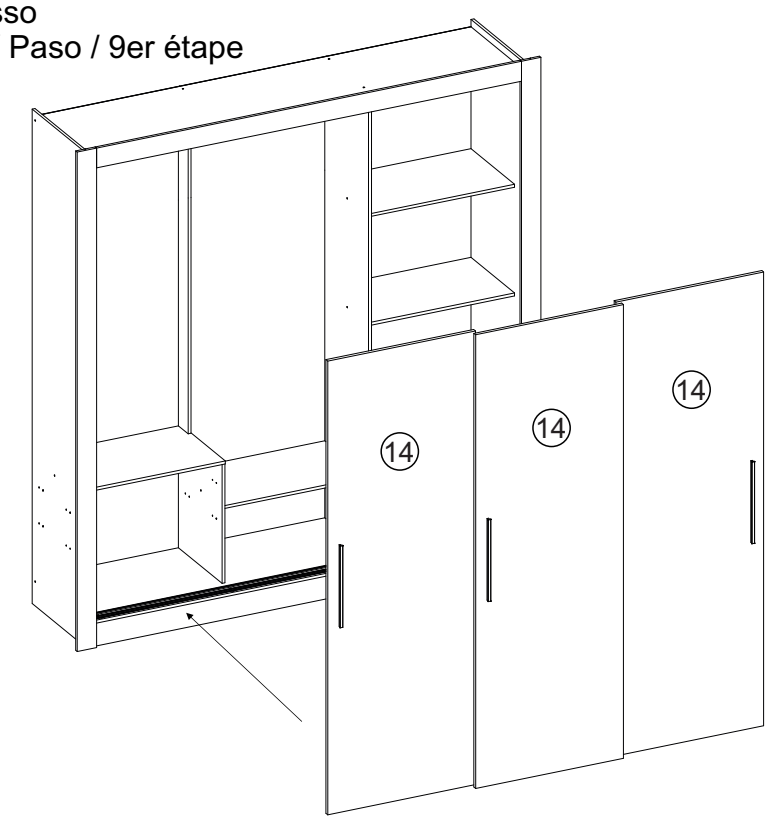

10º Passo
Pass / Paso / 10er étape

Opcional espelho / Optional mirror / Espejo opcional / Miroir en option

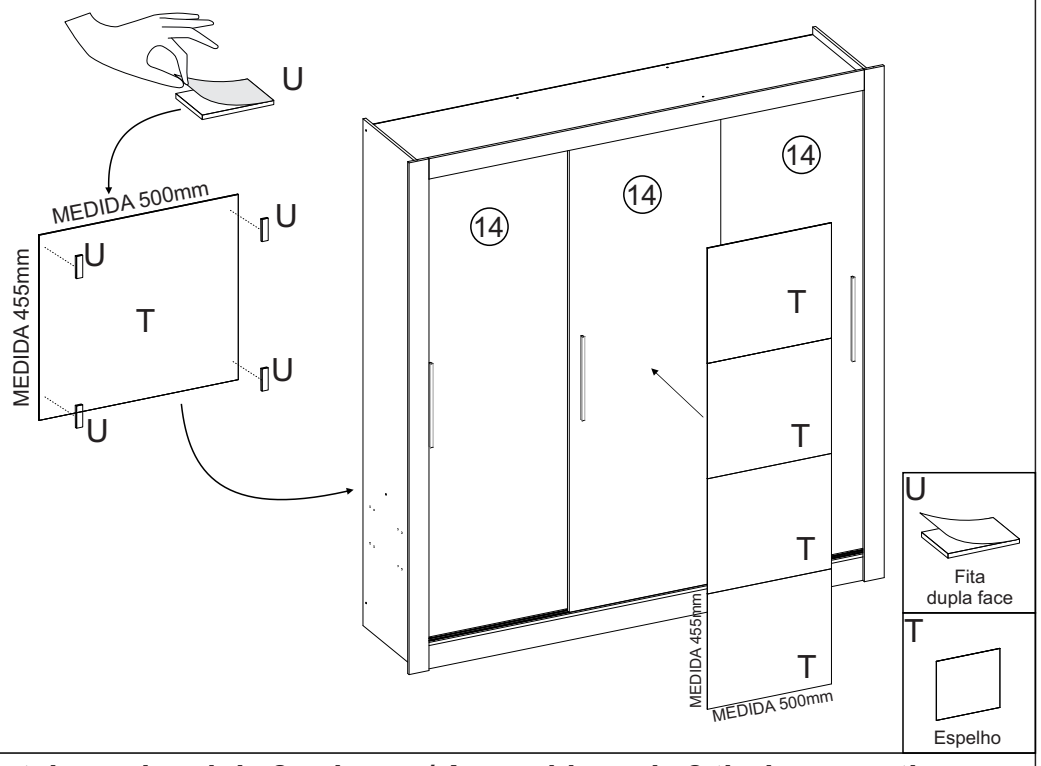

Montagem opcional de 2 gavetas / Optional 2 drawer assembly / Montaje opcional de 2 cajones / Assemblage de 2 tiroirs en option

ACESSÓRIOS | ACCESSORIES | ACCESORIOS

A 8x — Parafuso 4,0X25 Cabeça Chata
B 24x — Parafuso 3,5X10CC
E 16x — CAVILHA 6X30
F 8x — CANT. 18x18
H 6x — PREGO 10X10

11º Passo
Pass / Paso / 11er étape

R 16x — PF 3,5X20CF
V 8x — Distanciador
W 2x — Corrediça Telesc.300mm
X 1x — COLA

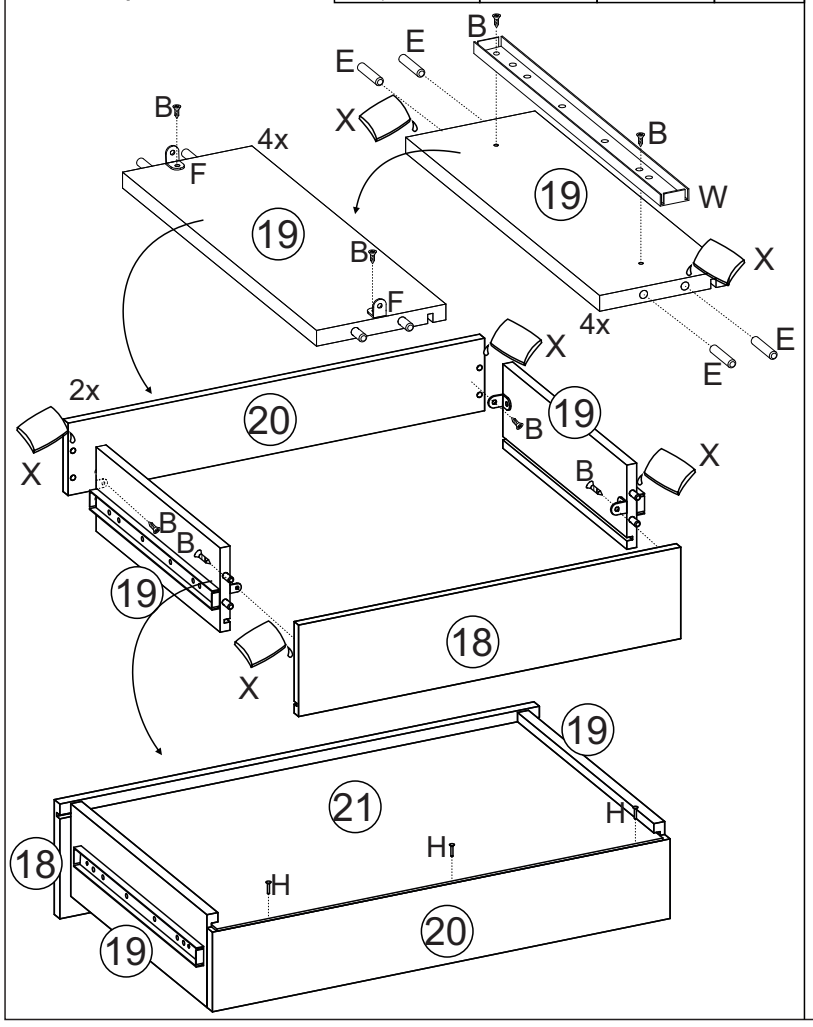

12º Passo
Pass / Paso / 12er étape

A gaveta pode ser montada de ambos os lados.
The drawer can be mounted on either side.
El cajón se puede montar en cualquier lado.
Le tiroir peut être monté de chaque côté.

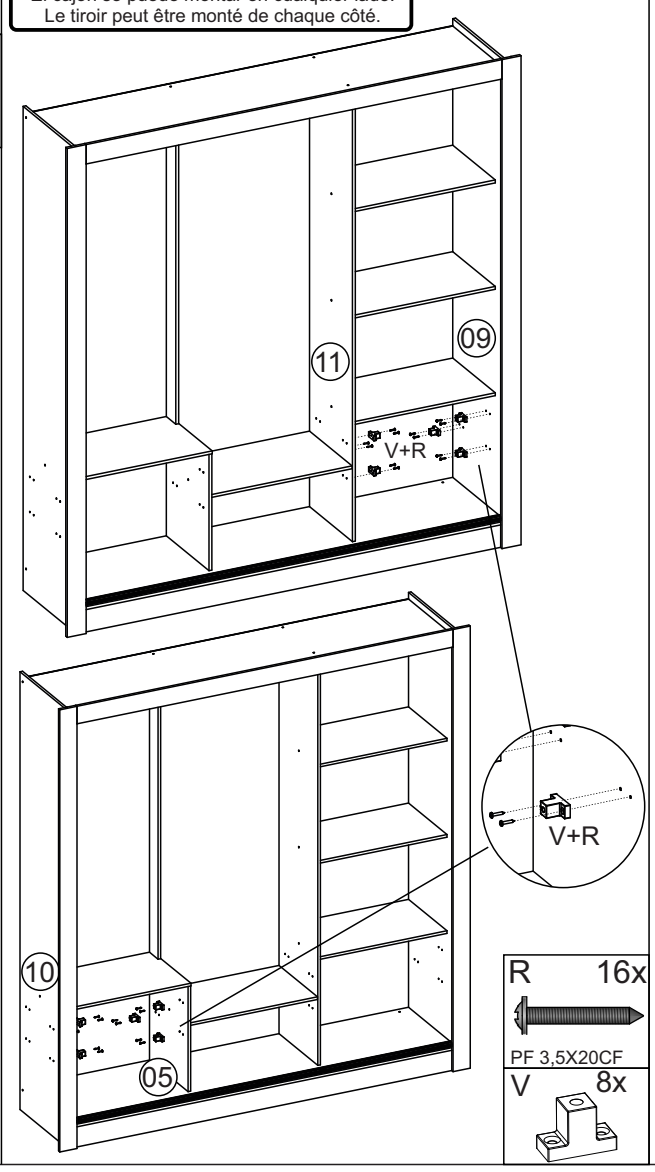

R 16x — PF 3,5X20CF
V 8x

13º Passo
Pass / Paso / 13er étape

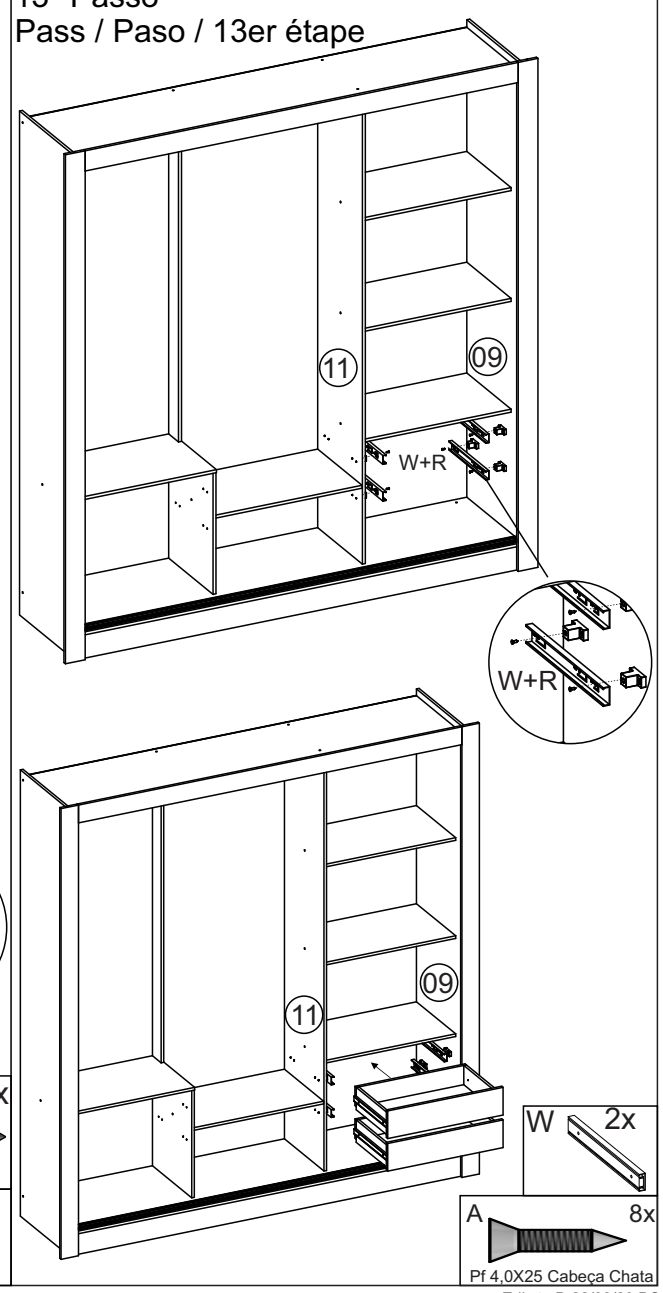

W 2x
A 8x — Pf 4,0X25 Cabeça Chata

Edição D 22/03/23 DS