escrivaninha
ELLEGANCE

MANUAL DE MONTAGEM

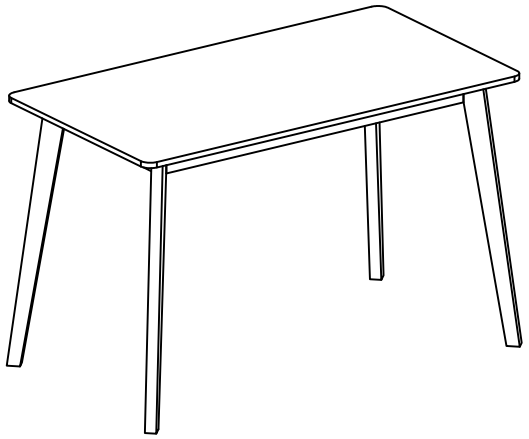

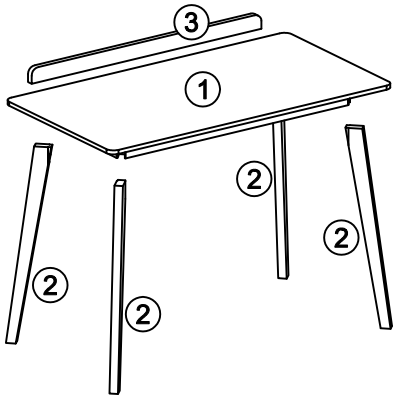

PARTES DO PRODUTO:

1. Tampo montado
2. Pé (4x)
3. Travessa traseira

ATENÇÃO:

1. Leia atentamente toda instrução antes de iniciar a montagem.
2. A montagem do produto deverá ser feita em uma superfície limpa e plana. Aconselhamos utilizar a própria embalagem para forrar o chão a fim de não danificar o produto.
3. Reserve área livre para montagem do produto.
4. Evite batidas e o contato com objetos cortantes.
5. Para a limpeza do produto, utilize um pano levemente umedecido com água, seguido de um pano seco.

VOCÊ PRECISARÁ DE:



20 min.

FERRAGEM:

A - PARAFUSO 7x80 (08x)



cab 17mm

B - CHAVE (01x)

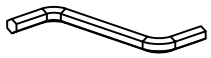

C - CANTONEIRA (02x)

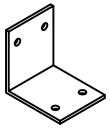

D - PARAFUSO 3,5x16 pan (08x)



PASSO 01:

Com o tampo [1] da mesa voltado para baixo, encaixe o pé [2] no canto das travessas e fixe a montagem usando os parafusos [A] e a chave [B]. Repita o processo para fixar os outros pés.

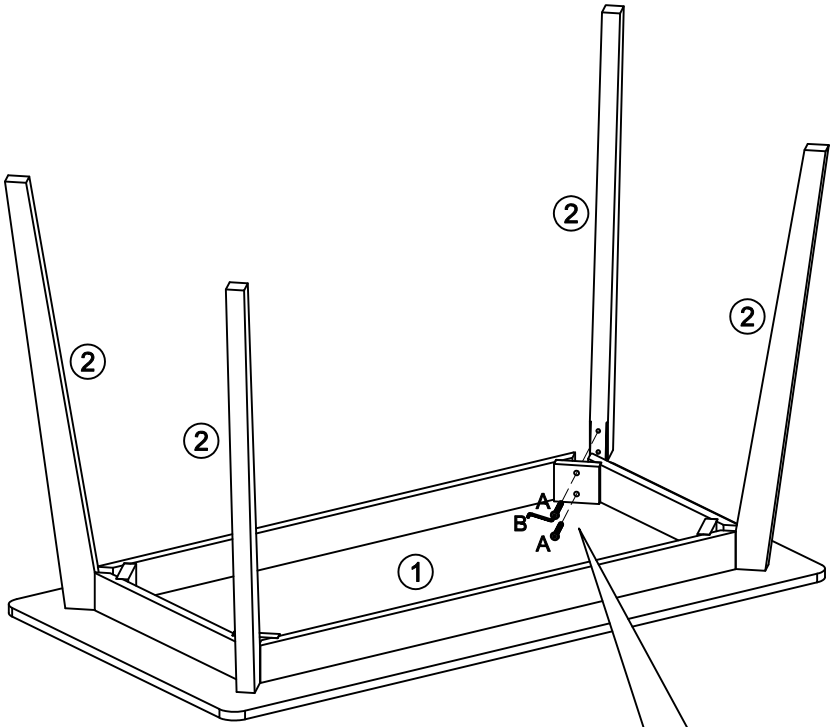

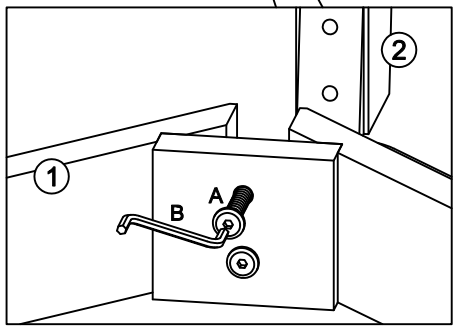

MANUAL DE MONTAGEM

PASSO 02:

Posicione a travessa traseira [3] sobre o tampo da mesa [1] e fixe a montagem usando as cantoneiras [C] e os parafusos [D].

