KIT TELHADO PARA:
MINI CAMA CASINHA GARDEN CT - 5000 - 2019

Casatema

MANUAL DE MONTAGEM

Opção A

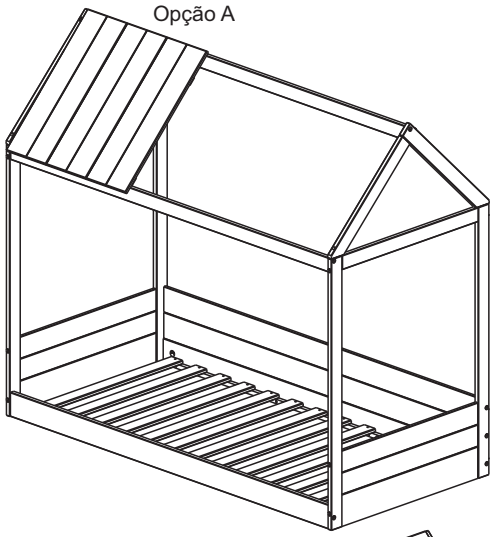

Opção B

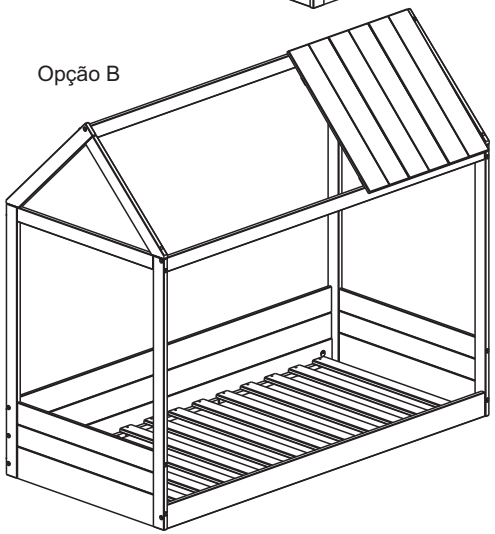

ATENÇÃO:

1. Leia atentamente toda instrução antes de iniciar a montagem .
2. A montagem do produto deverá ser feita em uma superfície limpa e plana. Aconselhamos utilizar a própria embalagem para forrar o chão a fim de não danificar o produto.
3. Reservar área livre para montagem do produto.
4. Evitar batidas e o contato com objetos cortantes.
5. Para a limpeza do produto, utilize um pano levemente umedecido com água, seguido de um pano seco.

PARTES DO PRODUTO:

1 - Telhado (1x)

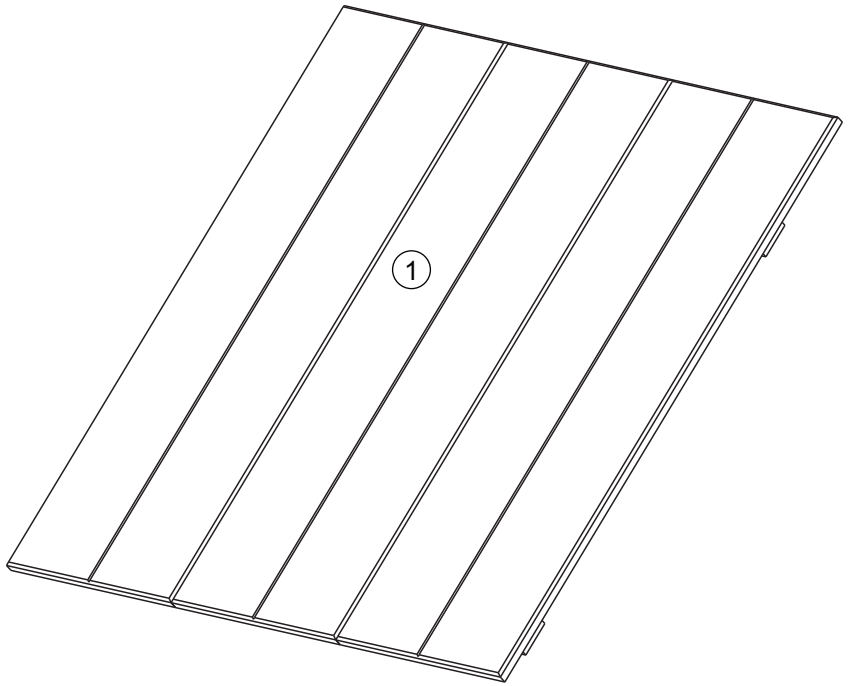

VOCÊ PRECISARÁ DE:

2 pessoas

30 min.

chave phillips

FERRAGEM:

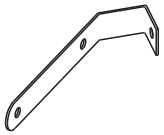

A - Gancho
Quant. Peças:02

B- Parafuso 3,5x16
Quant. Peças:06

MANUAL DE MONTAGEM

PASSO 1:

Fixar ganchos (A) usando parafuso (B) conforme detalhe.

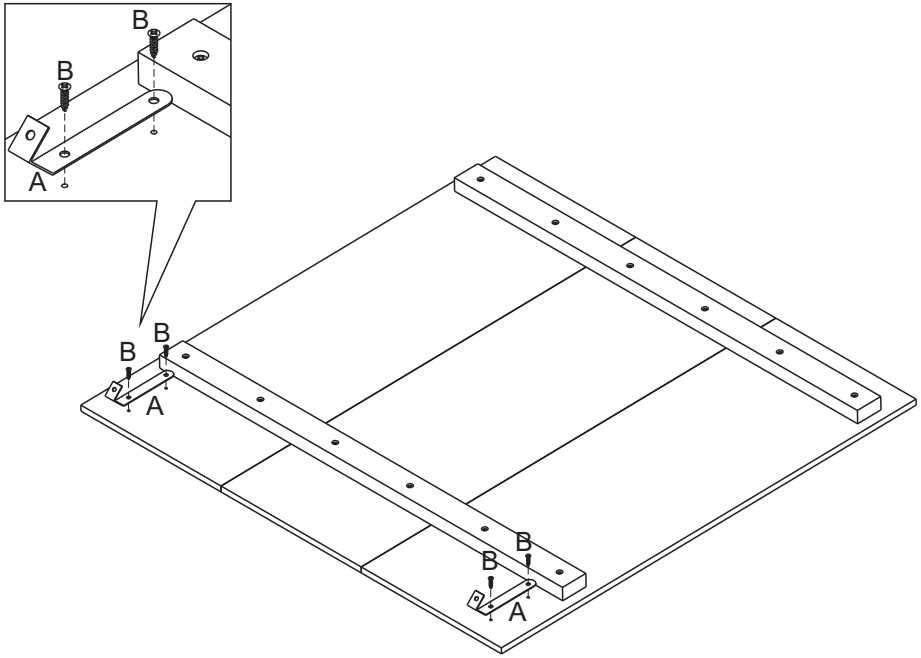

PASSO :2
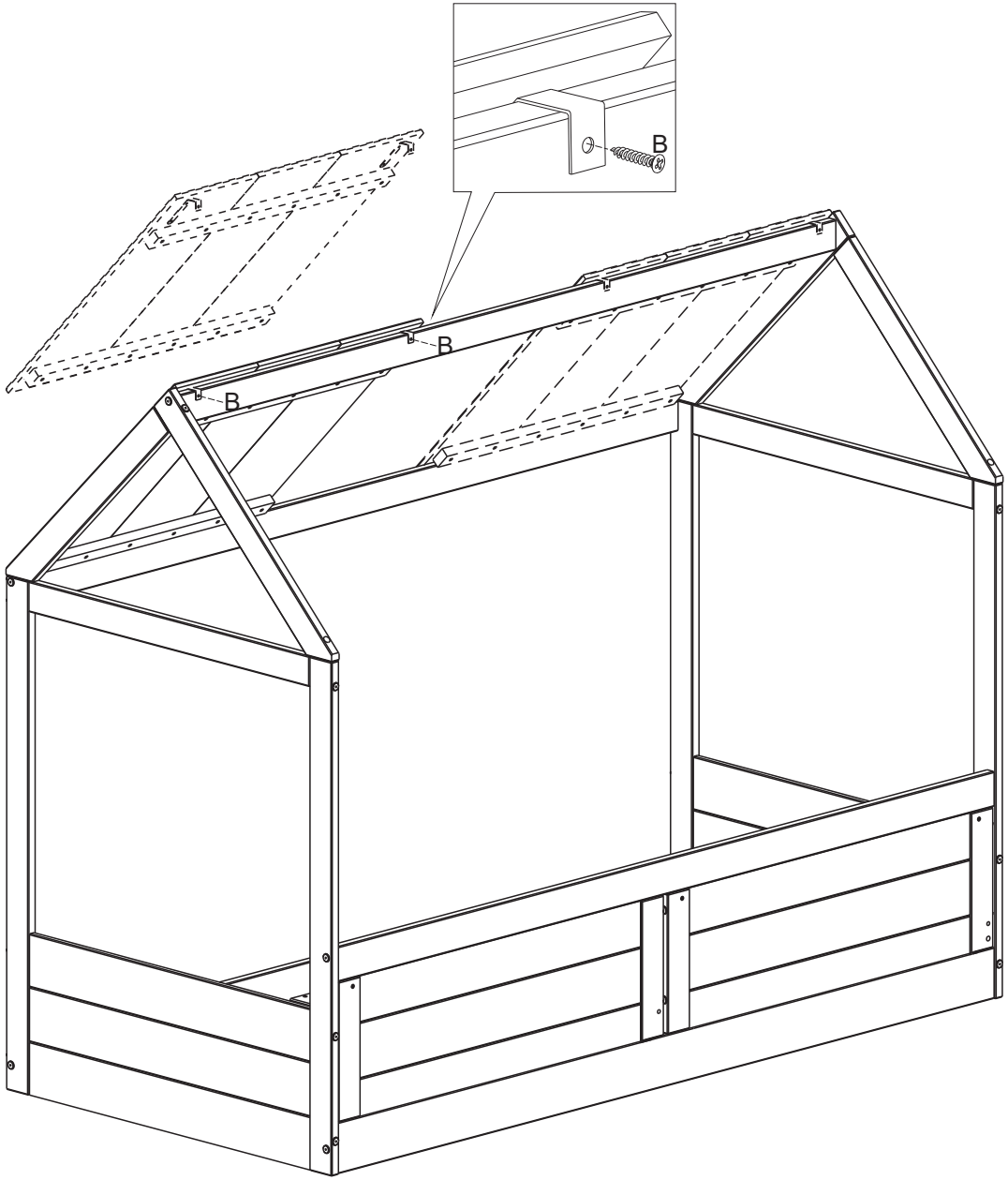
Definir lado e fixar telhado usando parafuso (B) conforme detalhe.