OPÇÕES DE MONTAGEM DOS COMBOS



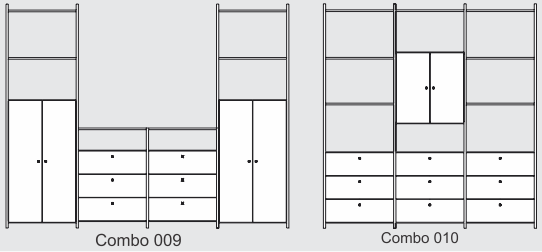

ATENÇÃO / ATTENTION / ATENCION

Quando for montar 1 módulo, utilizar 4 tubos externo, onde os furos não são vazados.
A partir do combo 4 o tubo interno tem os furos para fixação vazados.

When mounting 1 module, use 4 external tubes, where the holes are not drilled.
From combo 4 onwards, the inner tube has holes for fixing hollowed out.

Cuando monte 1 módulo, use 4 tubos externos, donde los agujeros no están perforados.
A partir del combo 4, los tubos internos cuentan con orificios para orificios de fijación.

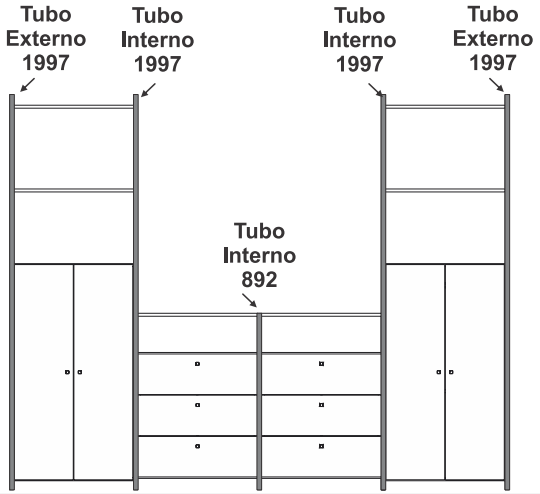

MANUAL DE INSTRUÇÕES

MANUAL DE INSTRUCCIONES

INSTRUCTION MANUAL

CERTIFICADO 90 dias GARANTIA

MODULO 003 METALIC - 22A
METALLIC MODULE 003 - 22A

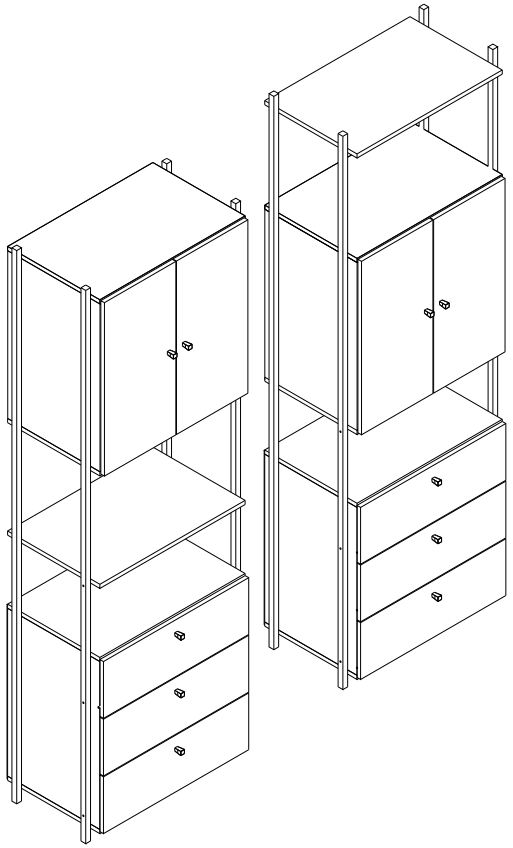

COMODA METALIC - 22A
METALLIC DRESSER - 22A
CÓMODA METALIC - 22A

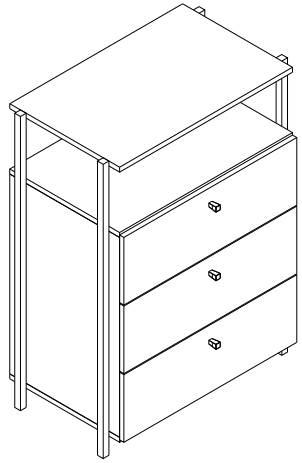

M.E. GONÇALVES
INDÚSTRIA DE MÓVEIS LTDA.
Avenida Maracanã, 4244 - Parque Industrial
Arapongas - PR - Brasil
Fone: +55 (43) 3274-8800
www.moveisestrela.com.br

Móveis Estrela

"Imagens meramente ilustrativas, sujeitas a alterações sem aviso prévio"
"Image merely illustrative, subject to change without prior notice"
"Imágenes ilustratibas, pueden ser cambiadas sin aviso previo "

Pessoas Necessárias para montagem

Necessary people for assembly

Gente necesaria para la asamblea

1 Adulto
1 Adult
1 Adulto

Ferramentas Necessárias (Não Inclusas)
Tools needed (not inclued)
Herramientas necesarias (no incluido)


Martelo
hammer
martillo


Parafusadeira
Screwdriver
destornillador


Chave Fenda
Slot Key
Clave de runura


Chave Phillips
Phillips Key
Clave Phillips

INFORMAÇÕES SOBRE SEGURANÇA

1. Esta embalagem contém peças pequenas, mantenha afastada de crianças até que o produto esteja montado.
2. As instruções são genéricas, as figuras podem variar.
3. Leia atentamente todas as instruções antes de iniciar a montagem.
4. Separe e guarde a etiqueta de identificação.
5. Confira se os volumes e quantidades de peças descritos no manual estão corretos.
6. Identifique as peças e separe os acessórios.
7. A montagem do produto deverá ser feita em uma superfície limpa e plana. Aconselhamos utilizar a própria embalagem para forrar o chão a fim de não danificar o produto.
8. Reservar área livre para montagem do produto.
9. Evitar batidas e o contato com objetos cortantes.
10. Não expor o móvel a calor excessivo (luz solar direta), ou umidade elevada.
11. Para limpeza use um pano macio seco ou ligeiramente umedecido com água.
Não use agentes de limpeza ou abrasivos.

SAFETY INFORMATION

1. This package contains small parts, keep away from children until the product is assembled.
2. The instructions are generic, the figures may vary.
3. Read all instructions carefully before starting assembly.
4. Separate and store the ID tag.
5. Check if the volumes and quantities of pieces described in the manual are correct.
6. Identify the pieces and separate accessories.
7. The assembly of the product shall be made on a clean and flat surface. We recommend using the package itself to cover the floor in order not to damage the product.
8. Reserve a specific area to assembly the product.
9. Avoid shocks and contact with sharp objects.
10. Do not expose the furniture to excessive heat (direct sunlight), or high humidity.
11. For cleaning use a dry soft cloth or slightly moistened with water.
Do not use cleaning agents or abrasives

INFORMACIÓN DE SEGURIDAD

1. Este paquete contiene piezas pequeñas, mantenga alejado de los niños hasta que el producto esté montado.
2. Las instrucciones son genéricas, los dibujos pueden variar.
3. Lea todas las instrucciones cuidadosamente antes de empezar el montaje.
4. Separar y almacenar la etiqueta de identificación.
5. Verifique si los volúmenes y cantidades de las piezas descritas en el manual estan correctas.
6. Identificar las piezas y separar los accesórios.
7. El montaje del producto se efectuará sobre una superficie limpia y plana. Se recomienda usar el propio envase para cubrir el suelo con el fin de no dañar el producto.
8. Reserve una área específica para el montaje del producto.
9. Evitar los golpes y el contacto con objetos afilados.
10. No exponga el mueble a un calor excesivo (luz solar directa), o alta humedad.
11. Para la limpieza utilice un paño suave y seco o ligeramente humedecido con agua.
No utilice productos de limpieza o abrasivos

Passo / Step / Paso 12:

D	*Acessório / Accessory / Acessorio* Parafuso 3,5 x 12 CC *Screw 3,5 x 12 CC* *Tornillo 3,5 x 12 CC*
QTD.	02
Dimensão:	3,5 x 12
Material:	Metal

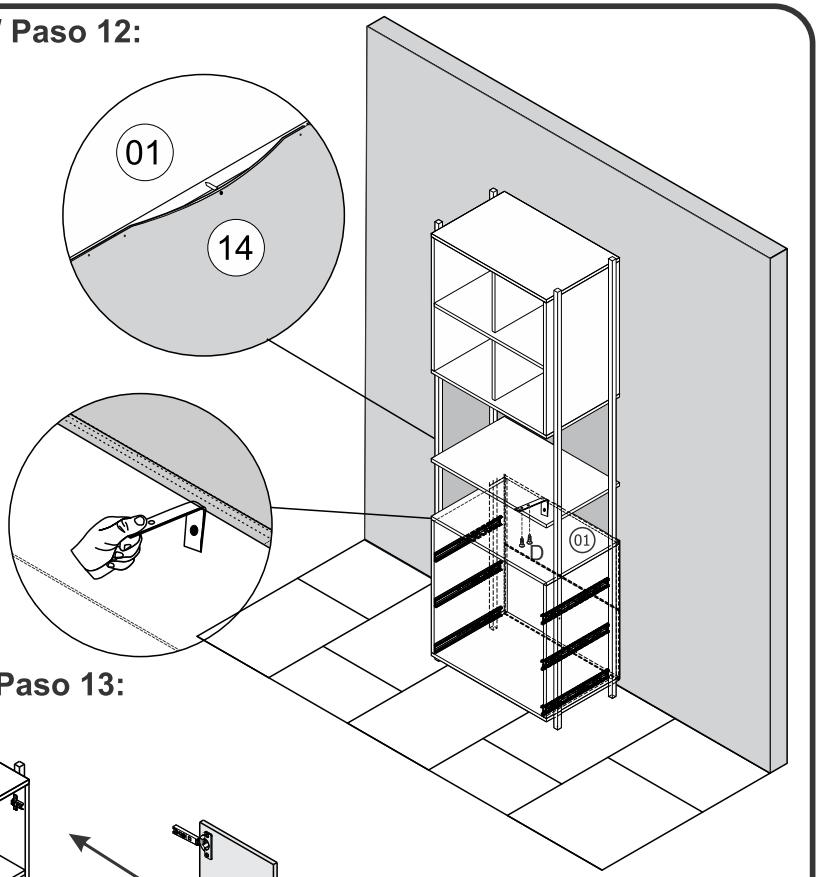

Passo / Step / Paso 13:

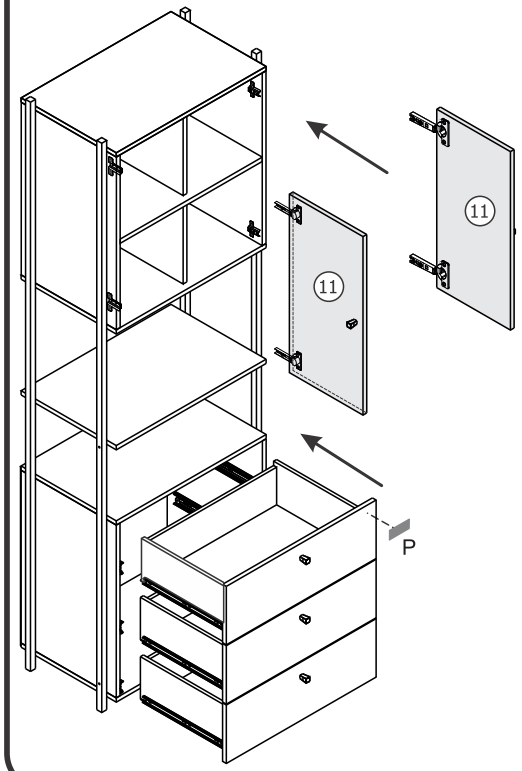

P	*Acessório / Accessory / Acessorio* *Etiqueta Móveis Estrela* *Móveis Estrela Label* *Etiqueta Móveis Estrela*
QTD.	01
Dimensão:	30x15x1
Material:	Plastico

Passo / Step / Paso 11:

R	Acessório / Accessory / Acessorio Corrediça Telescópica Telescopic Sliding Rail Rieles Telescópicos		
		QTD.	Dimensão: / Material:
		06	32x400mm / Metal
D	Acessório / Accessory / Acessorio Parafuso 3,5 x 12 CC Screw 3,5 x 12 CC Tornillo 3,5 x 12 CC		
		QTD.	Dimensão: / Material:
		24	3,5 x 12 / Metal

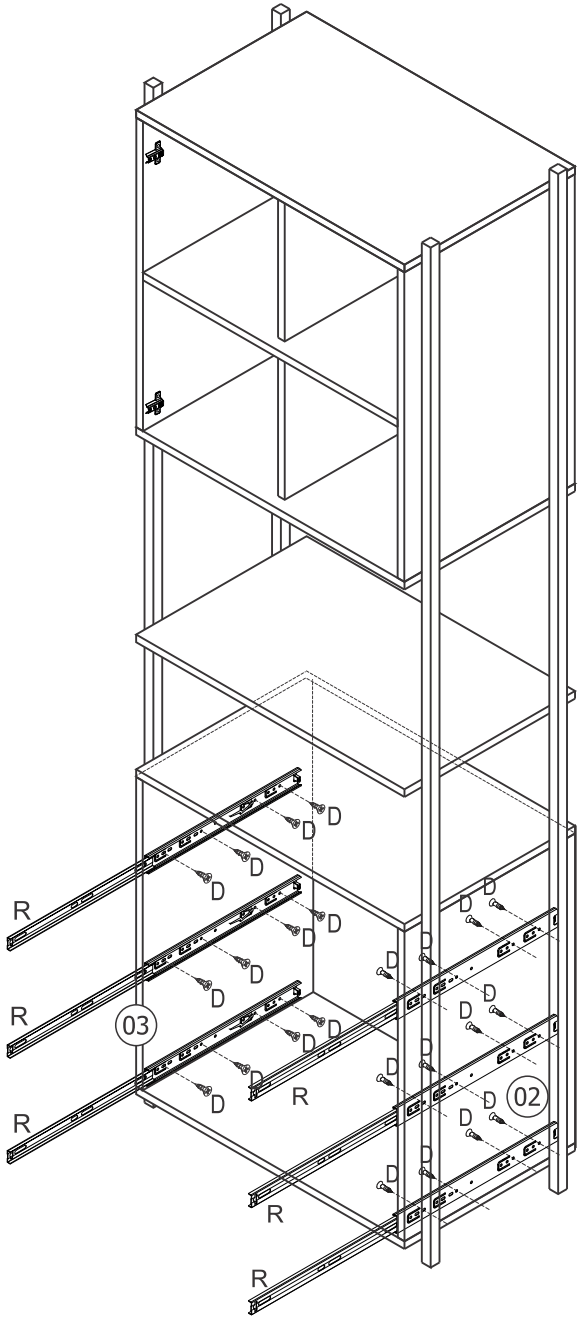

PESO SUPORTADO / DIMENSÕES PRODUTO MONTADO
SUPPORTED WEIGHT / DIMENSIONS ASSEMBLED PRODUCT
PESO SOPORTADO / DIMENSIONES PRODUCTO ARMADO

Modulo 3 / Module 3

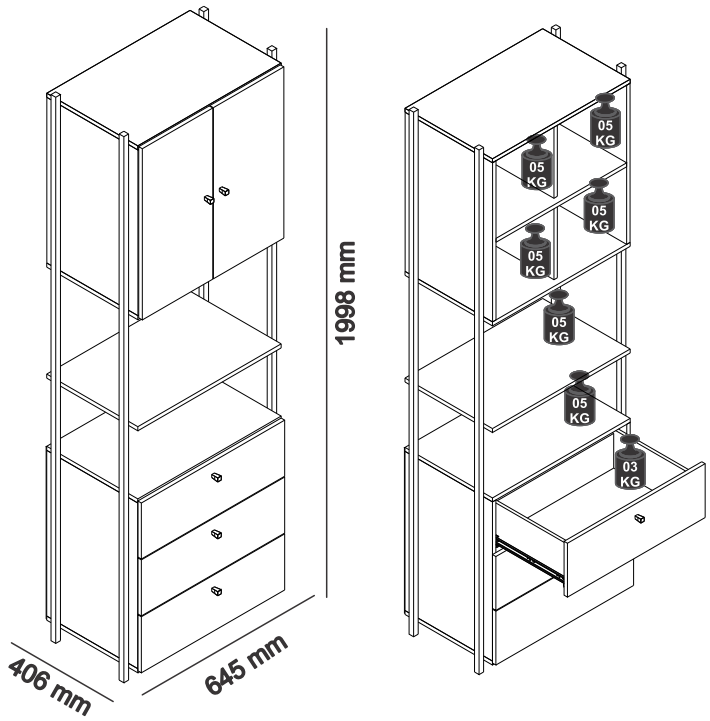

Comoda / Dresser / Cómoda

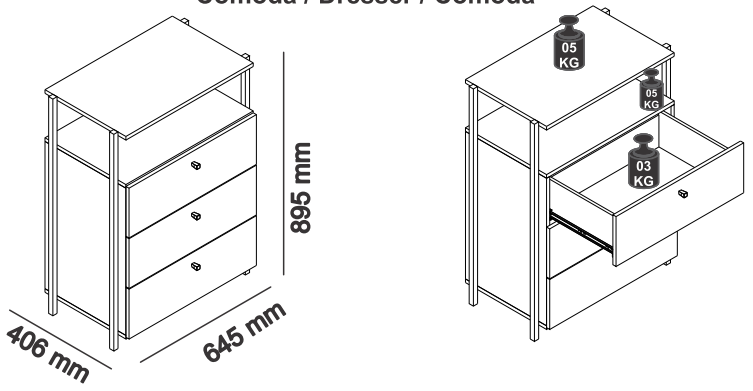

ASSISTÊNCIA TÉCNICA	***TECHNICAL ASSISTANCE***	***ASISTENCIA TÉCNICA***
Ao solicitar assistência técnica, informe o número da peça, nome, cor do produto e a data de fabricação do lote que se encontra carimbado na peça N° 16	*When request the technical assistance, inform the number of the piece name and color of the product and also the batch manufacturing date, that is stamped on the piece nº 16*	*Al solicitar la asistencia técnica, informe el número de la pieza, el nombre y el color del producto y también la fecha de fabricación del lote, que se estampa en la pieza nº 16*

IDENTIFICAÇÃO DA PEÇAS / PARTS IDENTIFICATION / IDENTIFICACIÓN DE PIEZAS
COMODA / DRESSER / CÓMODA

CÓDIGO		IDENTIFICAÇÃO DAS PEÇAS	*IDENTIFICACION OF PARTS*	*IDENTIFICACIÓN DE LAS PIEZAS*
29293	001	Chapéu e Base Gaveteiro	Dresser Hat and base	Sombrero y Base cómoda
29293	002	Lateral Direita Gaveteiro	Dresser Right Side	Lateral derecha cómoda
29293	003	Lateral Esquerda Gaveteiro	Dresser Left Side	Lateral Izquierdo cómoda
29293	007	Frente da Gaveta	Drawer Front	Frente del cajón
29293	010	Prateleira Externa	External shelf	Estante externo
29293	012	Lateral da Gaveta	Drawer side	Lado del cajón
29293	013	Contra Fundo da Gaveta	Drawer Back	Contra el fondo
29293	014	Fundo do Gaveteiro	Back Background	Fondo trasero
29293	016	Fundo da Gaveta	Drawer bottom	Fondo del cajón
29343 30015	018	Tubo 892	Tube 892	Tubo 892

FERRAGENS COMODA / DRESSER IRONMONGERY / HERRAJES CÓMODA

	Acessório / Accessory / Accessorio	QTD.	Dimensão:	Material:
A	Parafuso 5,0 x 60 CC *Screw 5,0 x 60 CC* *Tornillo 5,0 x 60 CC*	01	5,0 x 60	Metal
B	Parafuso 4,0 x 30 Flangeado *Screw Flangeado 4,0 x 30* *Tornillo 4,0 x 30 Flangeado*	03	4,0 x 30	Metal
C	Parafuso 5,0 x 25 CC *Screw 5,0 x 25 CC* *Tornillo 5,0 x 25 CC*	08	5,0 x 25	Metal
D	Parafuso 3,5 x 12 CC *Screw 3,5 x 12 CC* *Tornillo 3,5 x 12 CC*	51	3,5 x 12	Metal
E	Parafuso Minifix *Minifix Screw* *Tornillo Minifix*	14	6,0 x 31	Metal
F	Tambor Minifix *Minifix Nut* *Tambor Minifix*	14	12 x 10	Metal
G	Prego 8 x 8 *Nail 8 x 8* *Clavo 8 x 8*	30	8 x 8	Metal
H	Parafuso 5,0 x 13 CC *Screw 5,0 x 13 CC* *Tornillo 5,0 x 13 CC*	04	5,0 x 13	Metal
I	Cavilha *Dowel* *Clavija*	20	6 x 30	Madeira
J	Cantoneira *Corner Brace* *Cantonera*	04	—	Metal
K	Alça de Segurança *Safety Strap* *Correa de seguridad*	01	260x30x1	Poliester
L	Arruela Lisa *Flat Washer* *Arandela plana*	01	22x1	Metal
M	Tampa Adesiva 18mm Adhesiva Label 18mm Tapa Adhesiva 18mm	12	18mm	Plástico
N	Perfil H *Profile H* *Perfil H*	01	573mm	Plastico
O	Puxador *Puller* *Arrancador*	03	---	Plastico
P	Etiqueta Móveis Estrela *Móveis Estrela Label* *Etiqueta Móveis Estrela*	01	30x15x1	Plastico
Q	Bucha 8mm *Bushing 8mm* *Casquillo 8mm*	01	38 x 8	Plastico
R	Corrediça Telescópica *Telescopic Sliding Rail* *Rieles Telescópicos*	06	32x400mm	Metal
S	Corrediça Telescópica *Telescopic Sliding Rail* *Rieles Telescópicos*	06	32x400mm	Metal
T	Parafuso 4,0 x 40 CC *Screw 4,0 x 40 CC* *Tornillo 4,0 x 40 CC*	12	4,0 x 40	Metal
U	Parafuso 3,0 x 20 CC *Screw 3,0 x 20 CC* *Tornillo 3,0 x 20 CC*	30	3,0 x 20	Metal
V	Cantoneira Triangular *Triangle Corner Brace* *Cantonera Triangular*	03	—	Plastico

FERRAGENS ESCALA REAL / REAL SCALE IRONMONGERY / HERRAJES EN TAMAÑO COMPLETO

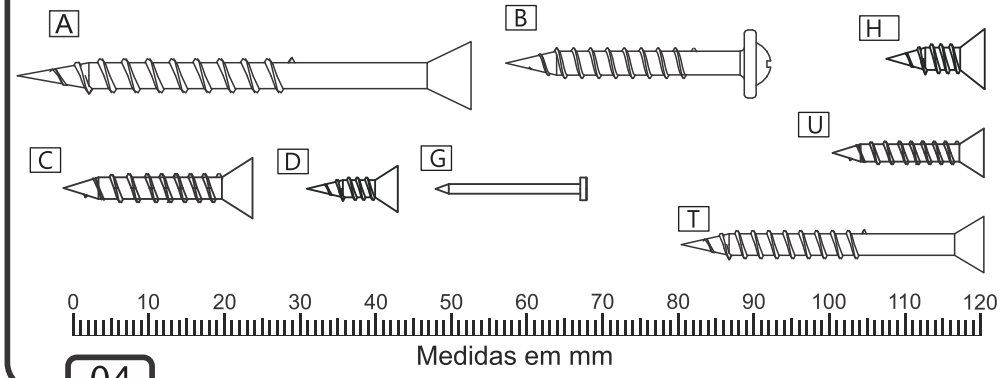

Passo / Step / Paso 10:

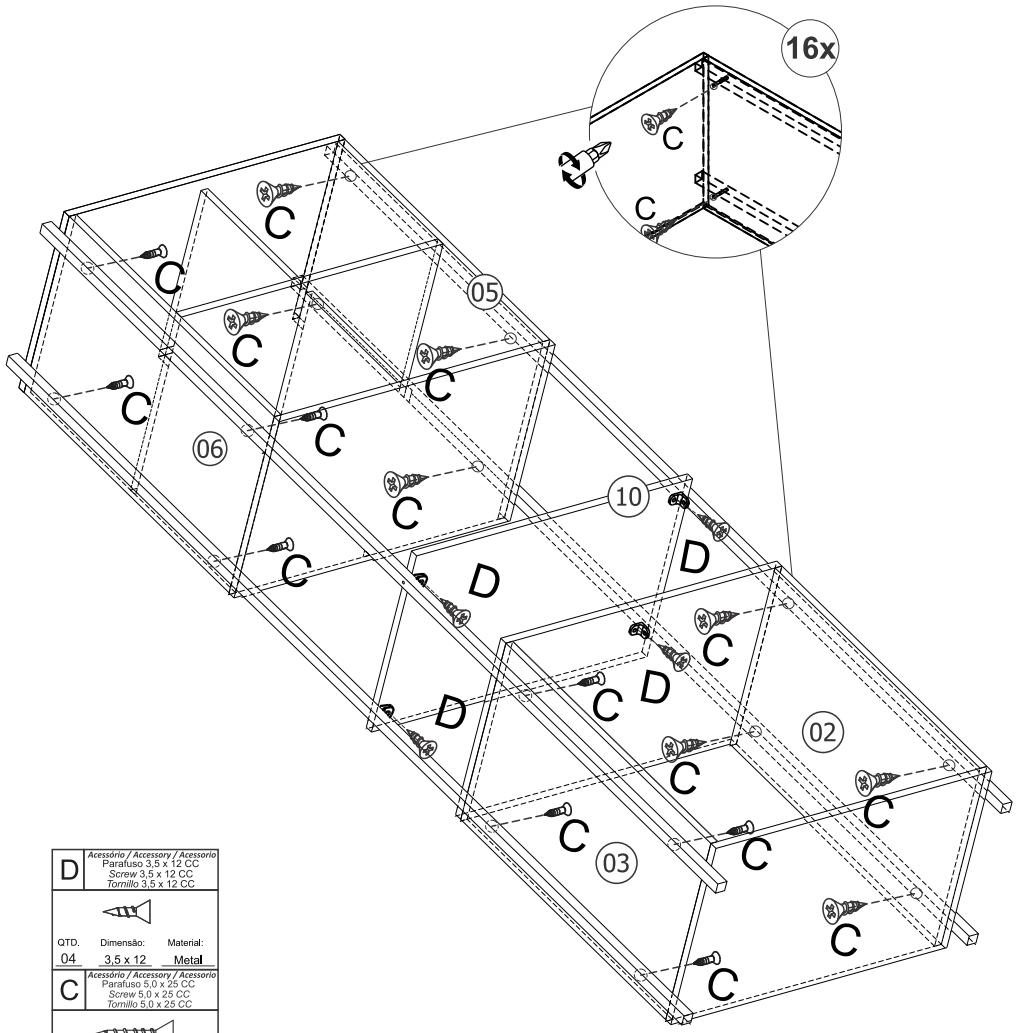

	Acessório / Accessory / Accessorio	QTD.	Dimensão:	Material:
D	Parafuso 3,5 x 12 CC *Screw 3,5 x 12 CC* *Tornillo 3,5 x 12 CC*	04	3,5 x 12	Metal
C	Parafuso 5,0 x 25 CC *Screw 5,0 x 25 CC* *Tornillo 5,0 x 25 CC*	16	5,0 x 25	Metal

Passo / Step / Paso 8:

M	Acessório / Accessory / Acessorio Tampa Adesiva 18mm Adhesiva Label 18mm Tapa Adhesiva 18mm		
QTD.	Dimensão:	Material:	
14	18mm	Plástico	

Z	Acessório / Accessory / Acessorio Haste Dupla Minifix *Minifix Double Rod* *Minifix Doble Varilla*		
QTD.	Dimensão:	Material:	
01	--	Metal	

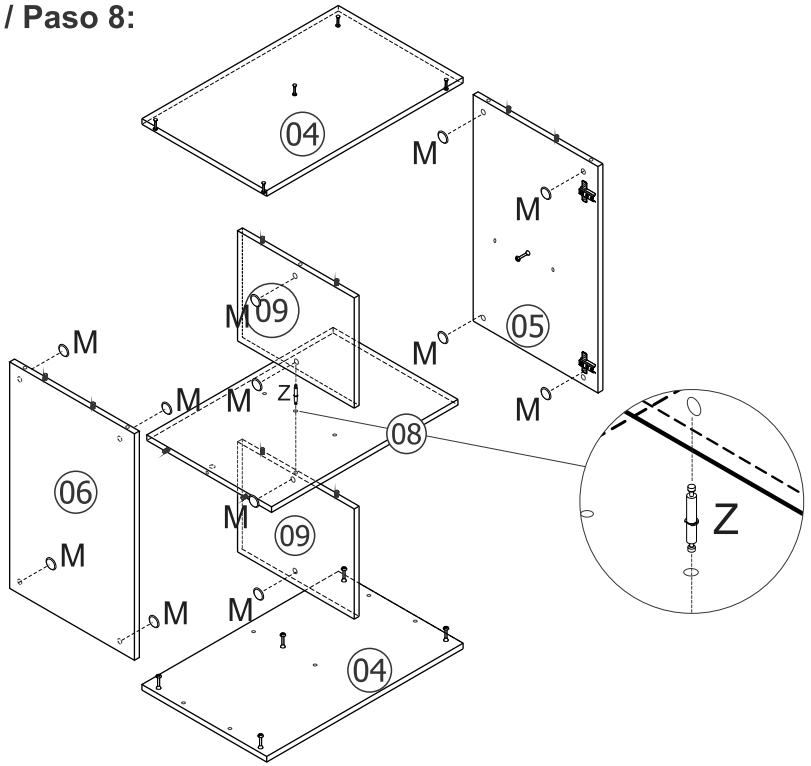

Passo / Step / Paso 9:

G	Acessório / Accessory / Acessorio Prego 8 x 8 Nail 8 x 8 Clavo 8 x 8		
QTD.	Dimensão:	Material:	
19	19 x 1	Metal	

Y	Acessório / Acessory / Acessorio Chapa Junção Fundo *Insulation Pins* *Chapa Prendedora*		
QTD.	Dimensão:	Material:	
03	13x13x1	Metal	

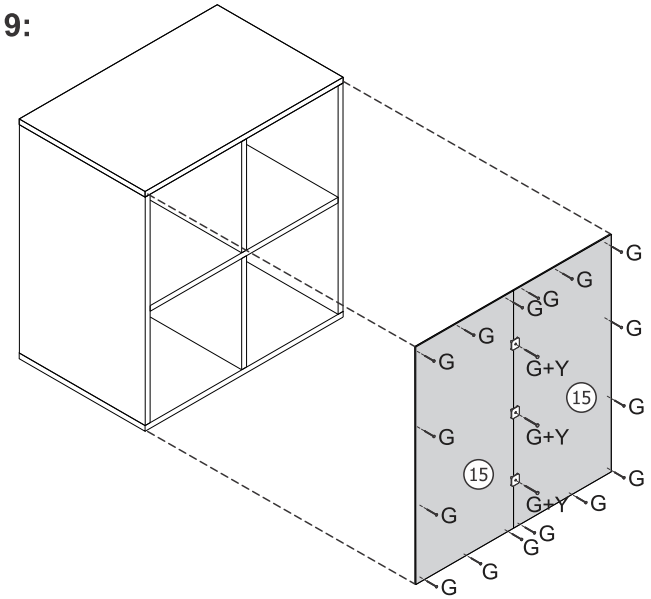

IDENTIFICAÇÃO DAS PEÇAS / IDENTIFICATION OF PARTS / IDENTIFICACIÓN DE LAS PIEZAS

COMODA / DRESSER / CÓMODA

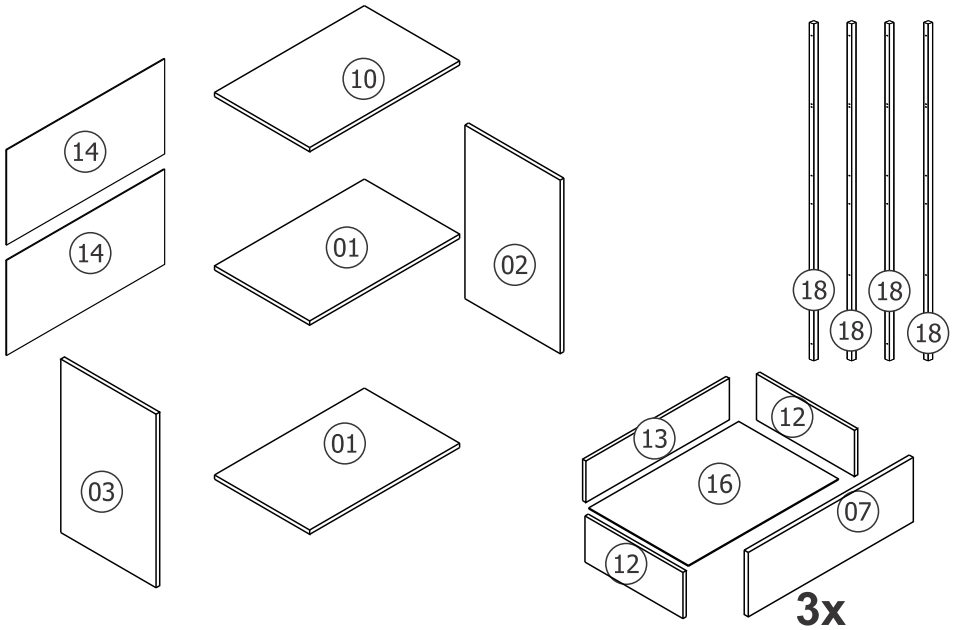

OPÇÕES DE MONTAGEM MODULO

Abaixo indicação da furação a ser utilizada de acordo com a opção de montagem escolhida.
Below is an indication of the drilling to be used according to the chosen mounting option.
A continuación se indica la perforación a utilizar según la opción de montaje elegida.

Medidas em cm

A

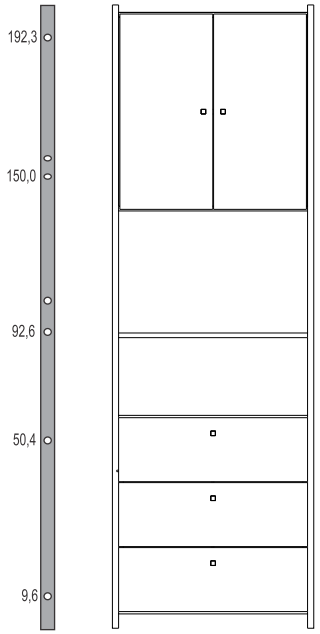

B

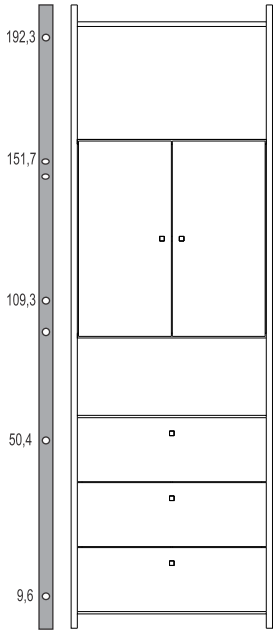

MONTAGEM COMODA

Medidas em cm

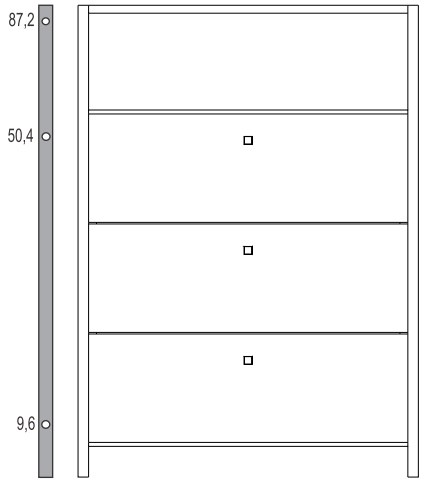

Passo / Step / Paso 7:

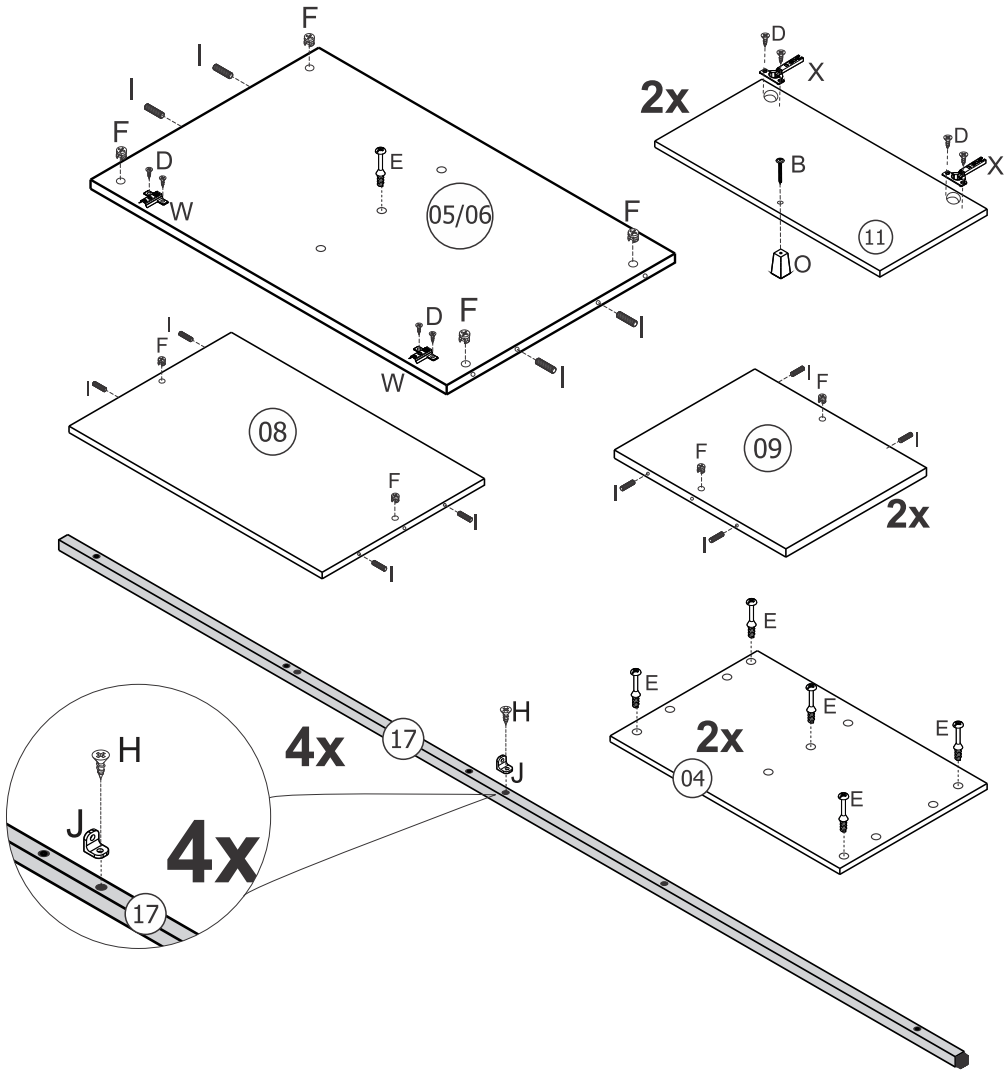

B	Acessório / Accessory / Acessorio Parafuso 4,0 x 30 Flangeado *Screw Flangeado 4,0 x 30* *Tornillo 4,0 x 30 Flangeado*			E	Acessório / Accessory / Acessorio Parafuso Minifix *Minifix Screw* *Tornillo Minifix*			F	Acessório / Accessory / Acessorio Tambor Minifix *Minifix Nut* *Tambor Minifix*			X	Acessório / Accessory / Acessorio Dobradiça Reta *Straight hinge* *Bisagra recta*			D	Acessório / Accessory / Acessorio Parafuso 3,5 x 12 CC *Screw 3,5 x 12 CC* *Tornillo 3,5 x 12 CC*		
QTD.	Dimensão:	Material:		QTD.	Dimensão:	Material:		QTD.	Dimensão:	Material:		QTD.	Dimensão:	Material:		QTD.	Dimensão:	Material:	
02	4,0 x 30	Metal		12	6,0 x 31	Metal		14	12 x 10	Metal		04	----	Metal		16	3,5 x 12	Metal	
I	Acessório / Accessory / Acessorio Cavilha *Dowel* *Clavija*			O	Acessório / Accessory / Acessorio Puxador *Puller* *Arrancador*			H	Acessório / Accessory / Acessorio Parafuso 5,0 x 13 CC *Screw 5,0 x 13 CC* *Tornillo 5,0 x 13 CC*			J	Acessório / Accessory / Acessorio Cantoneira *Corner Brace* *Cantonera*			W	Acessório / Accessory / Acessorio Calço dobradiça 7mm Hinge Shim cuña de bisagra		
QTD.	Dimensão:	Material:		QTD.	Dimensão:	Material:		QTD.	Dimensão:	Material:		QTD.	Dimensão:	Material:		QTD.	Dimensão:	Material:	
20	6 x 30	Madeira		02	----	Plastico		04	5,0 x 13	Metal		04	——	Metal		04	—	Metal	

IDENTIFICAÇÃO DA PEÇAS / PARTS IDENTIFICATION / IDENTIFICACIÓN DE PIEZAS NICHO / NICHE

CÓDIGO		IDENTIFICAÇÃO DAS PEÇAS	*IDENTIFICACION OF PARTS*	*IDENTIFICACIÓN DE LAS PIEZAS*
29294	004	Chapéu e Base Nicho	Dresser Hat and base	Sombrero y Base cómoda
29294	005	Lateral Direita Nicho	Dresser Right Side	Lateral derecha cómoda
29294	006	Lateral Esquerda Nicho	Dresser Left Side	Lateral Izquierdo cómoda
29294	008	Prateleira Nicho	Niche shelf	estante de nicho
29294	009	Divisória Nicho	Niche divider	divisor de nicho
29294	011	Portas	Doors	Puertas
29294	015	Fundo do Nicho	Niche Background	Fondo de nicho
29288 30014	17	Tubo1997	Tube	Tubo

FERRAGENS NICHO / IRONMONGERY NICHE / HERRAJES NICHO

B	C	D	E	F	G
Acessório / Accessory / Acessorio Parafuso 4,0 x 30 Flangeado *Screw Flangeado 4,0 x 30* *Tornillo 4,0 x 30 Flangeado*	*Acessório / Accessory / Acessorio* Parafuso 5,0 x 25 CC *Screw 5,0 x 25 CC* *Tornillo 5,0 x 25 CC*	*Acessório / Accessory / Acessorio* Parafuso 3,5 x 12 CC *Screw 3,5 x 12 CC* *Tornillo 3,5 x 12 CC*	*Acessório / Accessory / Acessorio* Parafuso Minifix *Minifix Screw* *Tornillo Minifix*	*Acessório / Accessory / Acessorio* Tambor Minifix *Minifix Nut* *Tambor Minifix*	*Acessório / Accessory / Acessorio* *Prego 8 x 8* *Nail 8 x 8* *Clavo 8 x 8*
QTD. 02 Dimensão: 4,0 x 30 Material: Metal	QTD. 08 Dimensão: 5,0 x 25 Material: Metal	QTD. 46 Dimensão: 3,5 x 12 Material: Metal	QTD. 12 Dimensão: 6,0 x 31 Material: Metal	QTD. 14 Dimensão: 12 x 10 Material: Metal	QTD. 19 Dimensão: 8 x 8 Material: Metal

I	M	X	W	Y	Z
Acessório / Accessory / Acessorio Cavilha *Dowel* *Clavija*	*Acessório / Accessory / Acessorio* Tampa Adesiva 18mm Adhesiva Label 18mm Tapa Adhesiva 18mm	*Acessório / Accessory / Acessorio* Dobradiça Reta *Straight hinge* *Bisagra recta*	*Acessório / Accessory / Acessorio* Calço dobradiça 7mm Hinge Shim cuña de bisagra	*Acessório / Accessory / Acessorio* Chapa Junção Fundo *Insulation Pins* *Chapa Prendedora*	*Acessório / Accessory / Acessorio* Haste Dupla Minifix *Minifix Double Rod* *Minifix Doble Varilla*
QTD. 20 Dimensão: 6 x 30 Material: Madeira	QTD. 14 Dimensão: 18mm Material: Plástico	QTD. 04 Dimensão: ---- Material: Metal	QTD. 04 Dimensão: — Material: Metal	QTD. 03 Dimensão: 13x13x1 Material: Metal	QTD. 01 Dimensão: -- Material: Metal

FERRAGENS ESCALA REAL / REAL SCALE IRONMONGERY / HERRAJES EN TAMAÑO COMPLETO

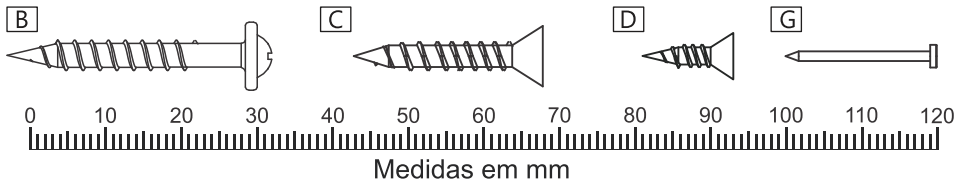

IDENTIFICAÇÃO DAS PEÇAS / IDENTIFICATION OF PARTS / IDENTIFICACIÓN DE LAS PIEZAS

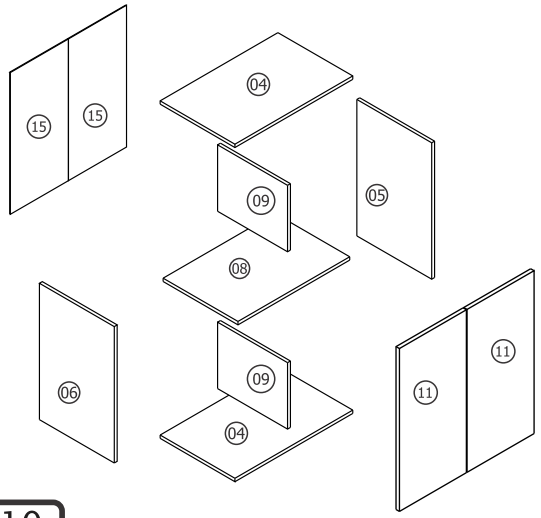

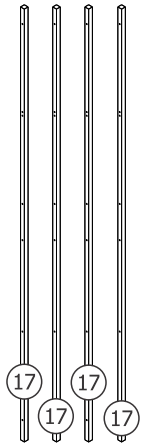

Passo / Step / Paso 1:

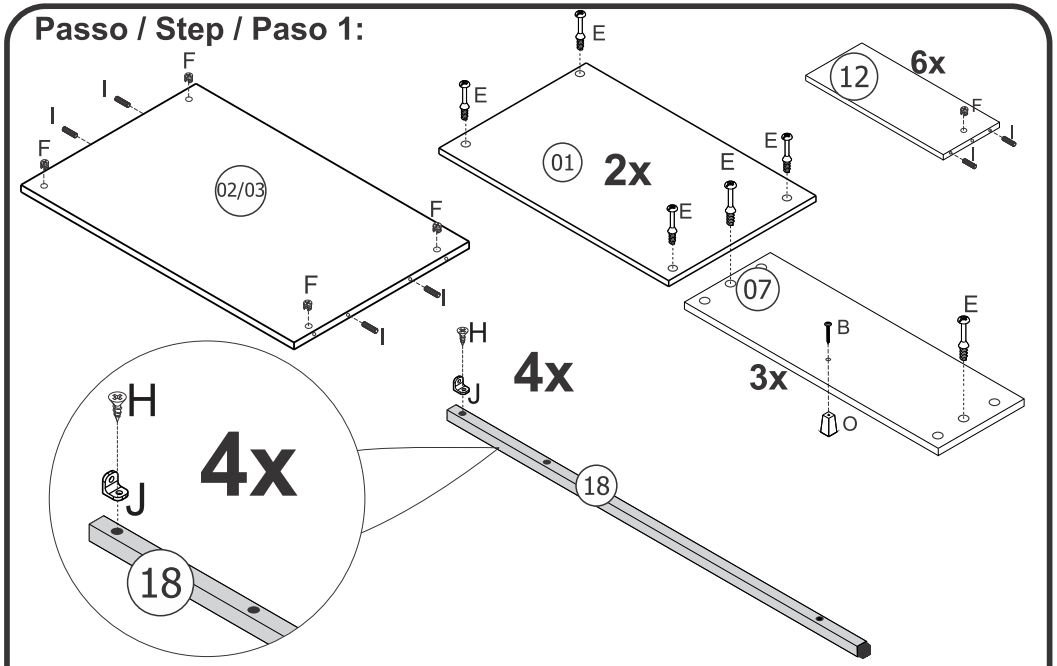

B	E	F
Acessório / Accessory / Acessorio Parafuso 4,0 x 30 Flangeado *Screw Flangeado 4,0 x 30* *Tornillo 4,0 x 30 Flangeado*	*Acessório / Accessory / Acessorio* Parafuso Minifix *Minifix Screw* *Tornillo Minifix*	*Acessório / Accessory / Acessorio* Tambor Minifix *Minifix Nut* *Tambor Minifix*
QTD. 03 Dimensão: 4,0 x 30 Material: Metal	QTD. 14 Dimensão: 6,0 x 31 Material: Metal	QTD. 14 Dimensão: 12 x 10 Material: Metal

I	O	H	J
Acessório / Accessory / Acessorio Cavilha *Dowel* *Clavija*	*Acessório / Accessory / Acessorio* Puxador *Puller* *Arrancador*	*Acessório / Accessory / Acessorio* Parafuso 5,0 x 13 CC *Screw 5,0 x 13 CC* *Tornillo 5,0 x 13 CC*	*Acessório / Accessory / Acessorio* Cantoneira *Corner Brace* *Cantonera*
QTD. 20 Dimensão: 6 x 30 Material: Madeira	QTD. 03 Dimensão: ---- Material: Plastico	QTD. 04 Dimensão: 5,0 x 13 Material: Metal	QTD. 04 Dimensão: — Material: Metal

Passo / Step / Paso 2:

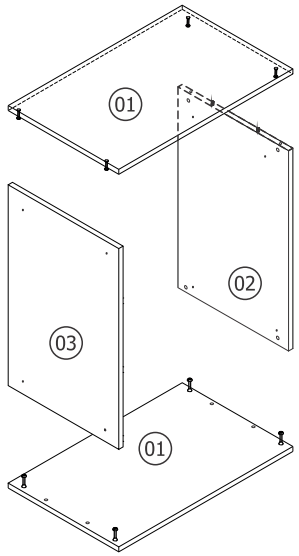

Passo / Step / Paso 3

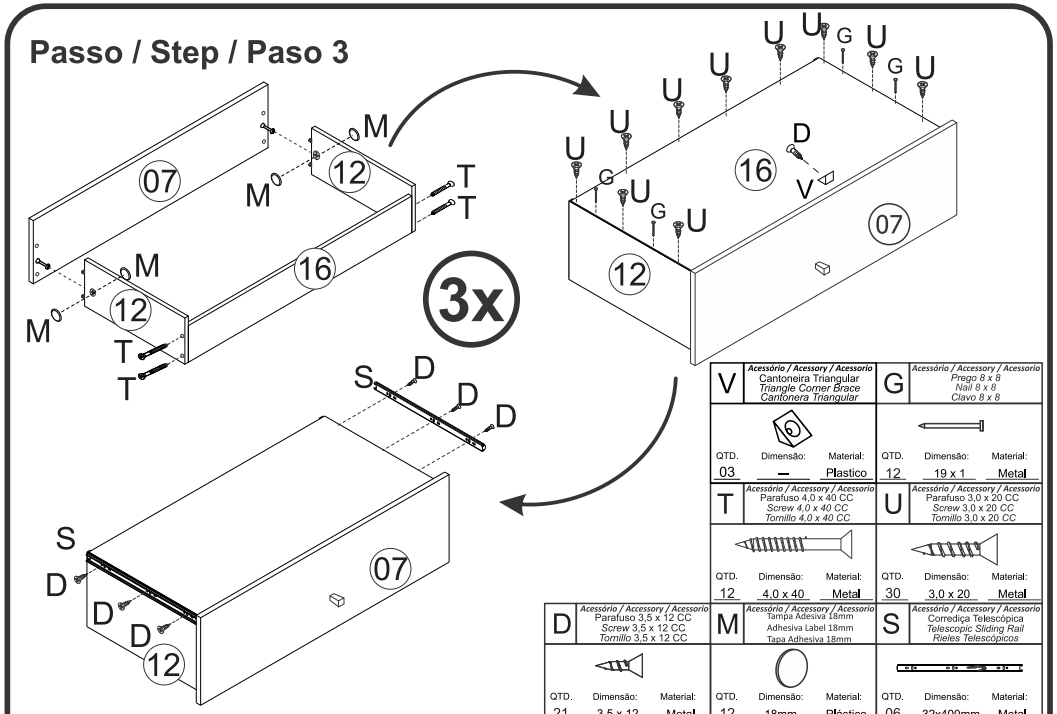

	Acessório / Accessory / Acessorio	QTD.	Dimensão:	Material:
V	Cantoneira Triangular Triangle Corner Brace Cantonera Triangular	03	—	Plastico
G	Prego 8 x 8 Nail 8 x 8 Clavo 8 x 8	12	19 x 1	Metal
T	Parafuso 4,0 x 40 CC Screw 4,0 x 40 CC Tornillo 4,0 x 40 CC	12	4,0 x 40	Metal
U	Parafuso 3,0 x 20 CC Screw 3,0 x 20 CC Tornillo 3,0 x 20 CC	30	3,0 x 20	Metal
D	Parafuso 3,5 x 12 CC Screw 3,5 x 12 CC Tornillo 3,5 x 12 CC	21	3,5 x 12	Metal
M	Tampa Adesiva 18mm Adhesiva Label 18mm Tapa Adhesiva 18mm	12	18mm	Plástico
S	Corrediça Telescópica Telescopic Sliding Rail Rieles Telescópicos	06	32x400mm	Metal

Passo / Step / Paso 4:

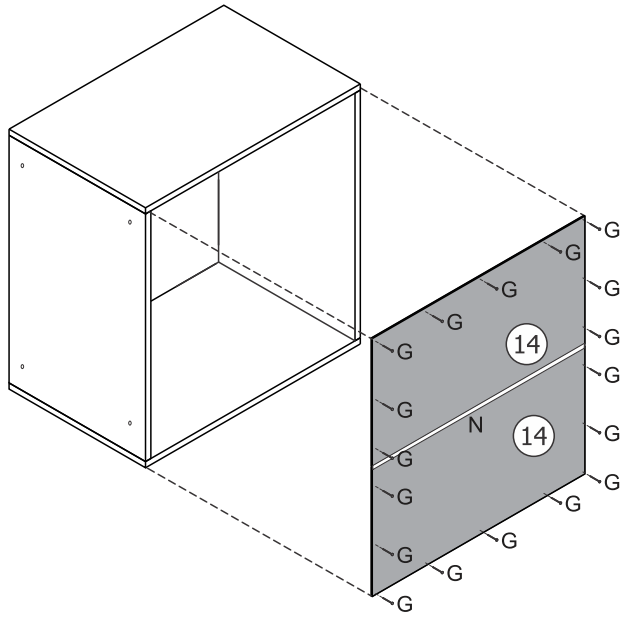

	Acessório / Accessory / Acessorio	QTD.	Dimensão:	Material:
G	Prego 8 x 8 Nail 8 x 8 Clavo 8 x 8	18	19 x 1	Metal
N	Perfil H Profile H Perfil H	01	573mm	Plástico

Passo / Step / Paso 5:

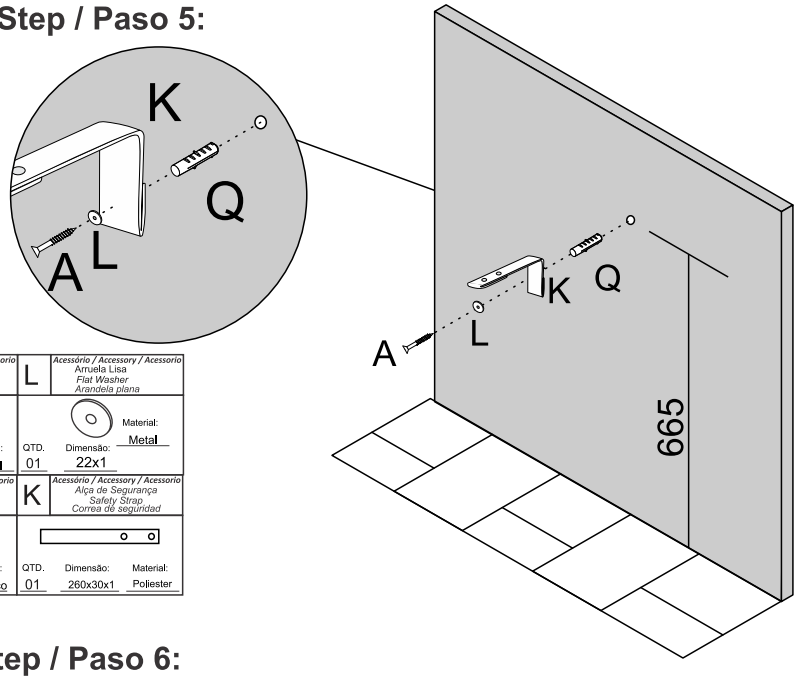

	Acessório / Accessory / Acessorio	QTD.	Dimensão:	Material:
A	Parafuso 5,0 x 60 CC Screw 5,0 x 60 CC Tornillo 5,0 x 60 CC	01	5,0 x 60	Metal
L	Arruela Lisa Flat Washer Arandela plana	01	22x1	Material: Metal
Q	Bucha 8mm Bushing 8mm Casquillo 8mm	01	38 x 8	Plastico
K	Alça de Segurança Safety Strap Correa de seguridad	01	260x30x1	Poliester

Passo / Step / Paso 6:

	Acessório / Accessory / Acessorio	QTD.	Dimensão:	Material:
C	Parafuso 5,0 x 25 CC Screw 5,0 x 25 CC Tornillo 5,0 x 25 CC	08	5,0 x 25	Metal
D	Parafuso 3,5 x 12 CC Screw 3,5 x 12 CC Tornillo 3,5 x 12 CC	___	3,5 x 12	Metal

Obs: O restante da montagem da Comoda se encontra no passo 11, pág. 14

