Oba, cheguei!

Obrigado pela sua compra!

A Casatema está no mercado há mais de 11 anos e desde então trazemos as melhores soluções em móveis infantis.

Temos como princípio a autonomia e desenvolvimento das crianças. Tendo em mente que toda criança é única e ajudar nesse processo é muito importante. Por isso adotamos o método Montessoriano como um dos pilares em nossos projetos.

O Método foi desenvolvido por uma médica pedagoga chamada Maria Montessori, que valoriza a individualidade de cada criança, pensando em sua forma de ver o mundo. É versátil e alcança todos os campos da infância, desde a educação até o planejamento do quarto. Por isso, toda mobília Montessoriano é pensada para se adequar ao tamanho das crianças, possibilitando o seu acesso a todos os elementos e funcionalidades.

Para ler mais sobre o método Montessori e nossos produtos para o universo infanto juvenil, acesse nosso site e nos siga nas redes sociais, assim você vai ficar por dentro de todo o conteúdo e novidades que trazemos sobre o tema!

CASA TEMA

club house

escrivaninha SWEET/WOOD

manual de montagem - 1051

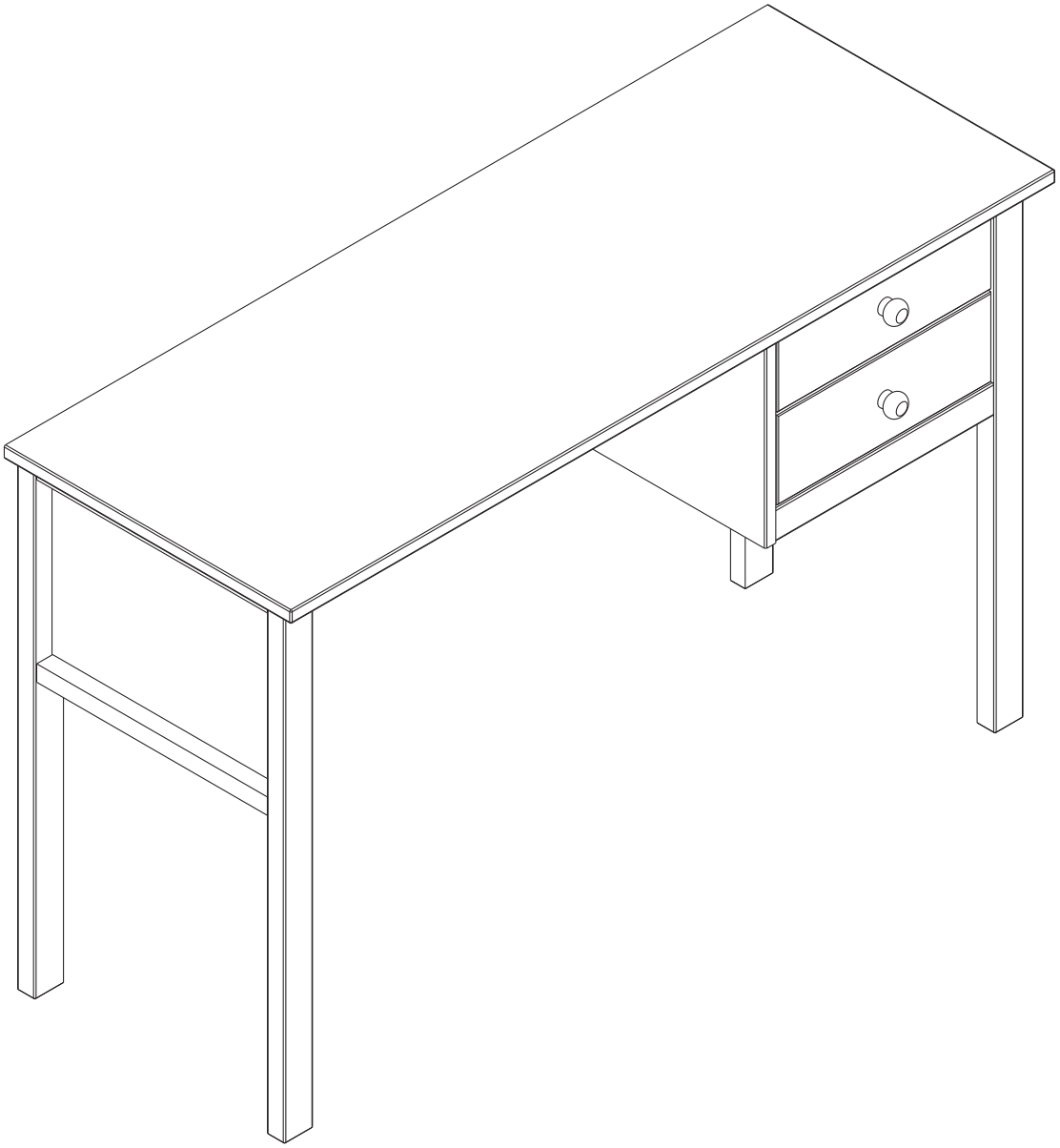

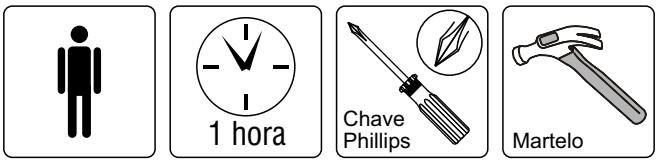

partes do produto

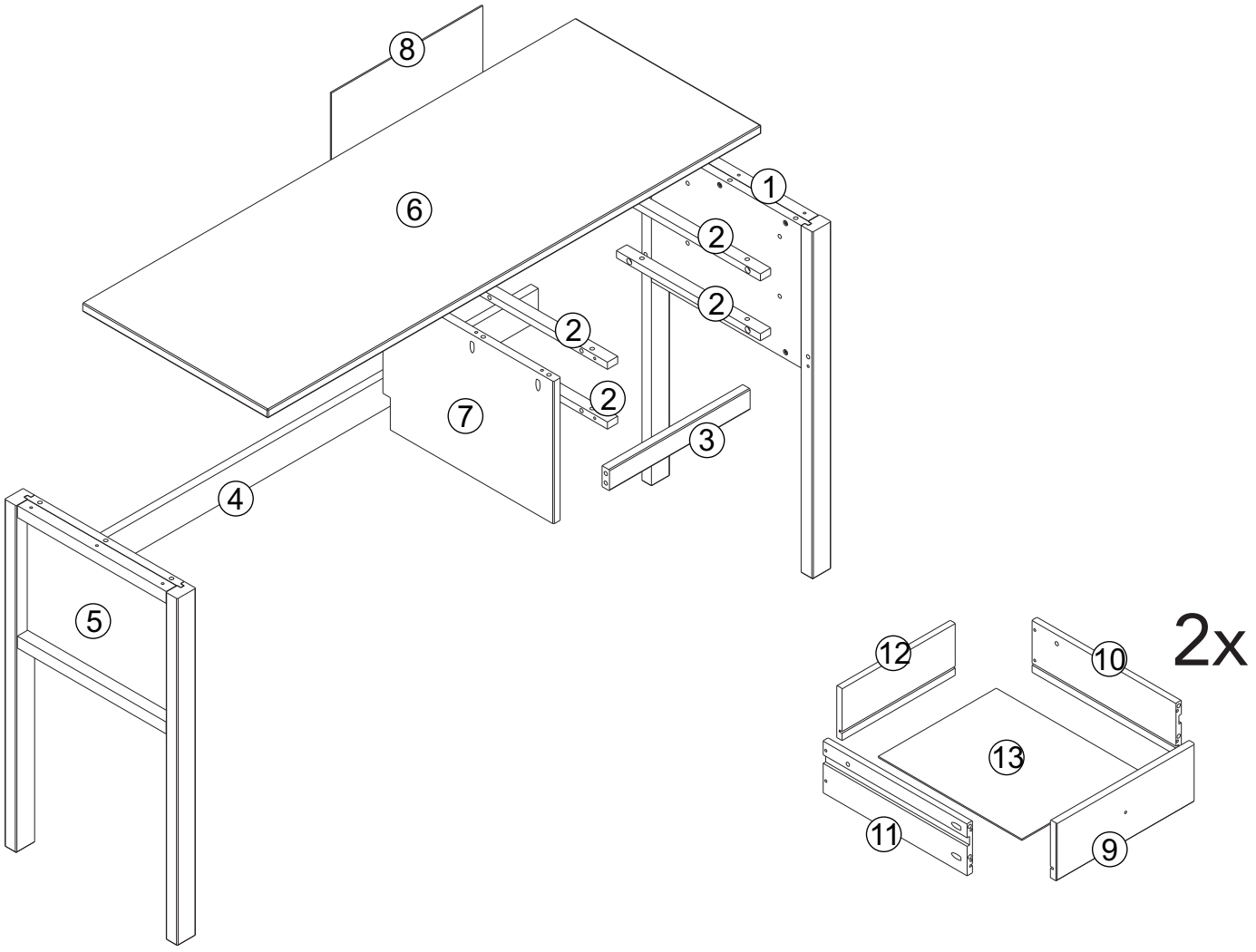

ferragens e acessórios

A	Cavilha Ø8 x 30 mm	40
B	Parafuso Ø4 x 30 mm	28
C	Parafuso Ø4 x 40 mm	10
D	Parafuso Haste Minifix	02

E	Tambor Minifix	02
F	Prego 10x10	10
G	Puxador	02

1

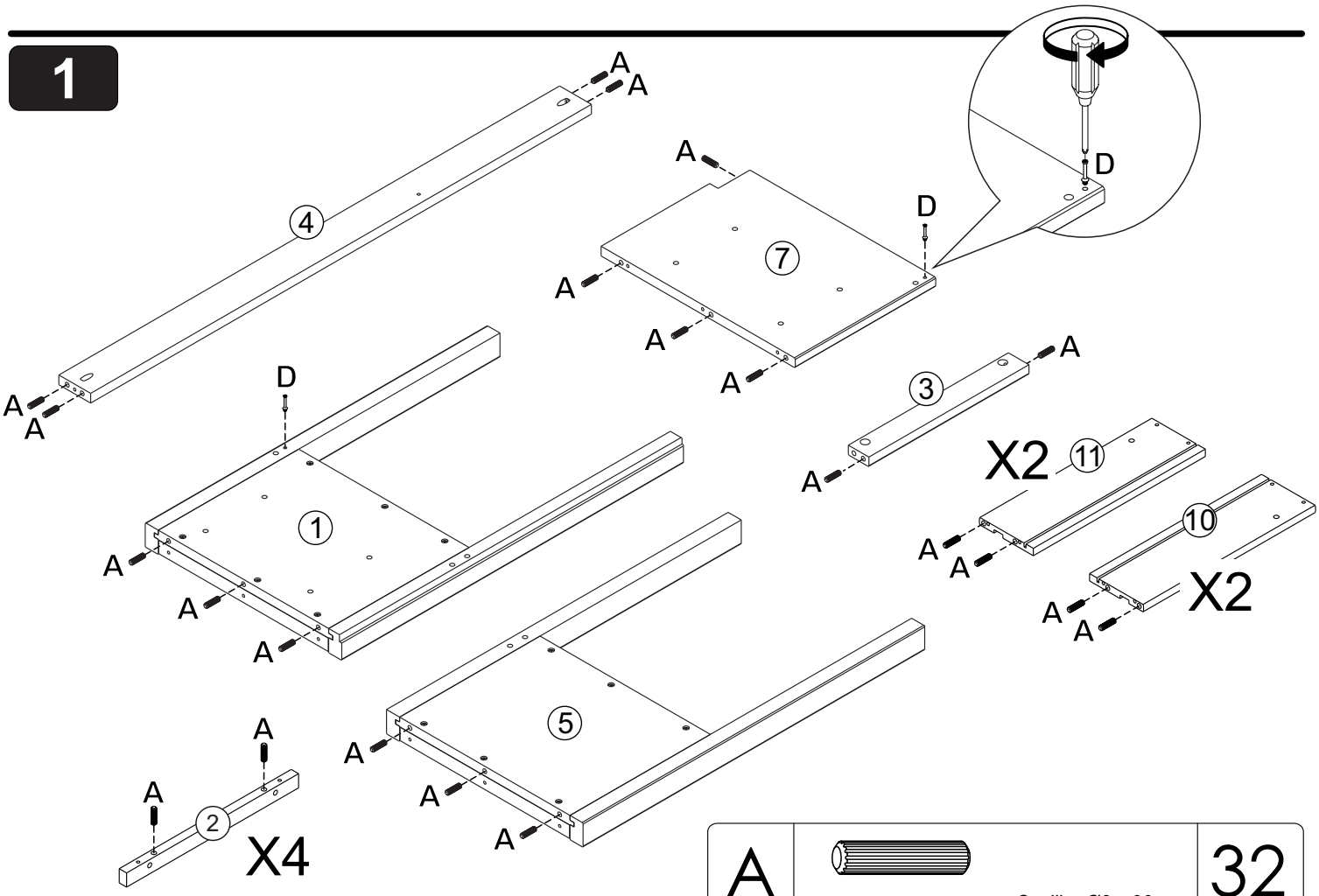

A	Cavilha Ø8 x 30 mm	32
D	Parafuso Haste Minifix	02

2

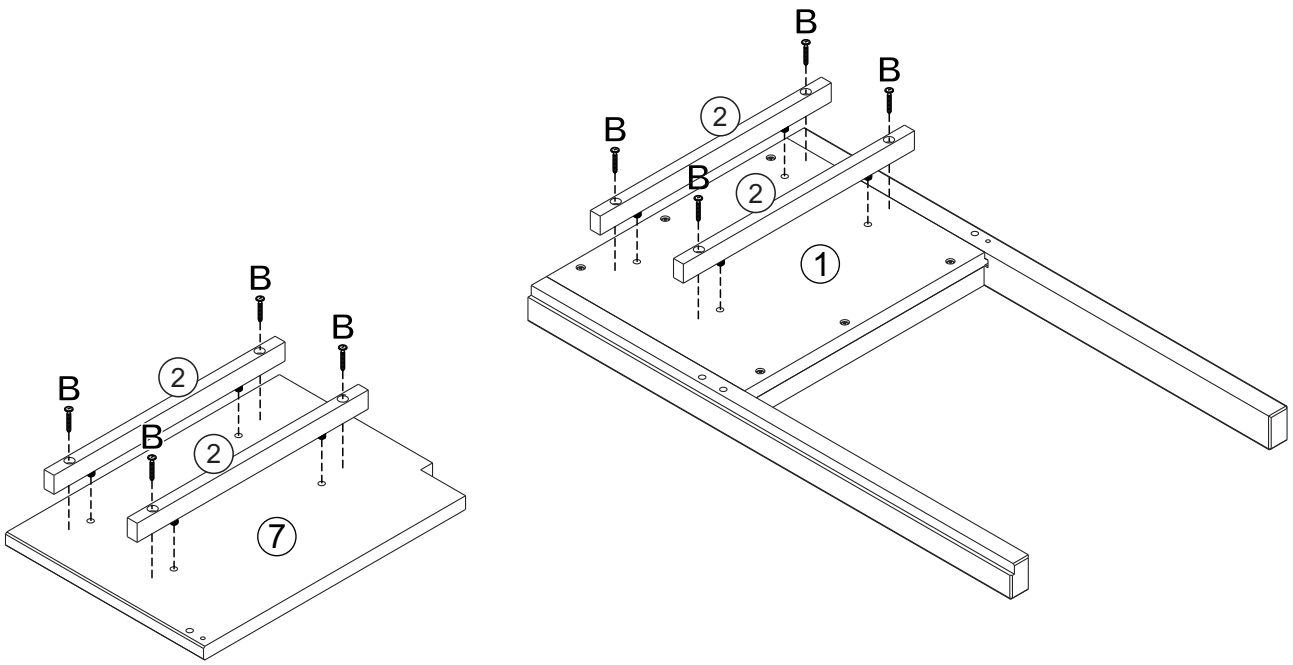

B	Parafuso Ø4 x 30 mm	08

3

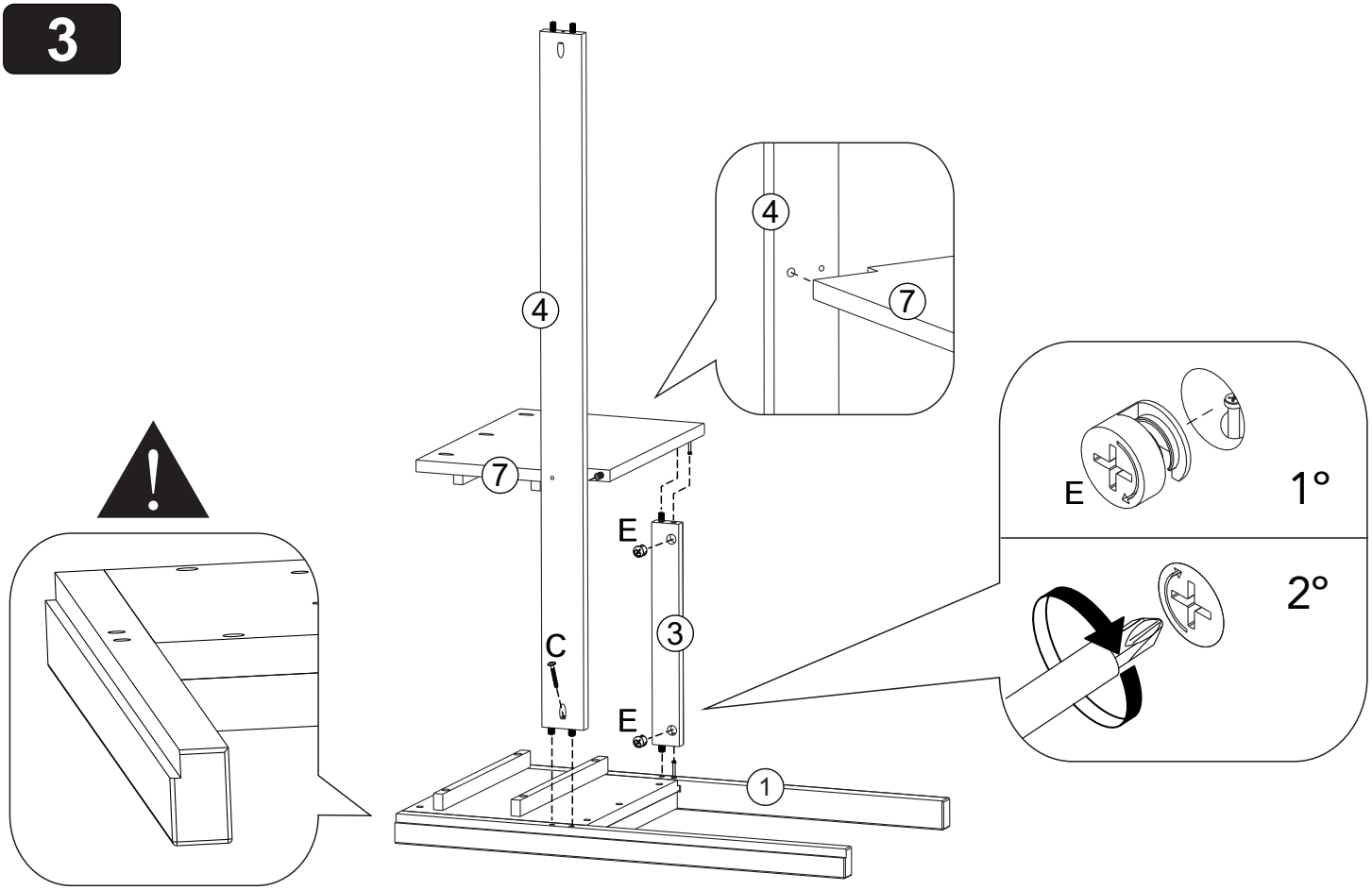

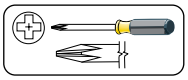

C	Parafuso Ø4 x 40 mm	01
E	Tambor Minifix	02

4

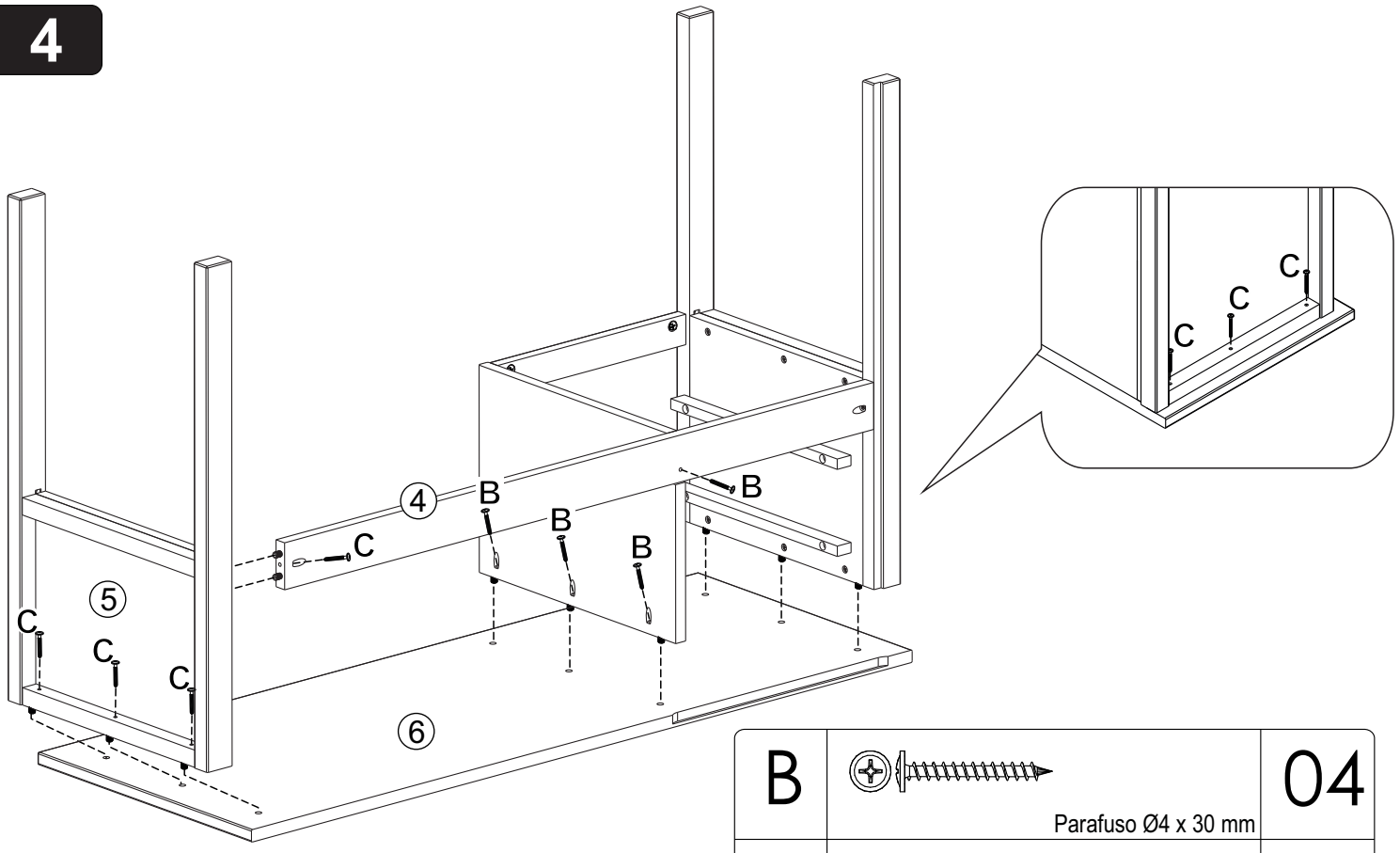

B	Parafuso Ø4 x 30 mm	04
C	Parafuso Ø4 x 40 mm	07

5

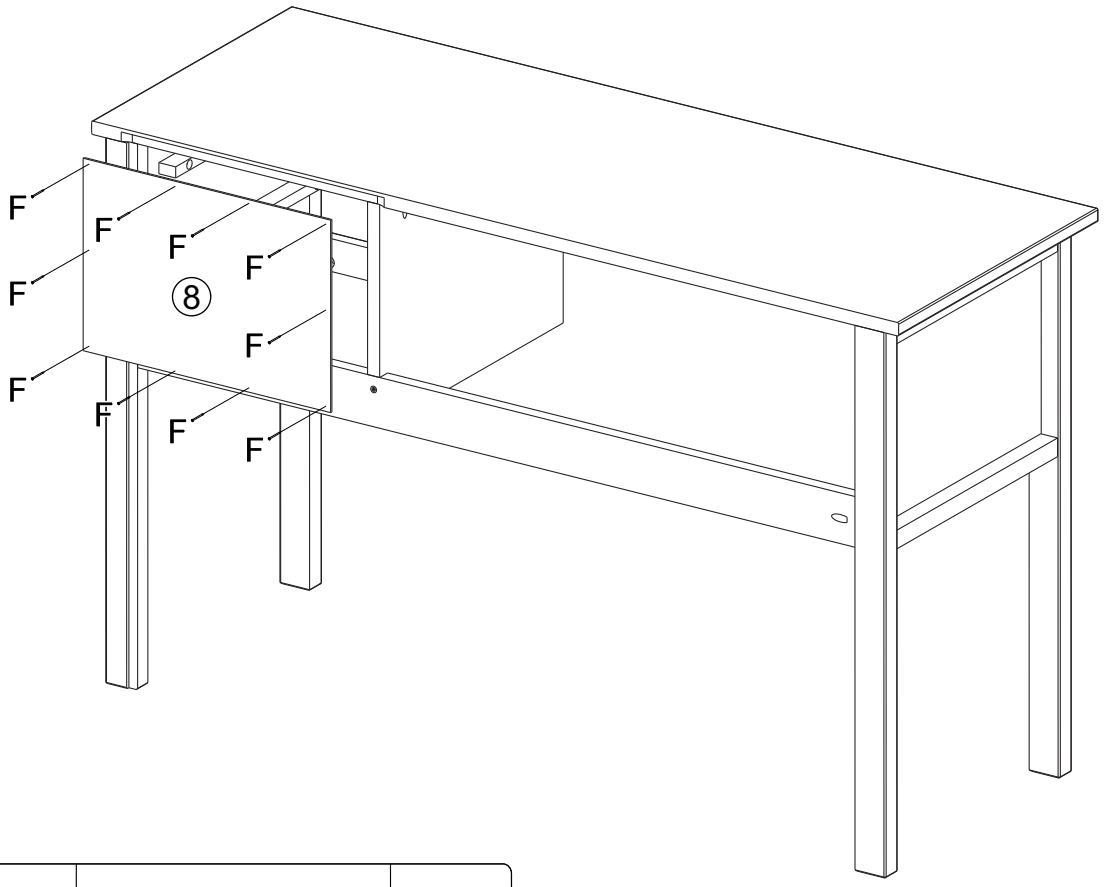



F	Prego 10x10	10

6 2x

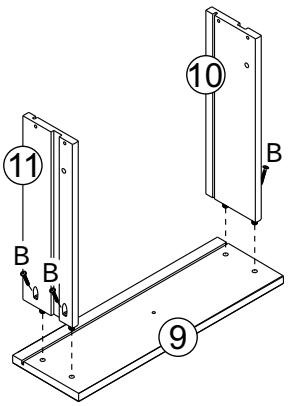

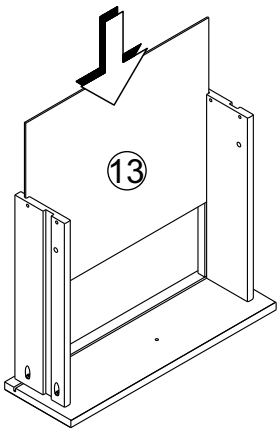

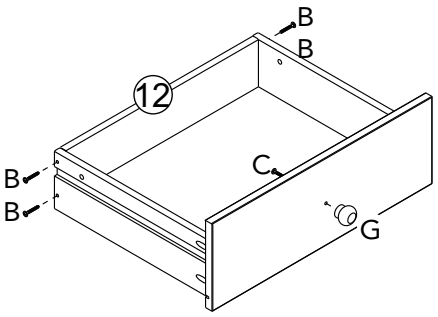

G	Puxador	02

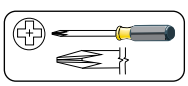

B	Parafuso Ø4 x 30 mm	16
C	Parafuso Ø4 x 40 mm	02

7

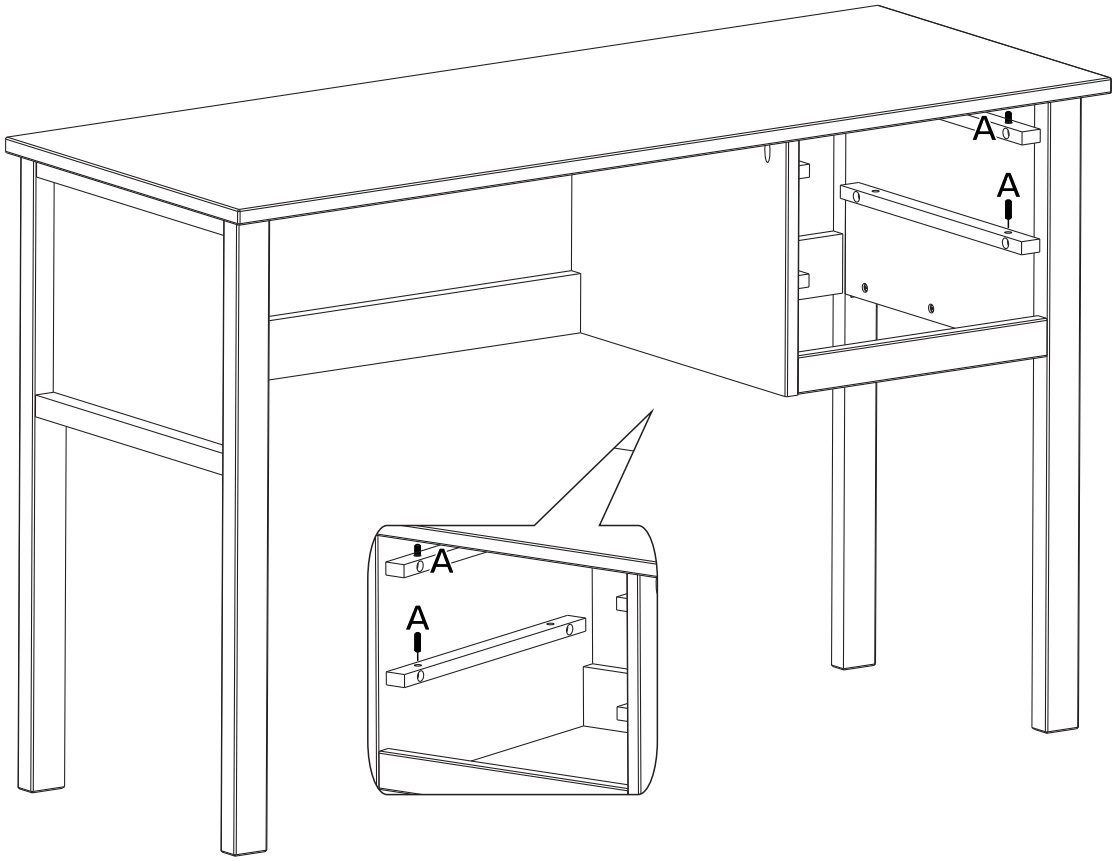

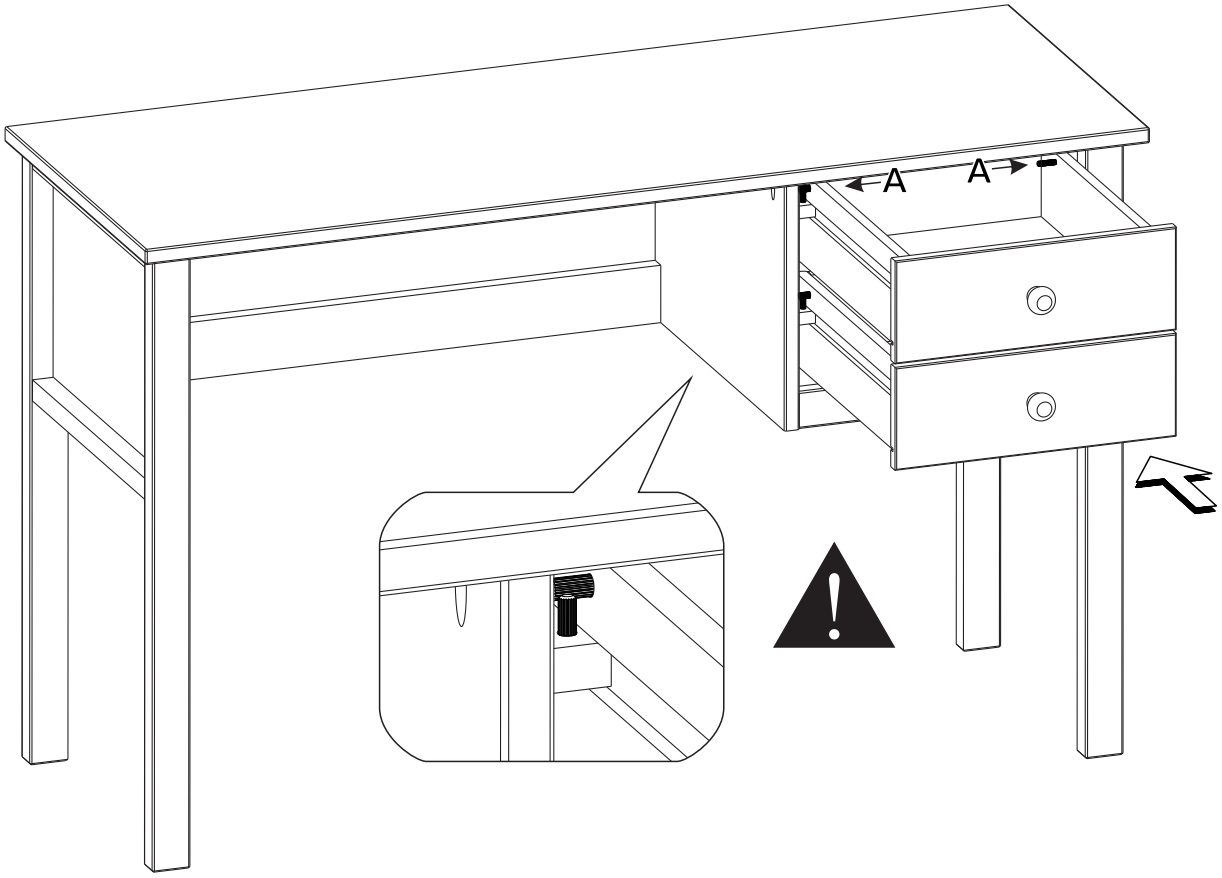

A	Cavilha Ø8 x 30 mm	08