

MANUAL DE MONTAGEM
ASSEMBLY INSTRUCTIONS
INSTRUCCIONES DE MONTAJE

COD BR: BMU 59

Sumário
Summary
Resumen

Introdução
Introduction
Introducción ---------- 3

Antes de começar
Before starting
Antes de comenzar ---------- 4

Evite acidentes
Avoid accidents
Evitar accidentes ---------- 4

Dimensões e ferramentas
Dimensions and tools
Dimensiones y herramientas ---------- 5

Identificação das peças
Identifying parts
Identificación de las piezas ---------- 6

Acessórios incluídos na caixa
Hardware included in box
Accesorios incluidos en la caja ---------- 7

Montagem do móvel
Furniture assembly
Montaje del mueble ---------- 8

Introdução
Introduction
Introducción

Leia atentamente este manual e siga os passos indicados para que o produto não perca a garantia e também para uma perfeita montagem.
Read this manual and follow the steps in order to keep the guarantee and also for the perfect fit.
Lea este manual y siga los pasos para que el producto no pierda la garantía y también para el ajuste perfecto.

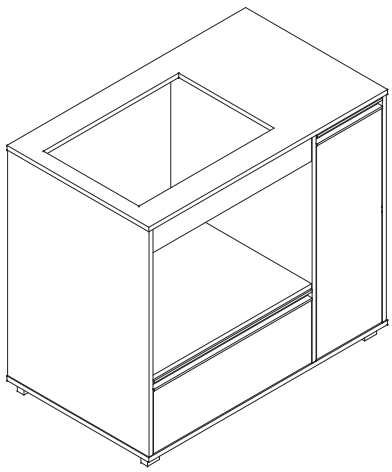

Antes de começar
Before starting
Antes de comenzar

Antes de começar a montagem prepare o ambiente, deixando-o completamente limpo e com bom espaço para iniciar o trabalho.

Prepare the room before starting the assembly, leaving it completely clean and the area in good condition to start the work.

Antes de comenzar el montaje preparar el ambiente, dejándolo completamente limpio y con bueno espacio para comenzar el trabajo.

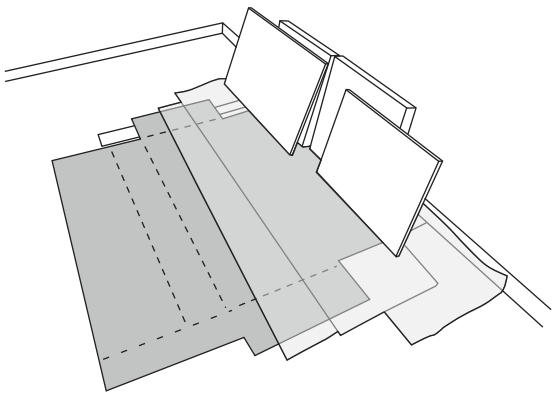

Utilize o papelão da própria embalagem para separar e apoiar as peças retiradas das caixas.

Use the cardboard of the packaging to separate and support the parts removed from the boxes.

Utilice el cartón de la embalaje para separary apoyan las piezaz desmontadas de las cajas.

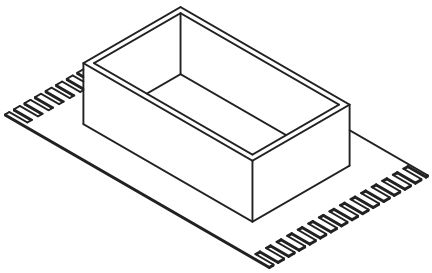

Forre a área de montagem com um cobertor ou tapete. Assim, você evita avarias nas peças durante o processo de montagem.

Cover the assembly area with a blanket or carpet to avoid damaging the parts during the assembly process.

Cubrir la zona de ensamble con una manta o alfombra. De este modo, se evitan daños en las piezas durante el proceso de montaje.

Evite acidentes
Avoid accidents
Prevenir accidentes

Solicitamos observar atentamente as orientações de montagem como: fixação do produto na parede, colocação de cola em locais específicos necessários, o peso suportado pelo produto, etc...

We request you to carefully observe the assembly instructions as: fixing the product on the wall, adding glue in needed and specifics places, product weight limit, etc.

Pedimos que lea atentamente las instrucciones, principalmente las informaciones de fijación del producto en la pared, colocación de pegamento en local específico y necesario, el peso soportado por el producto etc...

Não escale ou se apoie no móvel.

Do not climb or lean on the furniture.

No se suba ni se apoye en el mueble.

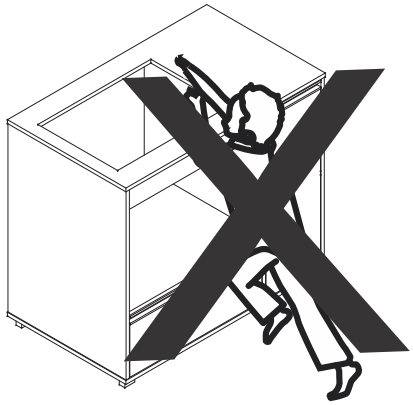

Dimensões e ferramentas
Dimensions and tools
Dimensiones y herramientas

Dimensões:
L: 900 A: 801 P: 535 mm
Dimensions:
W: 35.43 H: 31.53 D: 21.06 inches
Dimensiones:
L: 900 A: 801 P: 535 mm

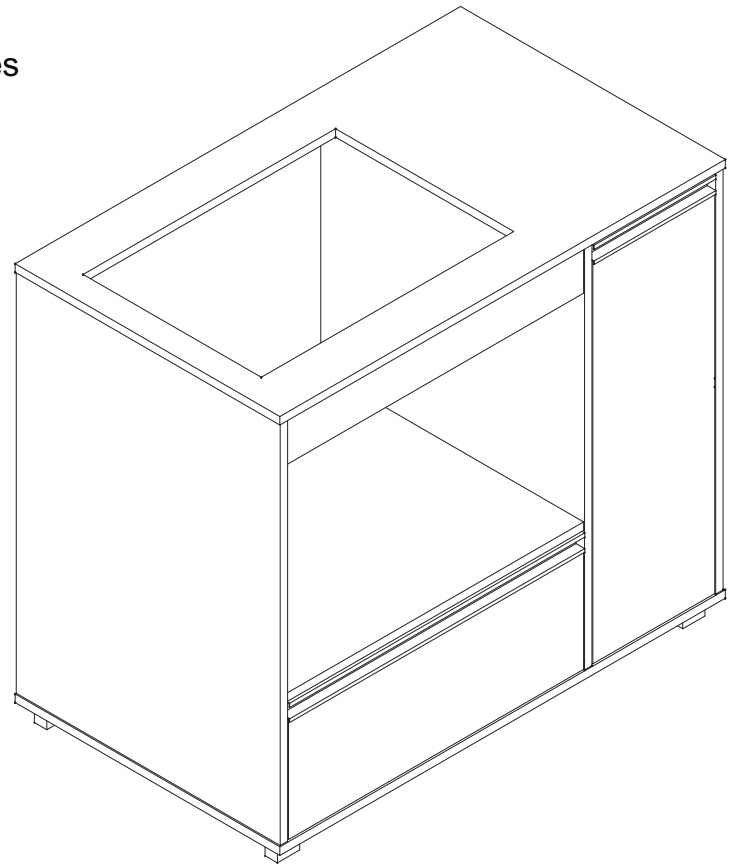

Limpeza
Cleaning
Limpieza

Pano levemente umedecido com água, seguido de pano seco, não utilizar produtos químico ou abrasivos.
Slightly dampened cloth and after a dry cloth, do not use chemicals or abrasives.
Solamente utilizar un paño húmedo y después un paño seco, no utilice productos químicos o abrasivos.

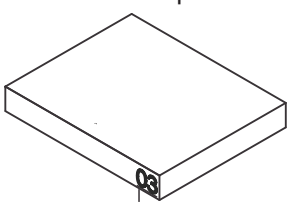

UTILIZE ALCOOL APENAS PARA REMOVER O NUMERO DAS PEÇAS
USE ALCOHOL ONLY TO REMOVE PART NUMBERS
UTILICE ALCOHOL SOLAMENTE PARA ELIMINAR EL NUMERO DE LAS PIEZAS

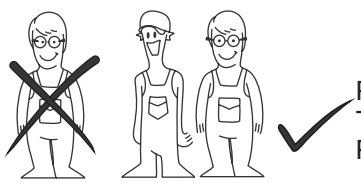

Para facilitar a montagem, utilize uma parafusadeira elétrica.
To improve assembly, use an eletronic screwdriver.
Para facilitar el armado, utilice un destornillador eléctrico.

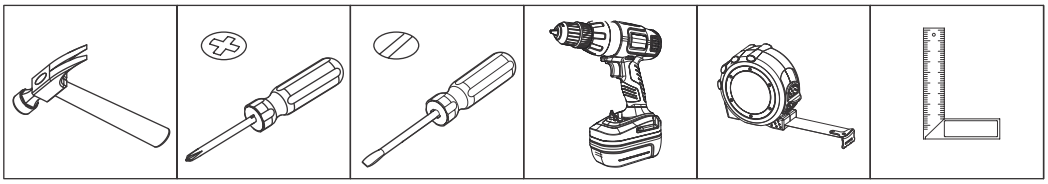

COD BR: BMU 59

PEÇA	DESCRIÇÃO	QUANT.
001	BASE	1
002	TAMPO	1
003	LATERAL ESQUERDA	1
004	LATERAL DIREITA	1
005	DIVISÓRIA	1
006	PRATELEIRA MAIOR	1
007	PRATELEIRA MENOR	1
008	PORTA MAIOR	1
009	PORTA MENOR	1
010	TRAVESSA	1
011	COSTA MAIOR	1
012	COSTA MENOR	1
013	COSTA INTERMEDIÁRIA	1
014	PÉS	4

PART	DESCRIPTION	QTY
001	BASE	1
002	TOP	1
003	LEFT SIDE	1
004	RIGHT SIDE	1
005	PARTITION	1
006	LONGER SHELF	1
007	LOWER SHELF	1
008	LONGER DOOR	1
009	LOWER DOOR	1
010	TRAVERSE	1
011	LONGER BACK	1
012	LOWER BACK	1
013	INTERMEDIATE BACK	1
014	FEET	4

PIEZA	DESCRIPCIóN	CANTIDAD
001	BASE	1
002	TAPA	1
003	LATERAL IZQUIERDA	1
004	LATERAL DERECHA	1
005	PARTICIÓN	1
006	REPISA MAIOR	1
007	REPISA MENOR	1
008	PUERTA MAIOR	1
009	PUERTA MENOR	1
010	TRAVESAÑO	1
011	REVÉS MAIOR	1
012	REVÉS MENOR	1
013	REVÉS INTERMEDIO	1
014	PIES	4

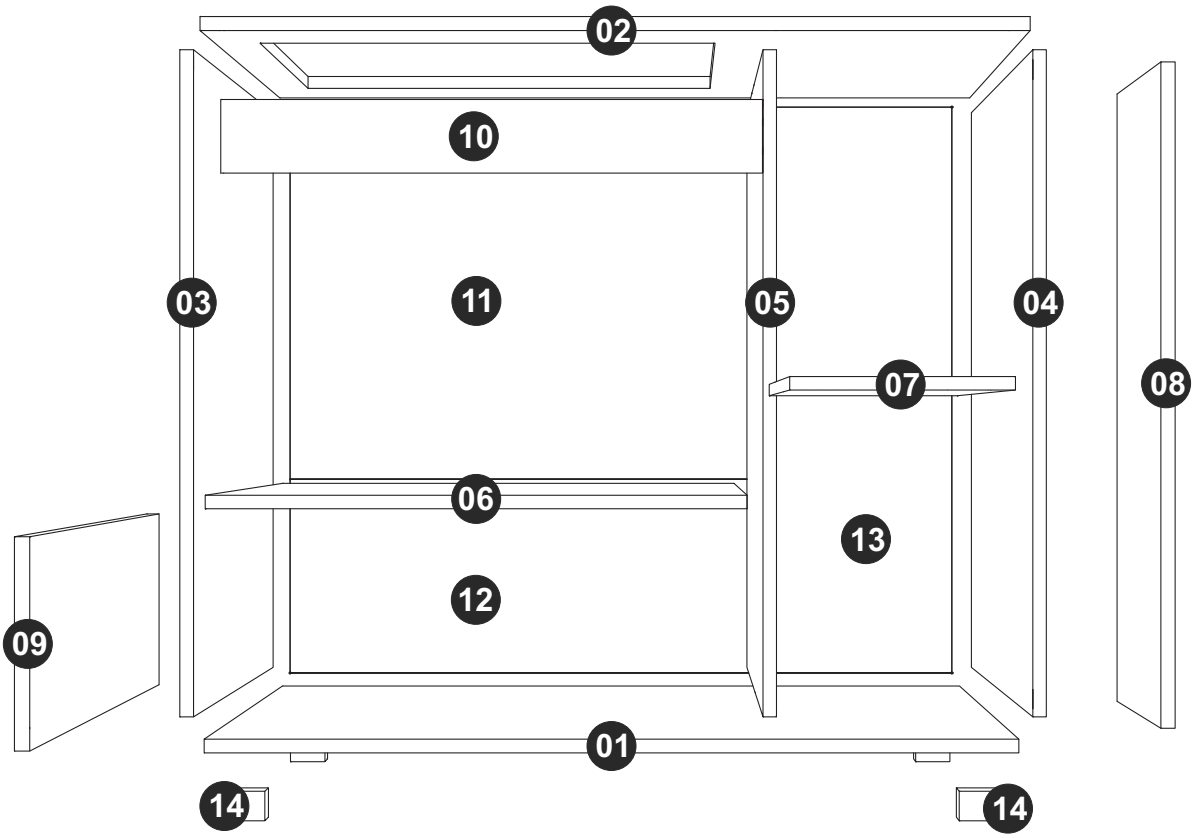

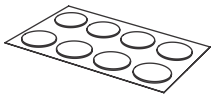

TAPA FUROS x 20
STICKER x 20
TAPAS PLÁSTICAS x 20

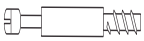

EF 000094 X 14



EF 000033 x 24
8x30

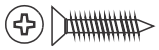

EF 000404 x 08
3,5X25 CC



PÉS RETÂNGULARES x 04
RETANGULAR FEET x 04
PIES RECTANGULARES x 04



EF 000132 x 06
4X50 CC

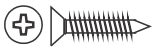

EF 000106 x 21
3,5X14 CC



EF 000216 X 14

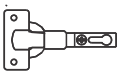

EF 000043 X 04



EF 000025 X 04



EF 000168 X 80
10x10 C/C

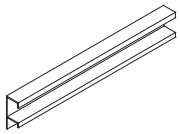

PUXADOR x 02
HANDLE x 02
MANIJA x 02

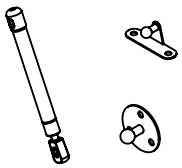

KIT AMORTECEDOR A GAS x 01
LIFT SUPPORT KIT x 01
AMORTIGUADOR A GAS x 01



GIZ x 01
CHALK x 01
TIZA x 01



SUPORTE PLÁSTICO x 1
PLASTIC SUPPORT x 1
SOPORTE PLASTICO x 1

Utilize para medir as ferragens.
Utilice para medir el herraje.
Use for measuring the hardware.

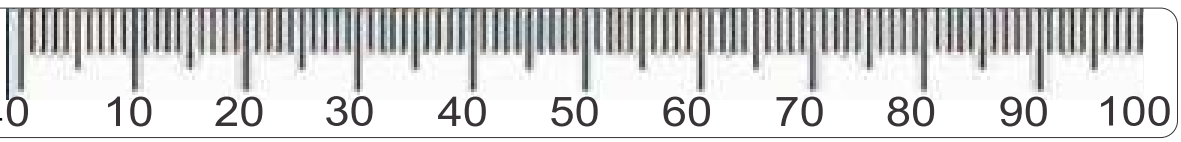

Garantia (exclusivo para o Brasil/exclusivo de Brasil/exclusive to Brazil):
A garantia dos produtos fabricados pela BRV Móveis, abrange eventuais defeitos-vícios de fabricação, no prazo estabelecido pelo código de Defesa do Consumidor, em seu artigo 26.II. o qual prevê a garantia de 90 (noventa) dias.

A = 17KG - 37.47LB B = 11KG - 24.25LB C = 4KG - 8.81LB

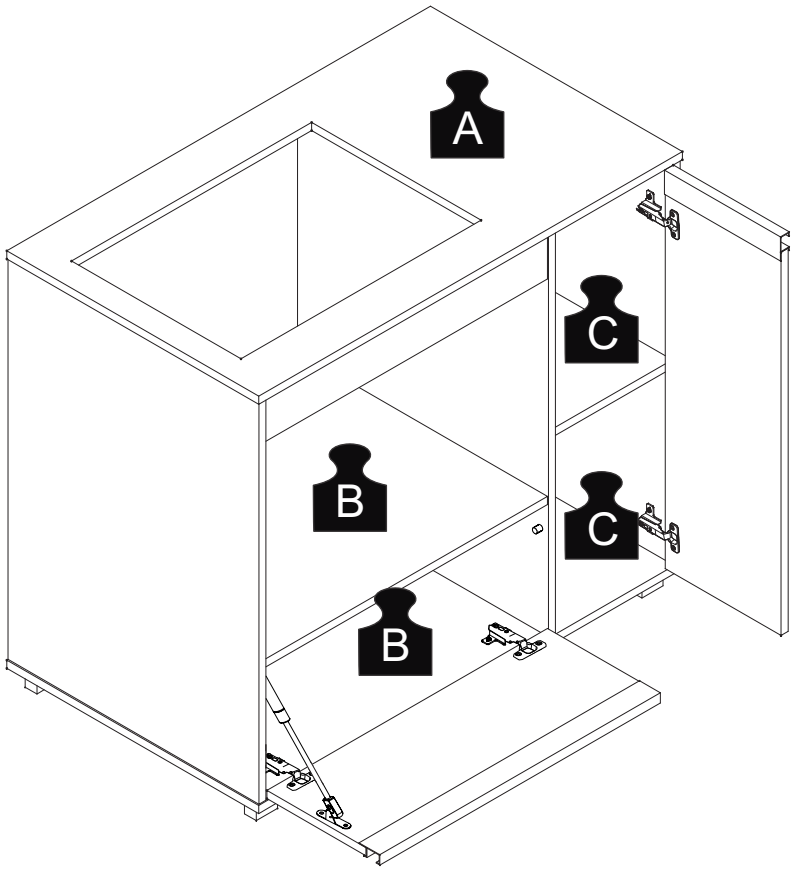

PASSO 1 / STEP 1 / PASO 1

Fixe a ferragem EF 000094 nas peças 02, 03, 04 e 05.
Fixe o suporte plástico na peça 05.
Fix hardware EF 000094 into pieces 02, 03, 04 and 05.
Fix the plastic support into piece 05.
Fije el herraje EF 000094 en las piezas 02, 03, 04 y 05.
Fije el soporte plastico en la pieza 05.

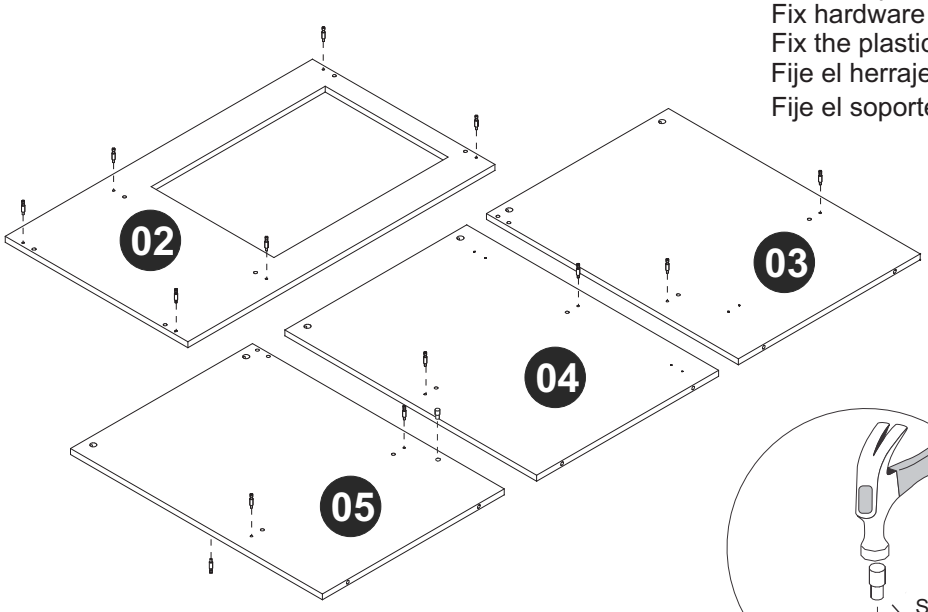

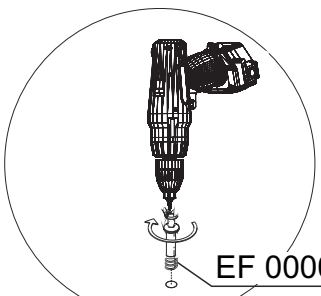

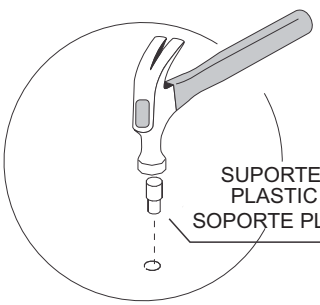

PASSO 2 / STEP 2 / PASO 2

Insira a ferragem EF 000033 nas peças 03, 04, 05, 06, 07 e 10.
Insert hardware EF 000033 into pieces 03, 04, 05, 06, 07 and 10.
Añade el herraje EF 000033 en las piezas 03, 04, 05, 06, 07 y 10.

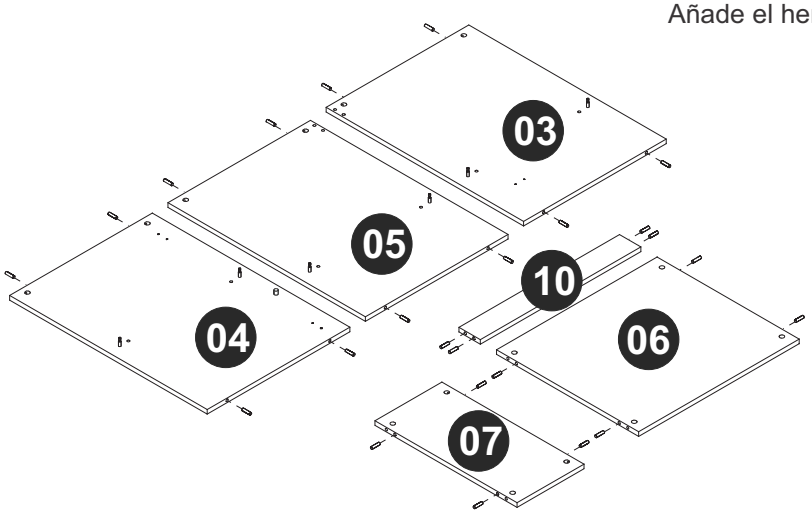

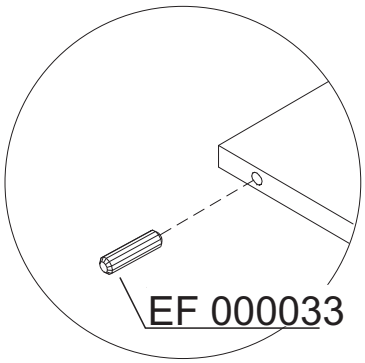

PASSO 3 / STEP 3 / PASO 3

Fixe a ferragem EF 000025 nas peças 01 e 04 utilizando a ferragem EF 000106.
Attach hardware EF 000025 into pieces 01 and 04 using hardware EF 000106.
Fije el herraje EF 000025 en las piezas 01 y 04 utilizando el herraje EF 000106.

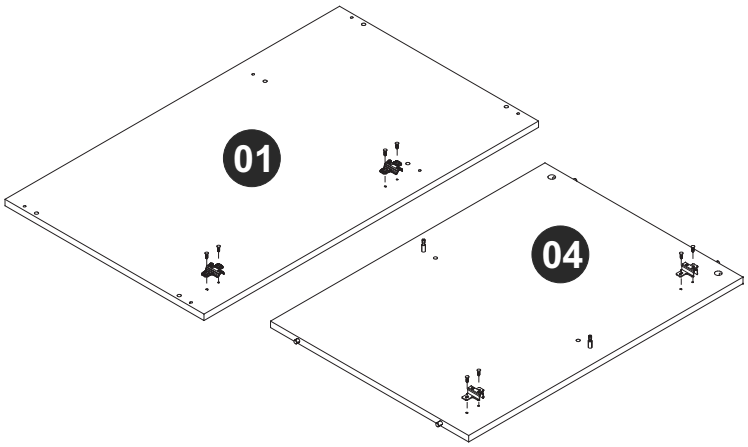

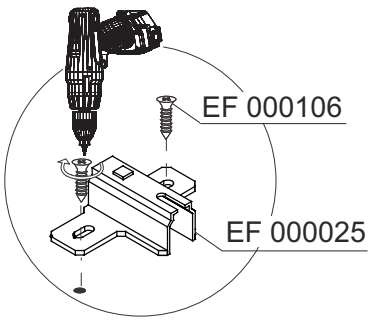

PASSO 4 / STEP 4/ PASO 4

Encaixe o puxador nas peças 08 e 09.
Fixe a ferragem EF 000043 usando a ferragem EF 000106.
Fix the handle into pieces 08 and 09.
Fix hardware EF 000043 using hardware EF 000106.
Fije la manija en las piezas 08 y 09.
Fije el herraje EF 000043 utilizando el herraje EF 000106.

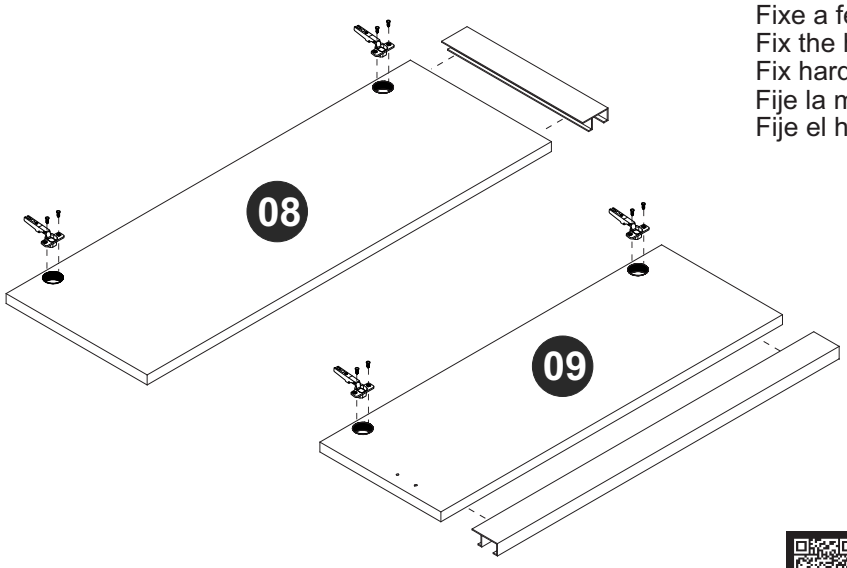

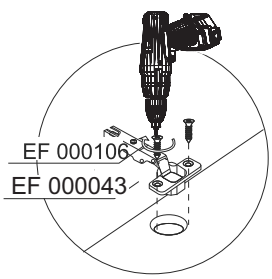

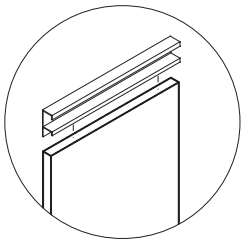

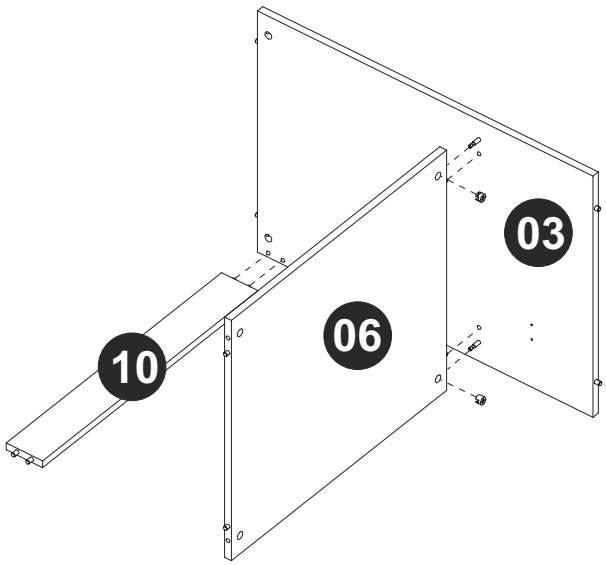

PASSO 5/ STEP 5 / PASO 5

Encaixe a peça 10 na peça 03.
Conecte a peça 06 na peça 03, insira a ferragem EF 000216 e gire para apertar.
Fix piece 10 into piece 03.
Connect piece 06 into piece 03,insert hardware EF 000216 and turn to tighten.
Fije la pieza 10 en la pieza 03.
Junte la pieza 06 en la pieza 03, añade el herraje EF 000216 y gire para apretar.

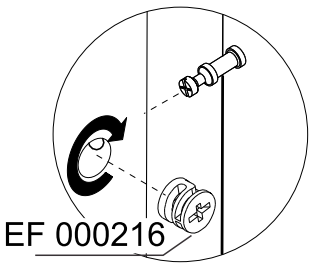

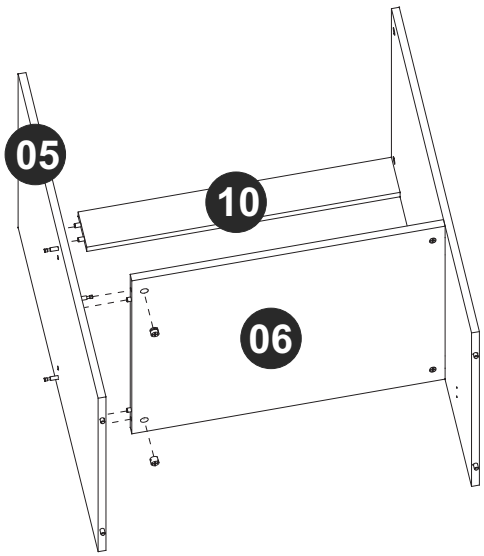

PASSO 6 / STEP 6 / PASO 6

Encaixe a peça 10 na peça 05.
Conecte a peça 06 na peça 05, insira a ferragem EF 000216 e gire para apertar.
Fix piece 10 into piece 05.
Connect piece 06 into piece 05,insert hardware EF 000216 and turn to tighten.
Fije la pieza 10 en la pieza 05.
Junte la pieza 06 en la pieza 05, añade el herraje EF 000216 y gire para apretar.

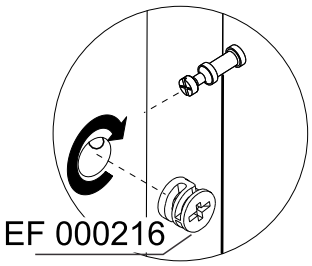

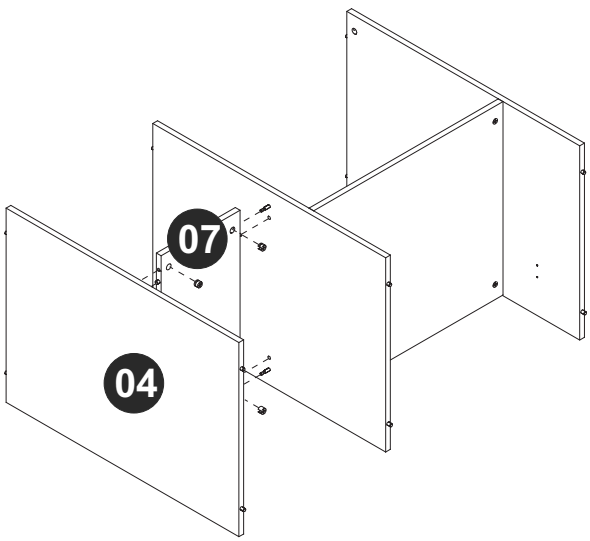

PASSO 7 / STEP 7 / PASO 7

Conecte as peças 04 e 07 á parte montada no passo anterior, insira a ferragem EF 000216 e gire para apertar.
Connect pieces 04 and 07 to the part assembled into the previous step, insert hardware EF 000216 and turn to tighten.
Junte las piezas 04 y 07 a la parte armada en el paso anterior, añade el herraje EF 000216 y gire para apretar.

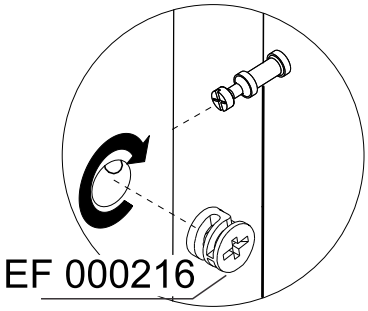

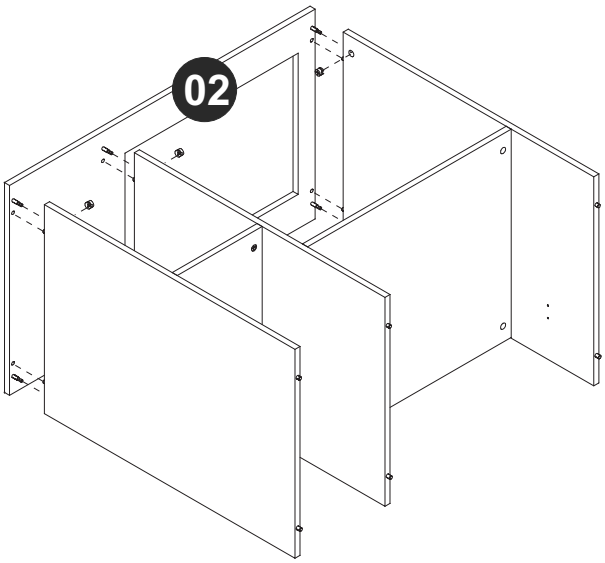

PASSO 8 / STEP 8/ PASO 8

Conecte a peça 02 à parte montada no passo anterior, insira a ferragem EF 000216 e gire para apertar.
Connect piece 02 to the part assembled into the previous step, insert hardware EF 000216 and turn to tighten.
Junte la pieza 02 a la parte armada en el paso anterior, añade el herraje EF 000216 y gire para apretar.

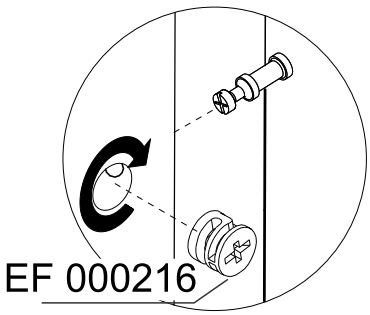

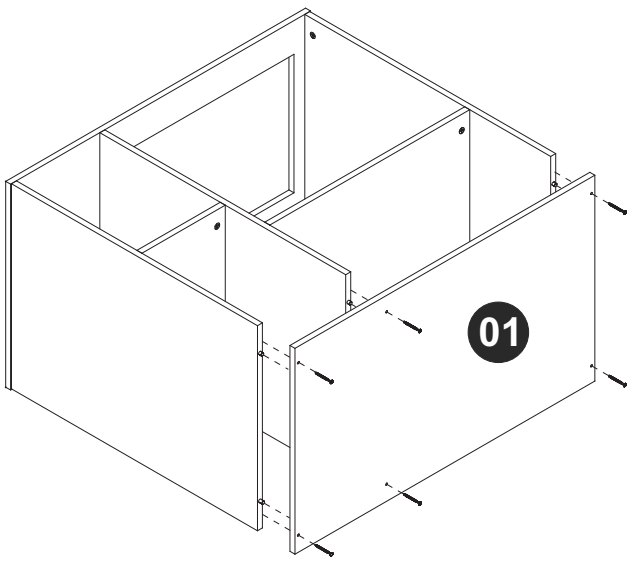

PASSO 9 / STEP 9 / PASO 9

Conecte a peça 01 ao móvel montado utilizando a ferragem EF 000132.
Connect piece 01 at the assembled furniture using hardware EF 000132.
Junte la pieza 01 al mueble armado utilizando el herraje EF 000132.

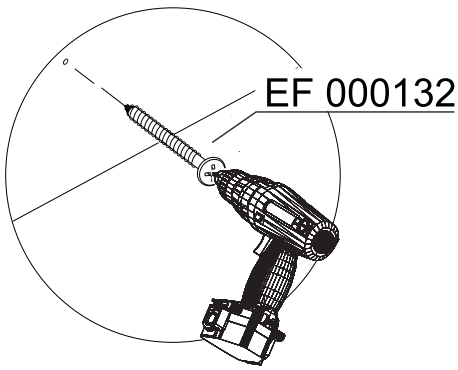

PASSO 10 / STEP 10 / PASO 10

Fixe os pés (peças 14) na peça 01 utilizando a ferragem EF 000404.
Fix the feet (pieces 14) at piece 01 using hardware EF 000404.
Fije los pies (piezas 14) en la pieza 01 utilizando el herraje EF 000404.

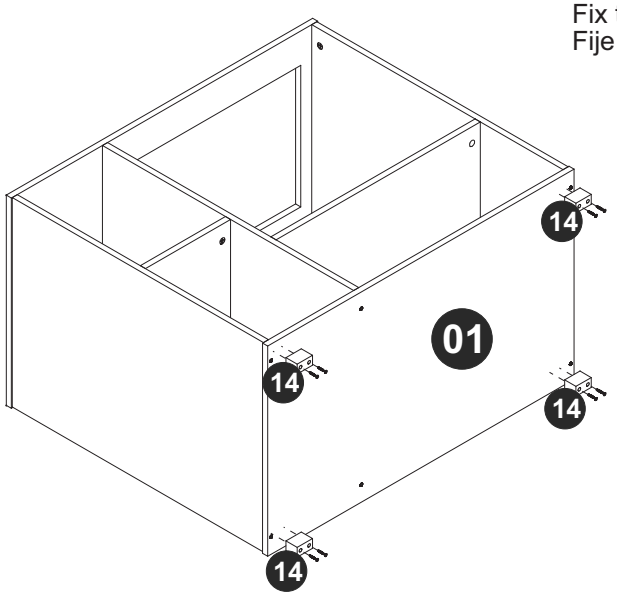

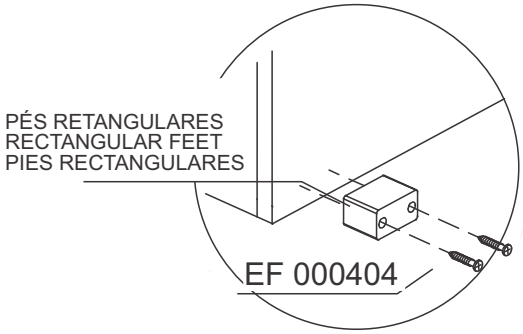

PASSO 11 / STEP 11 / PASO 11

Fixe as peças 11, 12 e 13 utilizando a ferragem EF 000168.
Fix the pieces 11, 12 and 13 using hardware EF 000168.
Fije las piezas 11, 12 y 13 utilizando el herraje EF 000168.

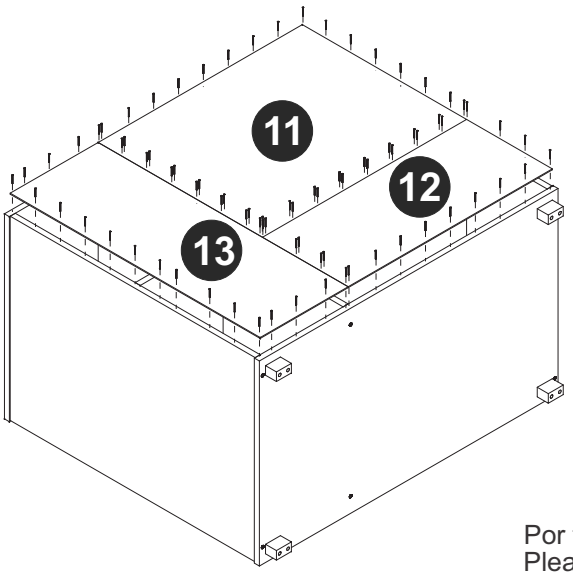

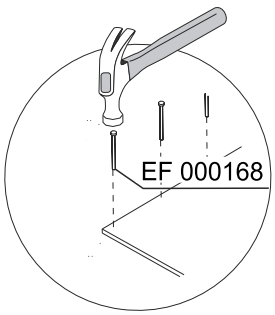

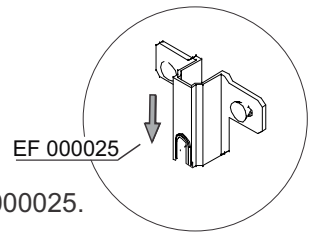

Por favor, observe a posição da ferragem EF 000025.
Please, note hardware EF 000025 position.
Por favor, observe la posición del herraje EF 000025.

PASSO 12 / STEP 12 / PASO 12

Fixe as partes 1 e 2 utilizando a ferragem EF 000106 de acordo com a imagem. Encaixe a parte 3.
Attach the parts 1 and 2 using hardware EF 000106, according the image, then fit the part 3.
Fije las partes 1 y 2 utilizando el herraje EF 000106 de acuerdo con la imagen, junte la parte 3.

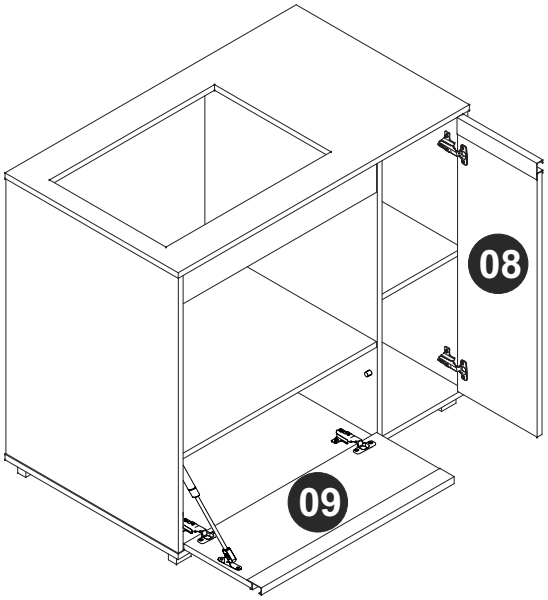

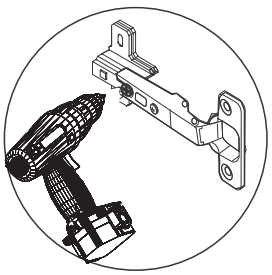

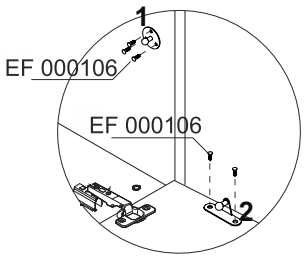

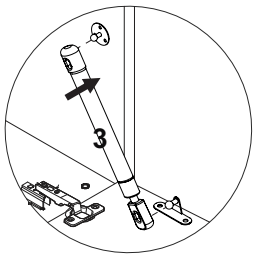

PASSO 13 / STEP 13 / PASO 13

Utilize o giz para dar o acabamento final ao produto.
Utilize o tapa furos para cobrir os parafusos aparentes.
Use the chalk to give the final finish on the product.
Use the sticker to cover the apparent screws.
Utilice la tiza para dar el acabado final al producto.
Utilice los tapa huecos para cubrir los tornillos aparentes.

