

MANUAL DE MONTAGEM
ASSEMBLY INSTRUCTIONS
INSTRUCCIONES DE MONTAJE

COD BR: BMU 57

Sumário
Summary
Resumen

Introdução
Introduction
Introducción ---------- 3

Antes de começar
Before starting
Antes de comenzar ---------- 4

Evite acidentes
Avoid accidents
Evitar accidentes ---------- 4

Dimensões e ferramentas
Dimensions and tools
Dimensiones y herramientas ---------- 5

Identificação das peças
Identifying parts
Identificación de las piezas ---------- 6

Acessórios incluídos na caixa
Hardware included in box
Accesorios incluidos en la caja ---------- 7

Montagem do móvel
Furniture assembly
Montaje del mueble ---------- 8

Introdução
Introduction
Introducción

Leia atentamente este manual e siga os passos indicados para que o produto não perca a garantia e também para uma perfeita montagem.
Read this manual and follow the steps in order to keep the guarantee and also for the perfect fit.
Lea este manual y siga los pasos para que el producto no pierda la garantía y también para el ajuste perfecto.

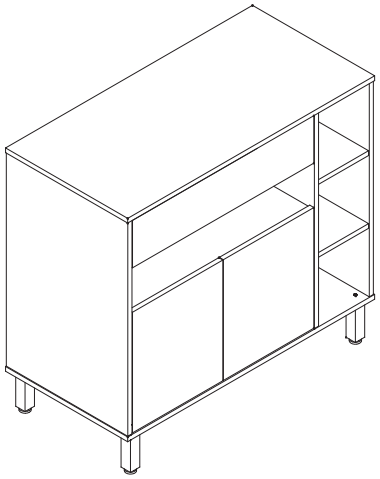

Antes de começar
Before starting
Antes de comenzar

Antes de começar a montagem prepare o ambiente, deixando-o completamente limpo e com bom espaço para iniciar o trabalho.

Prepare the room before starting the assembly, leaving it completely clean and the area in good condition to start the work.

Antes de comenzar el montaje preparar el ambiente, dejándolo completamente limpio y con bueno espacio para comenzar el trabajo.

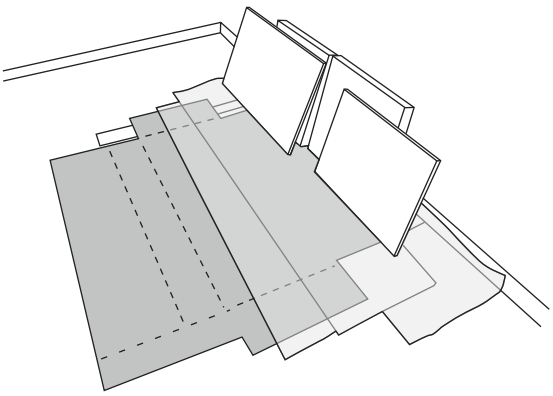

Utilize o papelão da própria embalagem para separar e apoiar as peças retiradas das caixas.

Use the cardboard of the packaging to separate and support the parts removed from the boxes.

Utilice el cartón de la embalaje para separary apoyan las piezaz desmontadas de las cajas.

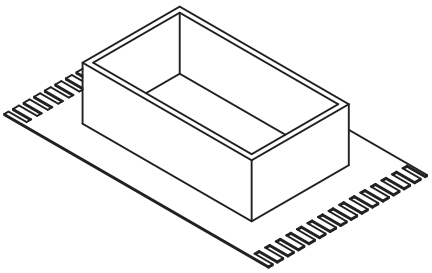

Forre a área de montagem com um cobertor ou tapete. Assim, você evita avarias nas peças durante o processo de montagem.

Cover the assembly area with a blanket or carpet to avoid damaging the parts during the assembly process.

Cubrir la zona de ensamble con una manta o alfombra. De este modo, se evitan daños en las piezas durante el proceso de montaje.

Evite acidentes
Avoid accidents
Prevenir accidentes

Solicitamos observar atentamente as orientações de montagem como: fixação do produto na parede, colocação de cola em locais específicos necessários, o peso suportado pelo produto, etc...

We request you to carefully observe the assembly instructions as: fixing the product on the wall, adding glue in needed and specifics places, product weight limit, etc.

Pedimos que lea atentamente las instrucciones, principalmente las informaciones de fijación del producto en la pared, colocación de pegamento en local específico y necesario, el peso soportado por el producto etc...

Não escale ou se apoie no móvel.

Do not climb or lean on the furniture.

No se suba ni se apoye en el mueble.

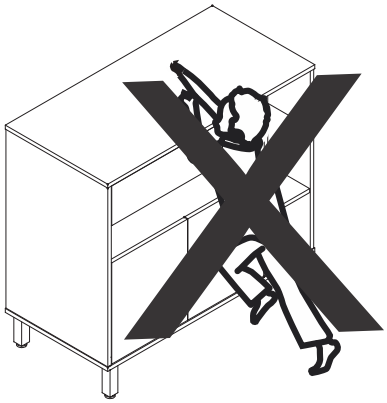

Dimensões e ferramentas
Dimensions and tools
Dimensiones y herramientas

Dimensões:
L: 900 A: 830 P: 445 mm
Dimensions:
W: 35.43 H: 32.67 D: 17.51 inches
Dimensiones:
L: 900 A: 830 P: 445 mm

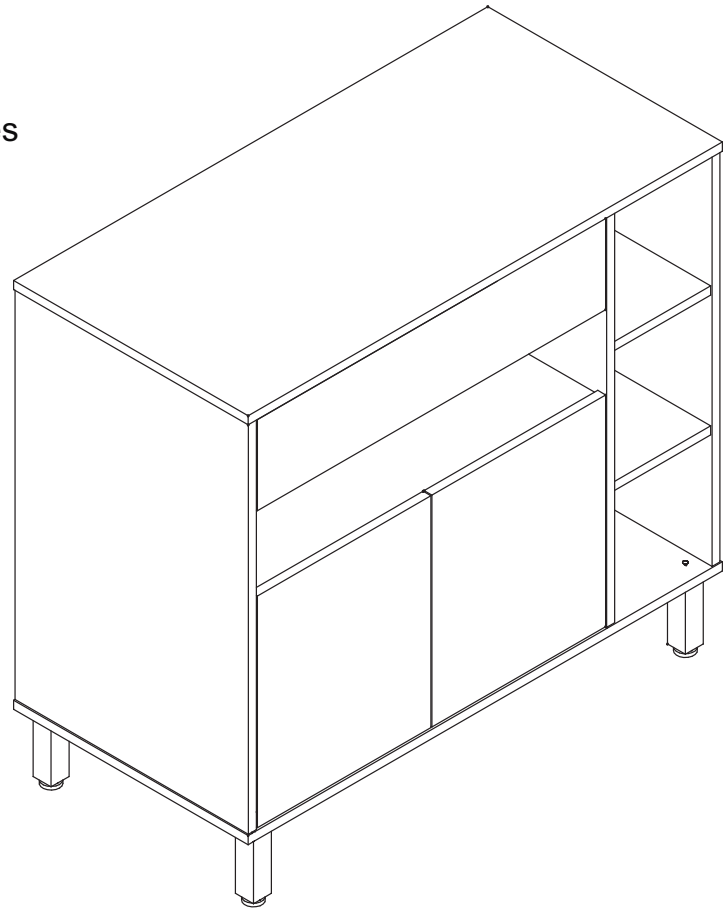

Limpeza
Cleaning
Limpieza

Pano levemente umedecido com água, seguido de pano seco, não utilizar produtos químico ou abrasivos.
Slightly dampened cloth and after a dry cloth, do not use chemicals or abrasives.
Solamente utilizar un paño húmedo y después un paño seco, no utilice productos químicos o abrasivos.

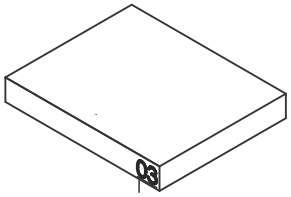

UTILIZE ALCOOL APENAS PARA REMOVER O NUMERO DAS PEÇAS
USE ALCOHOL ONLY TO REMOVE PART NUMBERS
UTILICE ALCOHOL SOLAMENTE PARA ELIMINAR EL NUMERO DE LAS PIEZAS

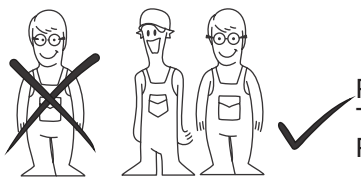

Para facilitar a montagem, utilize uma parafusadeira elétrica.
To improve assembly, use an eletronic screwdriver.
Para facilitar el armado, utilice un destornillador eléctrico.

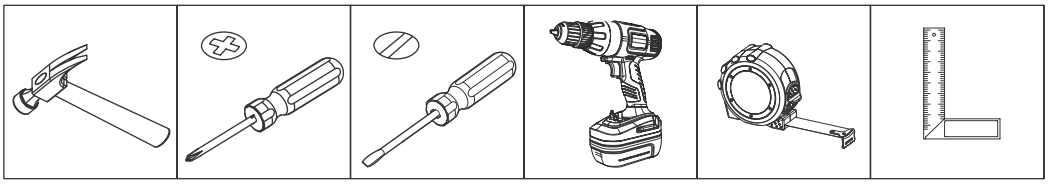

COD BR: BMU 57

PEÇA	DESCRIÇÃO	QUANT.
001	BASE	1
002	TAMPO	1
003	LATERAL ESQUERDA	1
004	DIVISÓRIA	1
005	PRATELEIRA	1
006	PRATELEIRA MENOR	2
007	VISTA MENOR	1
008	VISTA MAIOR	1
009	PORTA	2
010	FRENTE GAVETA	1
011	FUNDO GAVETA	1
012	COSTA MENOR	1
013	COSTA MAIOR	1
020	LATERAL DIREITA GAVETA	1
021	COSTA GAVETA	1
022	LATERAL ESQUERDA GAVETA	1
023	PÉS	4

PART	DESCRIPTION	QTY
001	BASE	1
002	TOP	1
003	LEFT SIDE	1
004	PARTITION	1
005	SHELF	1
006	LOWER SHELF	2
007	LOWER DETAIL	1
008	LONGER DETAIL	1
009	DOOR	2
010	FRONT DRAWER	1
011	BOTTOM DRAWER	1
012	LOWER BACK	1
013	LONGER BACK	1
020	RIGHT DRAWER SIDE	1
021	BACK DRAWER	1
022	LEFT DRAWER SIDE	1
023	FEET	4

PIEZA	DESCRIPCIóN	CANTIDAD
001	BASE	1
002	TAPA	1
003	LATERAL IZQUIERDA	1
004	PARTICIÓN	1
005	REPISA	1
006	REPISA MENOR	2
007	DETALLE MENOR	1
008	DETALLE MAIOR	1
009	PUERTA	2
010	FRENTE CAJÓN	1
011	FONDO CAJÓN	1
012	REVÉS MENOR	1
013	REVÉS MAIOR	1
020	LATERAL DERECHA CAJÓN	1
021	REVÉS CAJÓN	1
022	LATERAL IZQUIERDA CAJÓN	1
023	PIES	4

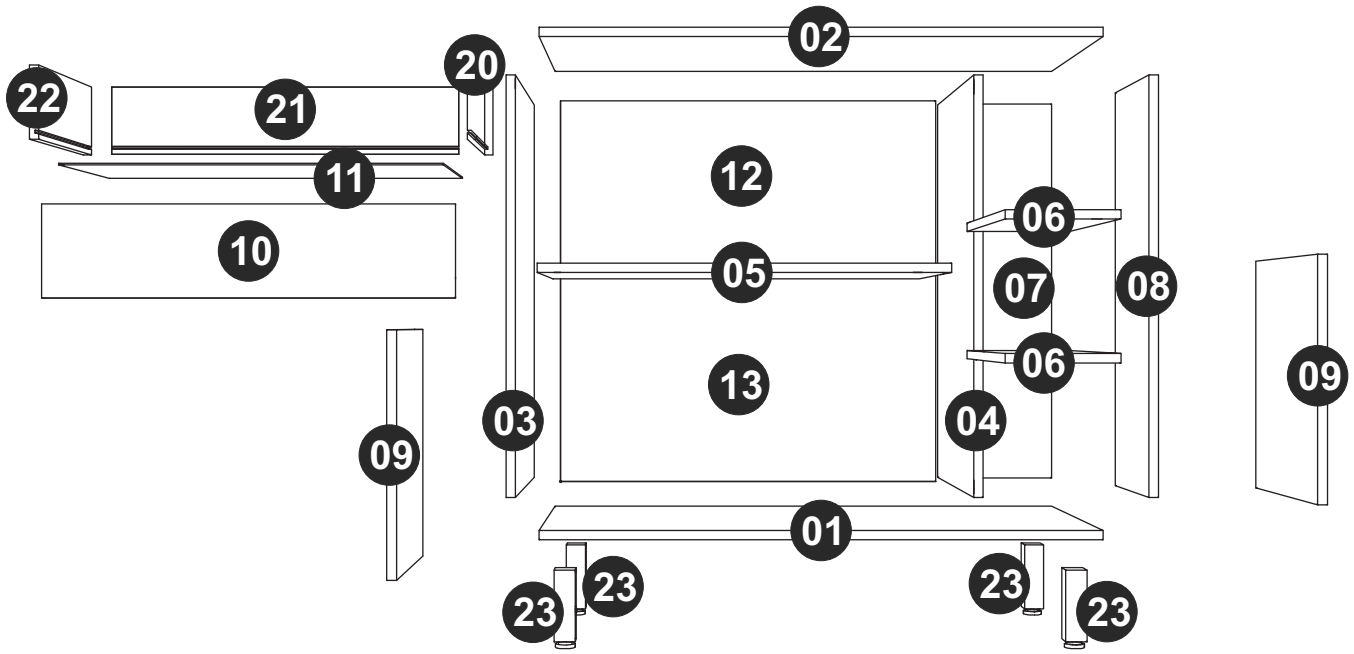

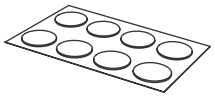

TAPA FUROS x 30
STICKER x 30
TAPAS PLÁSTICAS x 30



EF 000094 X 22



EF 000033 x 40
8x30



EF 000216 X 22



EF 000132 x 06
4X50 CC

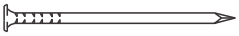

EF 000168 X 54
10x10 C/C

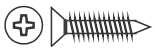

EF 000106 x 24
3,5X14 CC

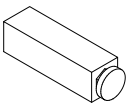

PÉS x 04
FEET x 04
PIES x 04



EF 000502 x 04
4,5X40 CF

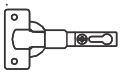

EF 000043 X 04



EF 000025 X 04



GIZ x 01
CHALK x 01
TIZA x 01

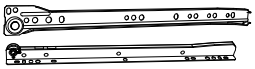

CORREDIÇA x 02
DRAWER TRAKS x 02
CORREDERAS x 02

Utilize para medir as ferragens.
Utilice para medir el herraje.
Use for measuring the hardware.

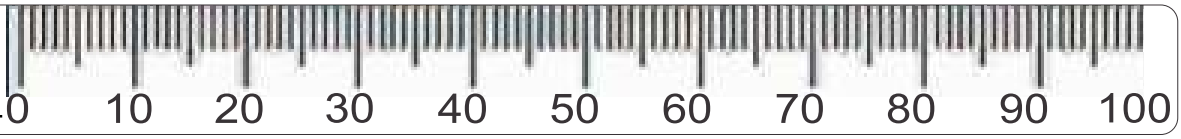

Garantia (exclusivo para o Brasil/exclusivo de Brasil/exclusive to Brazil):
A garantia dos produtos fabricados pela BRV Móveis, abrange eventuais defeitos-vícios de fabricação, no prazo estabelecido pelo código de Defesa do Consumidor, em seu artigo 26.II. o qual prevê a garantia de 90 (noventa) dias.

A = 14KG - 30.86LB

B = 10KG - 22.04LB

C = 9KG - 19.84LB

D = 4KG - 8.81LB

E = 2KG - 4.40LB

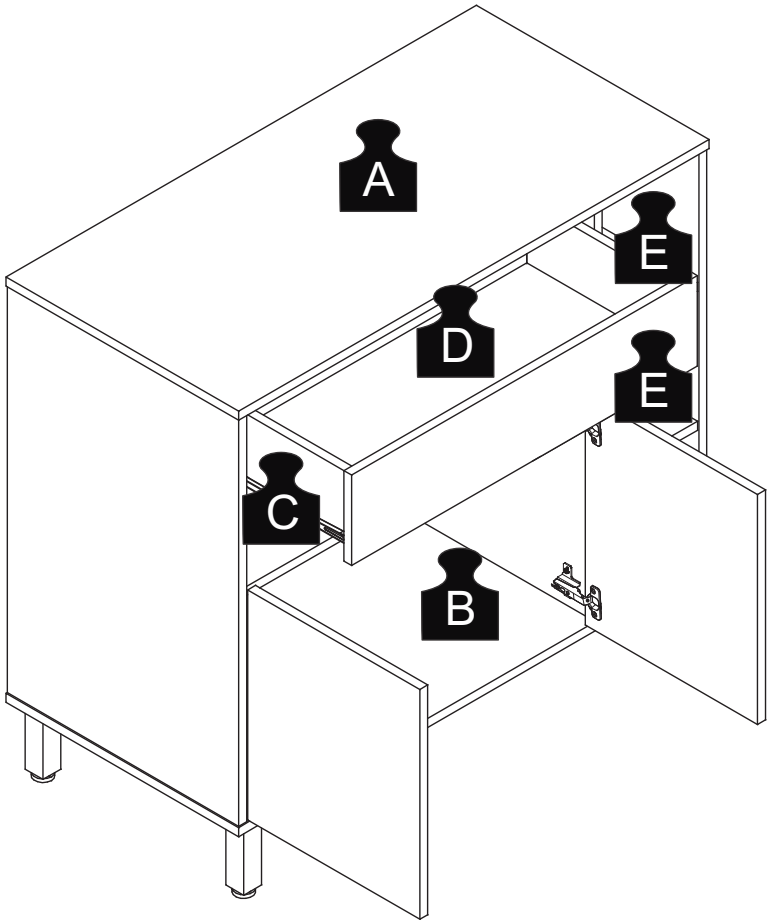

PASSO 1 / STEP 1 / PASO 1

Fixe a ferragem EF 000094 nas peças 02, 07, 08, 10, 20 e 22.
Fix hardware EF 000094 into pieces 02, 07, 08, 10, 20 and 22.
Fije el herraje EF 000094 en las piezas 02, 07, 08, 10, 20 y 22.

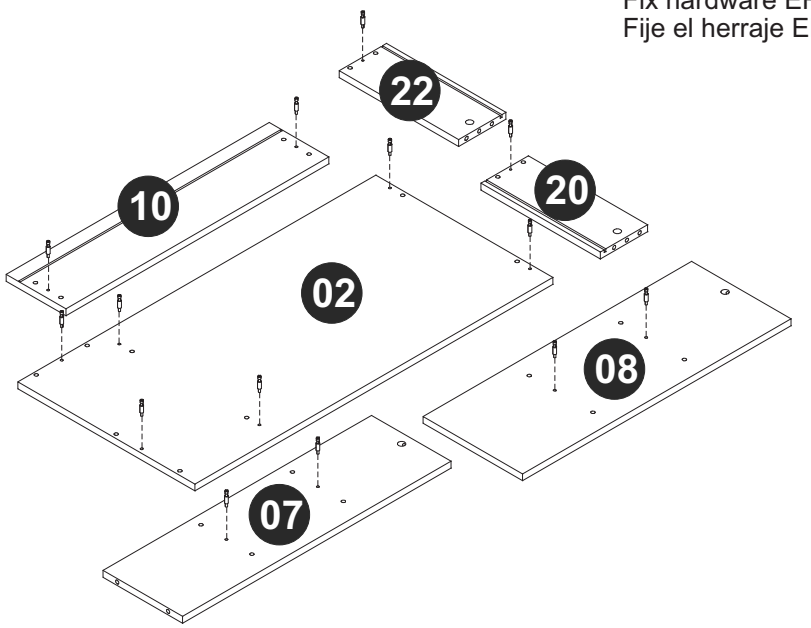

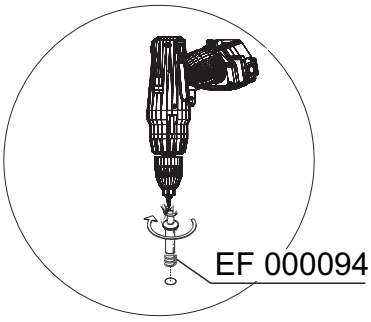

PASSO 2 / STEP 2 / PASO 2

Insira a ferragem EF 000033 nas peças 05, 06, 07, 08, 20, 21 e 22.
Insert hardware EF 000033 into pieces 05, 06, 07, 08, 20, 21 and 22.
Añade el herraje EF 000033 en las piezas 05, 06, 07, 08, 20, 21 y 22.

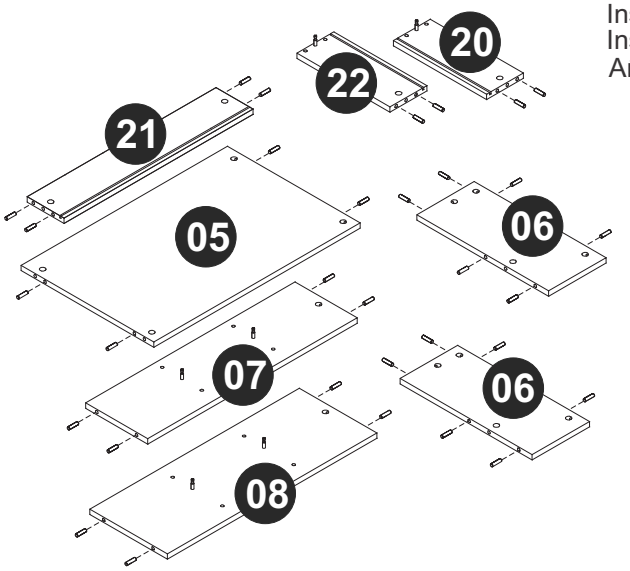

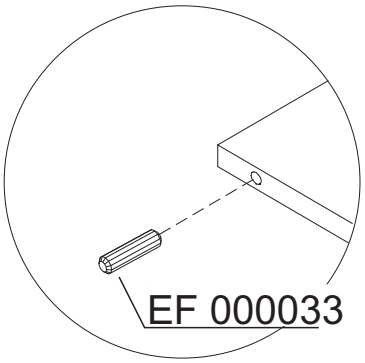

PASSO 3 / STEP 3 / PASO 3

Fixe a ferragem EF 000094 nas peças 03 e 04.
Insira a ferragem EF 000033 nas peças 03 e 04.
Insert hardware EF 000033 into pieces 03 and 04.
Fix hardware EF 000094 into pieces 03 and 04.
Añade el herraje EF 000033 en las piezas 03 y 04.
Fije el herraje EF 000094 en las piezas 03 y 04.

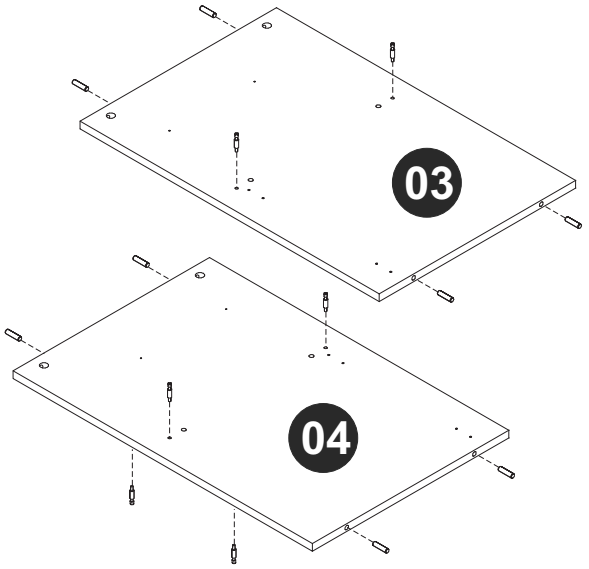

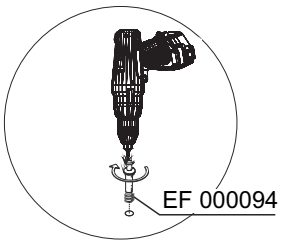

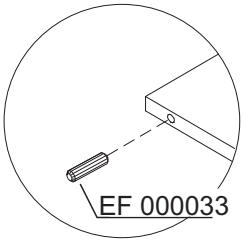

PASSO 4 / STEP 4/ PASO 4

Fixe a ferragem EF 000025 e as corrediças nas peças 03 e 04 utilizando a ferragem EF 000106.
Attach hardware EF 000025 and the drawer tracks into pieces 03 and 04 using hardware EF 000106.
Fije el herraje EF 000025 y las correderas en las piezas 03 y 04 utilizando el herraje EF 000106.

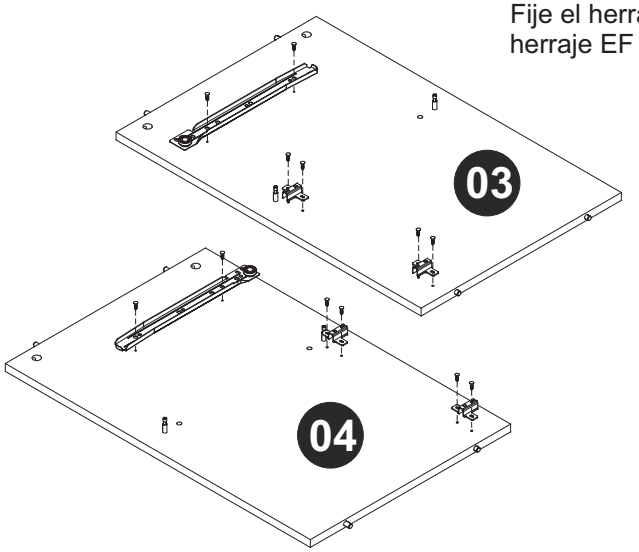

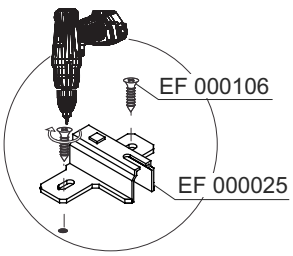

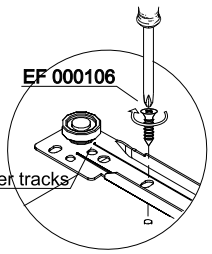

PASSO 5/ STEP 5 / PASO 5

Fixe a ferragem EF 000043 usando a ferragem EF 000106.
Fix hardware EF 000043 using hardware EF 000106.
Fije el herraje EF 000043 utilizando el herraje EF 000106.

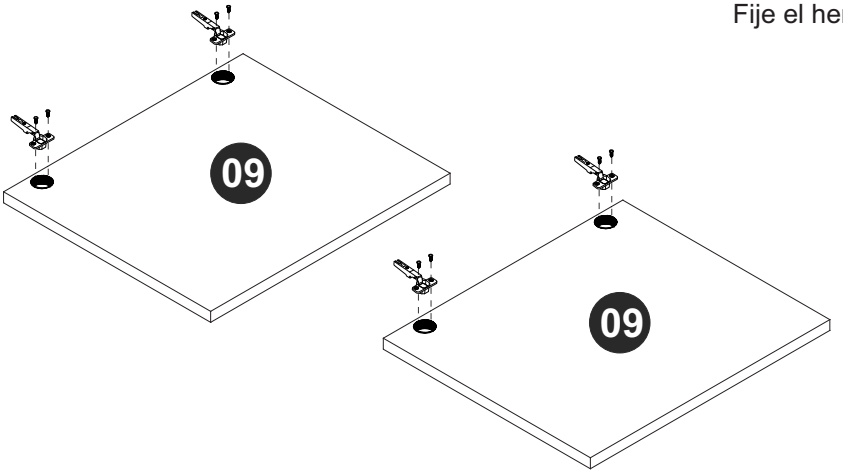

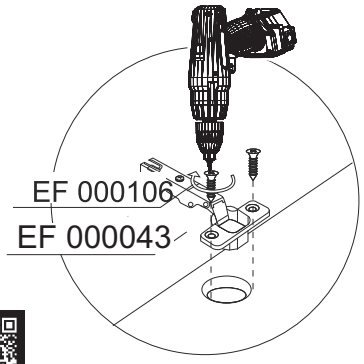

PASSO 6 / STEP 6 / PASO 6

Conecte a peça 05 nas peças 03 e 04, insira a ferragem EF 000216 gire para apertar.
Connect piece 05 into pieces 03 and 04, insert hardware EF 000216 and turn to tighten.
Junte la pieza 05 en las piezas 03 y 04, añade el herraje EF 000216 y gire para apretar.

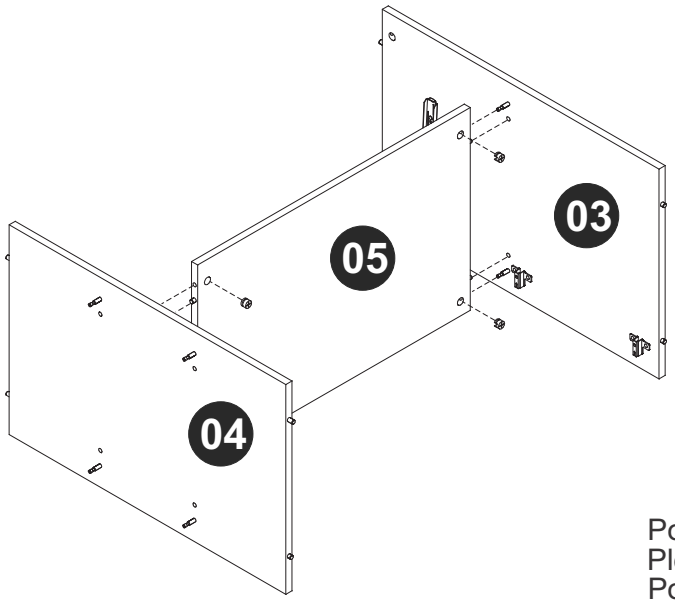

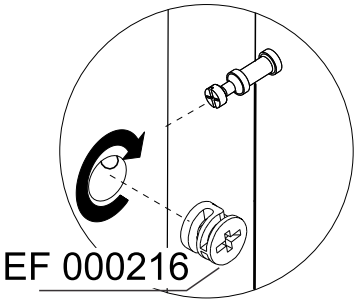

Por favor, note a posição das corrediças
Please, note the drawer tracks position
Por favor, notar la posición de las correderas

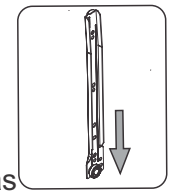

PASSO 7 / STEP 7 / PASO 7

Conecte as peças 06 á parte montada no passo anterior, insira a ferragem EF 000216 e gire para apertar.
Connect pieces 06 to the part assembled into the previous step, insert hardware EF 000216 and turn to tighten.
Junte las piezas 02 a la parte armada en el paso anterior, añade el herraje EF 000216 y gire para apretar.

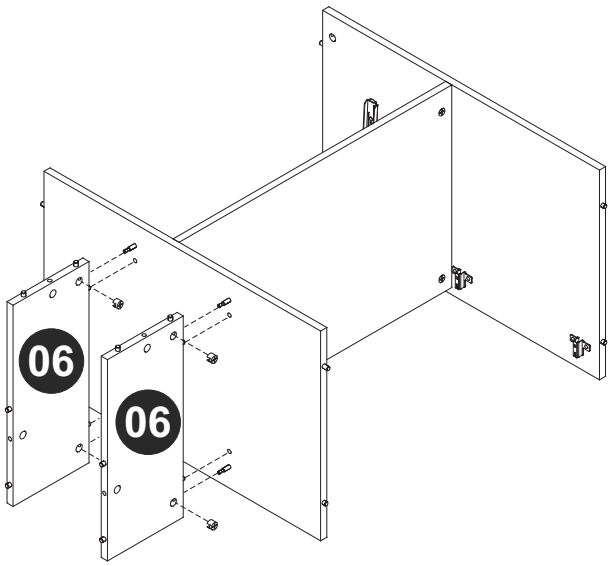

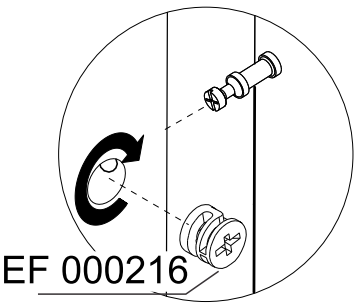

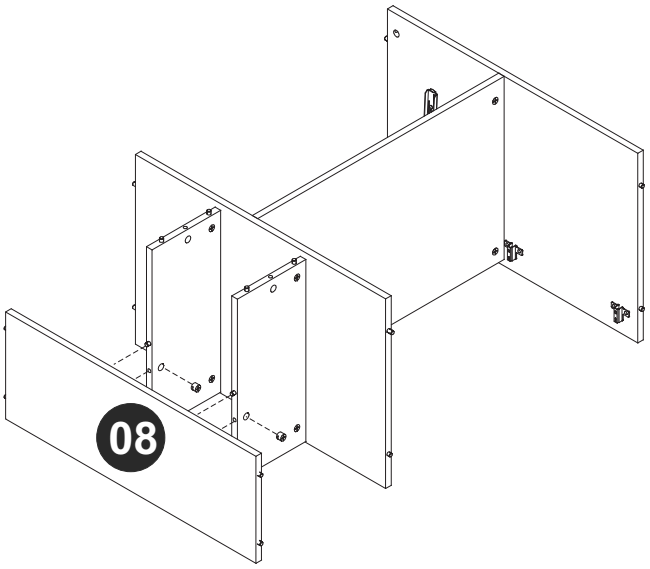

PASSO 8 / STEP 8/ PASO 8

Conecte a peça 08 á parte montada no passo anterior, insira a ferragem EF 000216 e gire para apertar.
Connect piece 08 to the part assembled into the previous step, insert hardware EF 000216 and turn to tighten.
Junte la pieza 08 a la parte armada en el paso anterior, añade el herraje EF 000216 y gire para apretar.

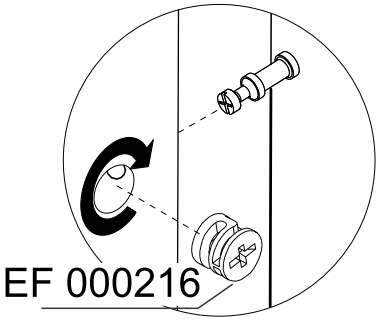

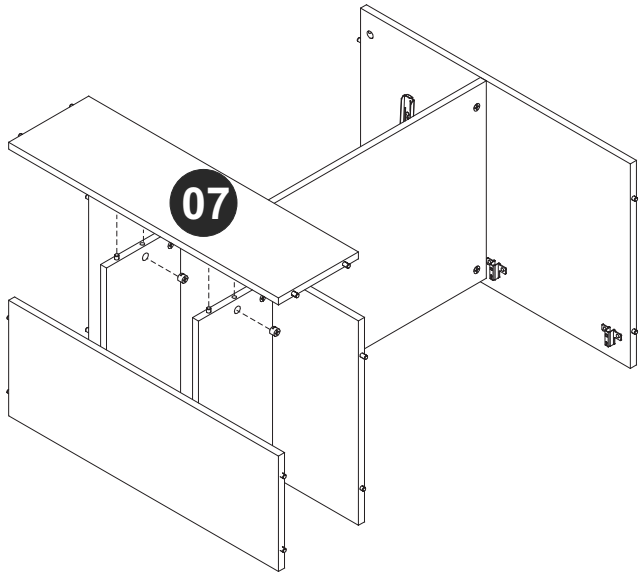

PASSO 9 / STEP 9 / PASO 9

Conecte a peça 07 á parte montada no passo anterior, insira a ferragem EF 000216 e gire para apertar.
Connect piece 07 to the part assembled into the previous step, insert hardware EF 000216 and turn to tighten.
Junte la pieza 07 a la parte armada en el paso anterior, añade el herraje EF 000216 y gire para apretar.

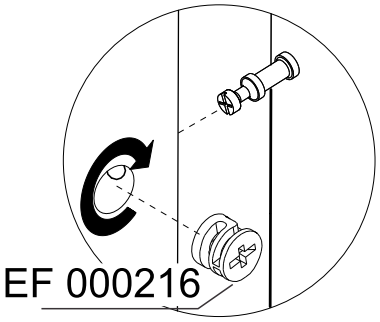

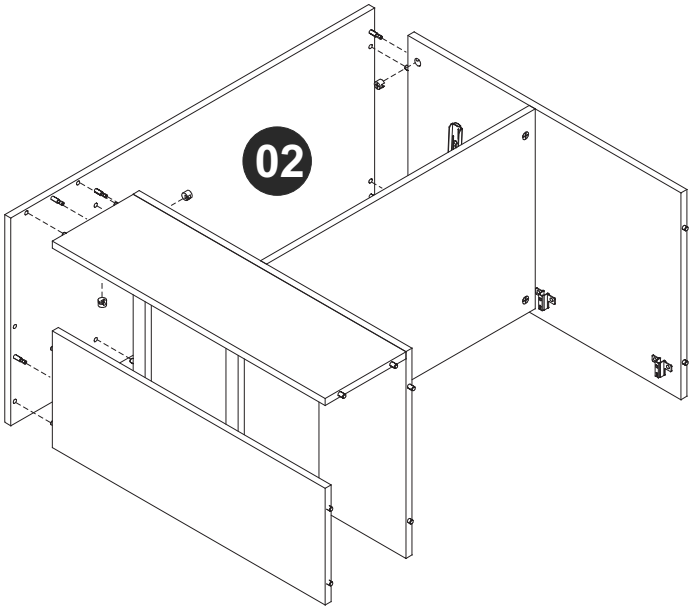

PASSO 10 / STEP 10 / PASO 10

Conecte a peça 02 à parte montada no passo anterior, insira a ferragem EF 000216 e gire para apertar.
Connect piece 02 to the part assembled into the previous step, insert hardware EF 000216 and turn to tighten.
Junte la pieza 02 a la parte armada en el paso anterior, añade el herraje EF 000216 y gire para apretar.

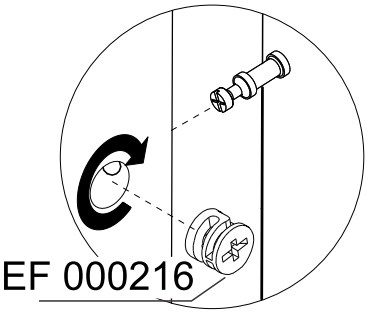

PASSO 11 / STEP 11 / PASO 11

Conecte os pés (peças 23) à peça 01 utilizando a ferragem EF 000502.
Connect the feet (pieces 23) to piece 01 using hardware EF 000502.
Junte los pies (piezas 23) a la pieza 01 utilizando el herraje EF 000502.

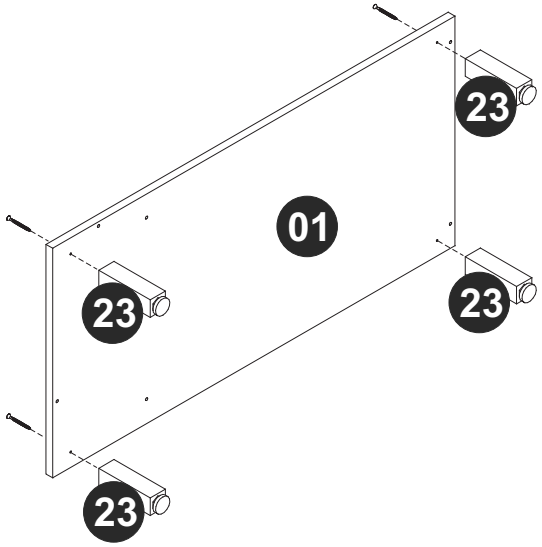

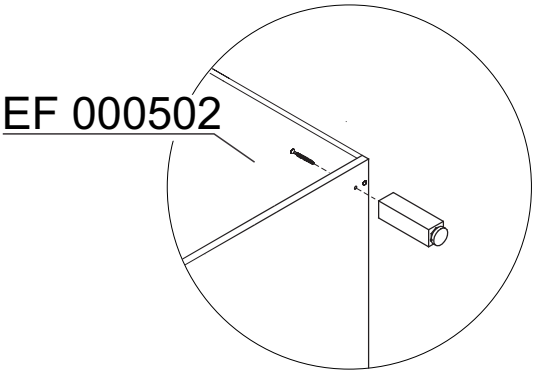

PASSO 12 / STEP 12 / PASO 12

Conecte a peça 01 ao móvel montado utilizando a ferragem EF 000132.
Connect piece 01 at the assembled furniture using hardware EF 000132.
Junte la pieza 01 al mueble armado utilizando el herraje EF 000132.

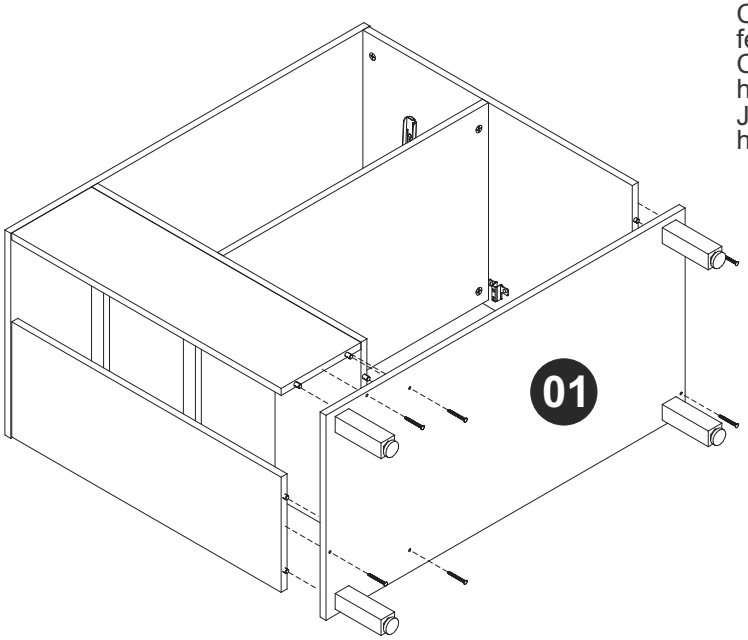

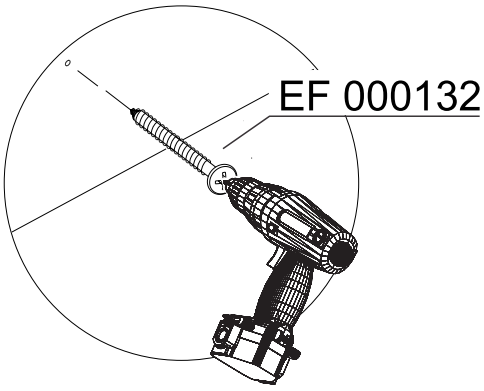

PASSO 13 / STEP 13 / PASO 13

Fixe as peças 12 e 13 utilizando a ferragem EF 000168.
Fix the pieces 12 and 13 using hardware EF 000168.
Fije las piezas 12 y 13 utilizando el herraje EF 000168.

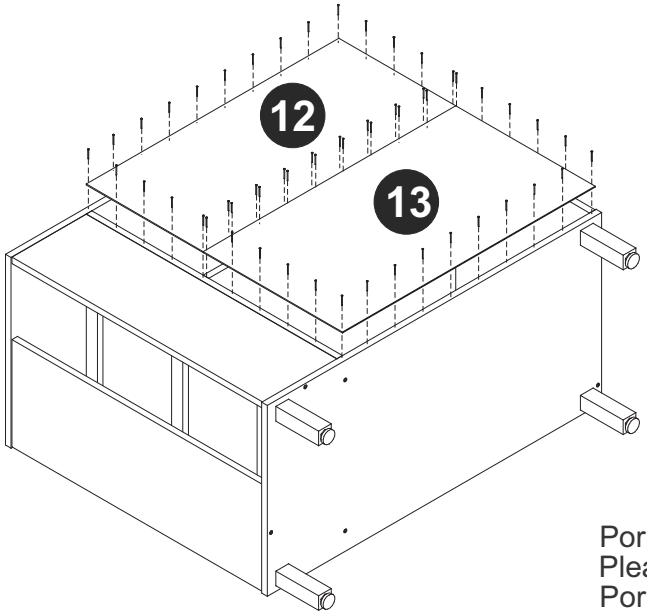

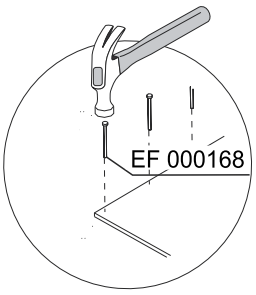

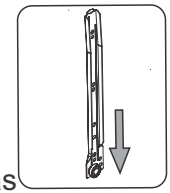

Por favor, note a posição das corrediças
Please, note the drawer tracks position
Por favor, notar la posición de las correderas

PASSO 14 / STEP 14 / PASO 14

Conecte as peças 20, 21 e 22, insira a ferragem EF 000216 e gire para apertar.
Connect pieces 20, 21 and 22 insert hardware EF 000216 and turn to tighten.
Junte las piezas 20, 21 y 22, añade el herraje EF 000216 y gire para apretar.

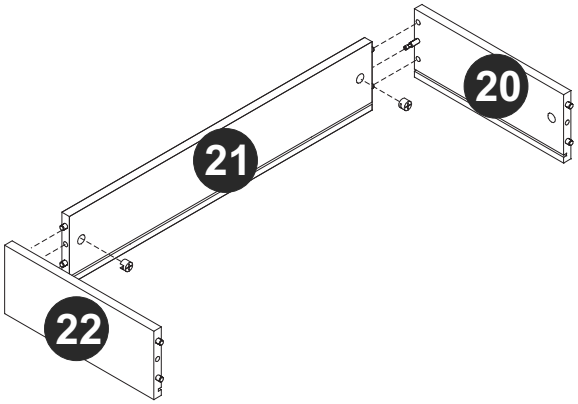

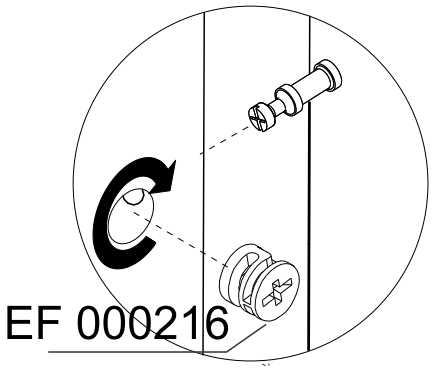

PASSO 15 / STEP 15 / PASO 15

Encaixe a peça 11 entre os espaços específicos.
Fix piece 11 through the specific space.
Fije la pieza 11 entre los espacios especificos.

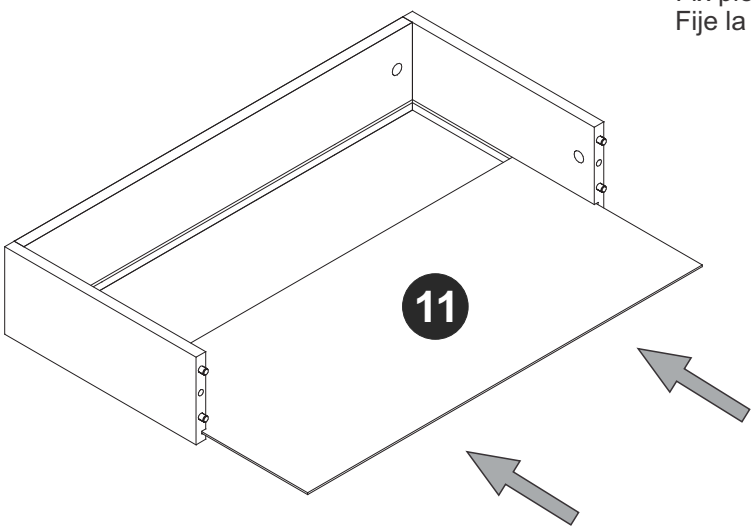

PASSO 16 / STEP 16 / PASO 16

Conecte a peça 10, insira a ferragem EF 000216 e gire para apertar.
Connect piece 10, insert hardware EF 000216 and turn to tighten.
Junte la pieza 10, añade el herraje EF 000216 y gire para apretar.

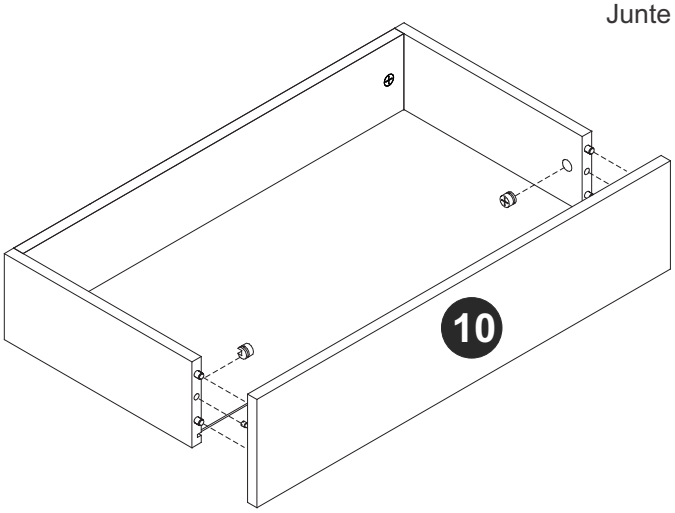

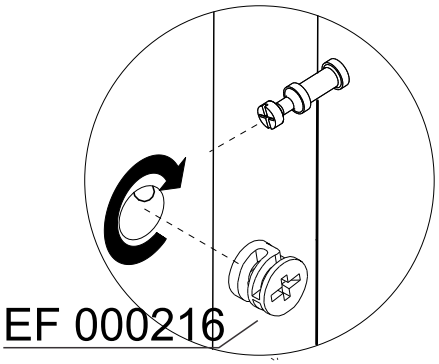

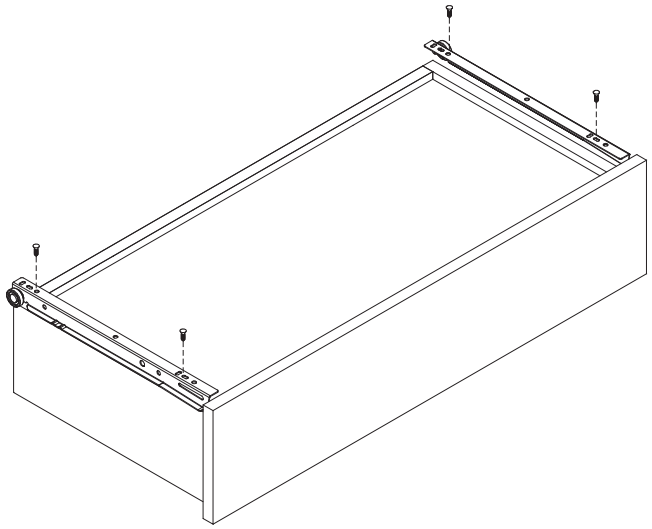

PASSO 17 / STEP 17 / PASO 17

Fixe as corrediças utilizando a ferragem EF 000106.
Attach the drawer tracks using hardware EF 000106.
Fije las correderas utilizando el herraje EF 000106.

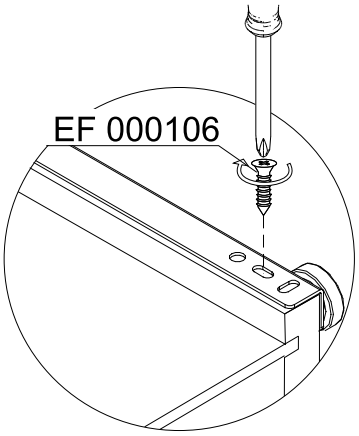

PASSO 18 / STEP 18 / PASO 18

Fixe as peças 09 ao móvel montado.
Fix pieces 09 to the assembled furniture.
Fije las piezas 09 al mueble armado.

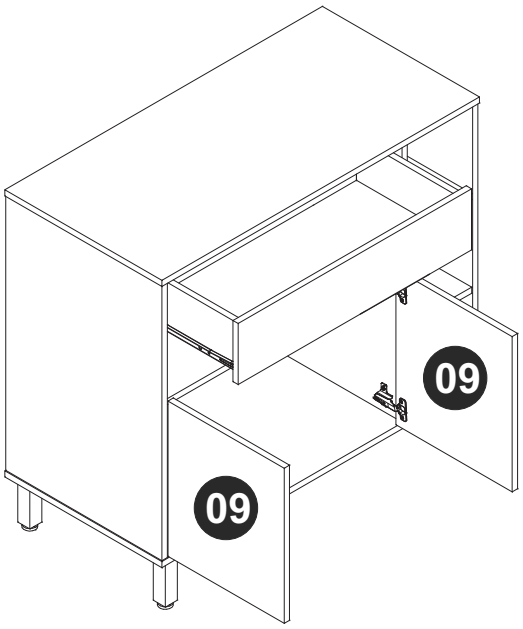

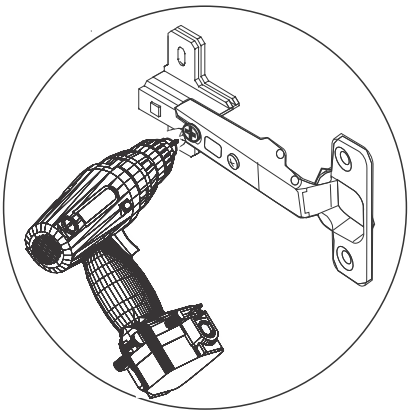

PASSO 19 / STEP 19 / PASO 19

Utilize o tapa furos para cobrir os parafusos aparentes.
Utilize o giz para dar o acabamento final ao produto.
Use the sticker to cover the apparent screws.
Use the chalk to give the final finish on the product.
Utilice los tapa huecos para cubrir los tornillos aparentes.
Utilice la tiza para dar el acabado final al producto.

