JCM movelaria

PRODUTO

Mesa ELEGANCE 1,20/1,80

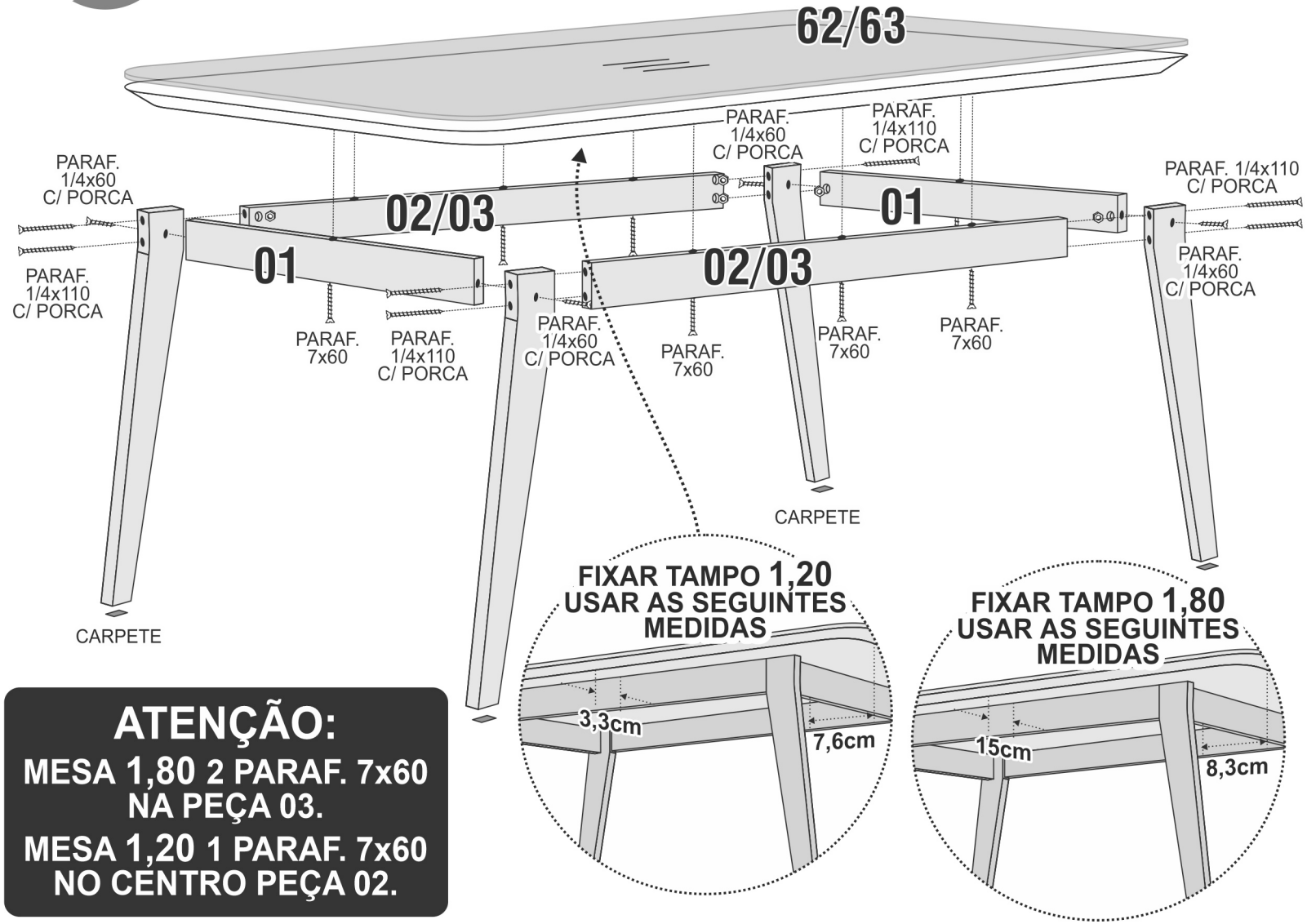

ATENÇÃO:

MESA 1,80 2 PARAF. 7x60 NA PEÇA 03.

MESA 1,20 1 PARAF. 7x60 NO CENTRO PEÇA 02.

SEQUÊNCIA DE MONTAGEM

1º - IDENTIFIQUE AS PEÇAS JÁ COLOCANDO OS SEUS ACESSÓRIOS.

2º - INICIE A MONTAGEM PELA PEÇA 01, PARAFUSANDO OS PÉS MONTANDO A ESTRUTURA TAMBÉM COM AS PEÇAS 02/03 COMO MOSTRA O DESENHO;

3º - VIRE A ESTRUTURA PARA PARAFUSAR O TAMPO COMO MOSTRA O GABARITO. EM SEGUIDA COLE OS CARPETES NOS PÉS;

4º - COLE O VIDRO COM FITA DUPLA FACE.

Indicamos que a montagem dos produtos seja realizada por um montador profissional, e em caso de dúvidas durante a montagem ligue para o Dpto. de Pesquisa e Desenvolvimento (32) 3539-4100

OBS.: Em caso de erro na montagem, identifique a data do lote carimbado na caixa e ligue para a fábrica.

Em caso de assistência, Identifique número da peça, Cor da peça e nome do produto.

AVISO: A JCM Movelaria não se compromete pelo mal uso, montagem e fixação do produto na parede, portanto, não somos responsáveis por danos e quedas do produto, eletrônicos e pertences nele contido. É importante o uso de brocas e ferramentas compatíveis na montagem.

12/01/2023