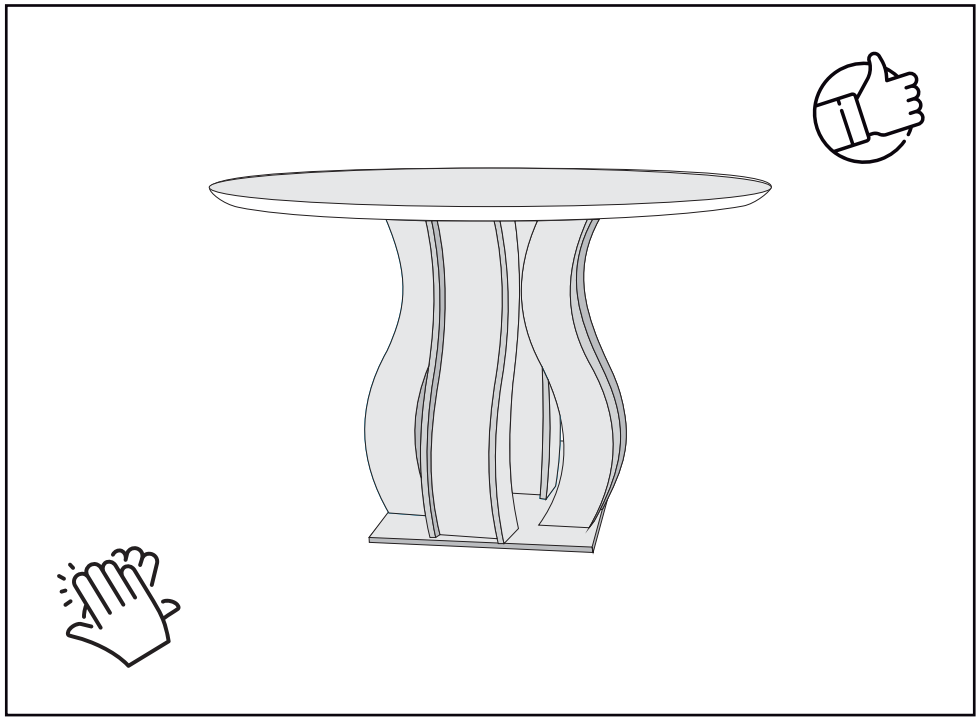

yes casa

V.1 - 18/04/23

yes casa

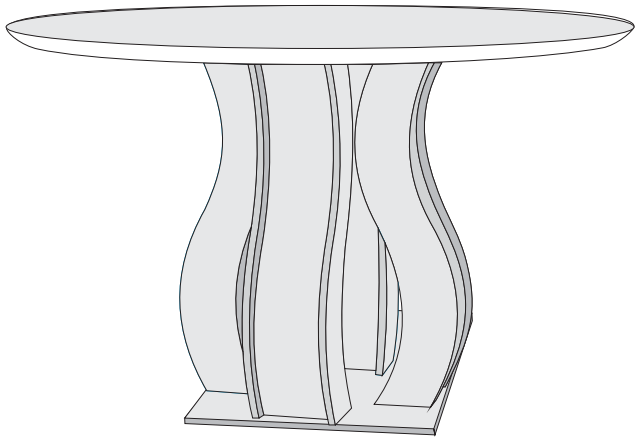

Mesa Nuance

1,35 RED. / 1,35 QUAD.

Como trocar seu produto

Se seu produto chegou com algum defeito você tem 7 dias para solicitar a troca. Você vai precisar:

1. Ter em mãos as fotos das peças com defeito; descrição; código (como está aqui no manual) e quantidade de peças com defeito.
2. Acesse o chat em nosso site.
3. Selecione o seu pedido, e depois a opção “Quero trocar um produto”.
4. Pronto, agora é só preencher as informações e enviar. Entraremos em contato por e-mail para te dar todas as instruções.

Dicas para prolongar a vida útil do móvel

1. Retire o pó com uma flanela seca, depois use um pano macio, levemente umedecido com água. Pode utilizar detergente neutro ou sabão neutro.
2. Reaperte os parafusos de tempos em tempos para garantir a estabilidade e durabilidade.
3. O acabamento do seu produto pode ser danificado pela falta de ventilação e excesso de calor.

Qualquer dúvida sobre os nossos produtos você pode entrar em contato pelo nosso canal de atendimento:
https://www.madeiramadeira.com.br/central-de-ajuda

Para mais dicas amigas e inspirações de decoração acesse:
https://www.madeiramadeira.com.br/central-de-dicas

Siga MadeiraMadeira:

5º- CENTRALIZAR O TAMPO CONFORME MEDIDAS ABAIXO. FIXAR A BASE COM PARAFUSOS 04X25 FLANGEADO.

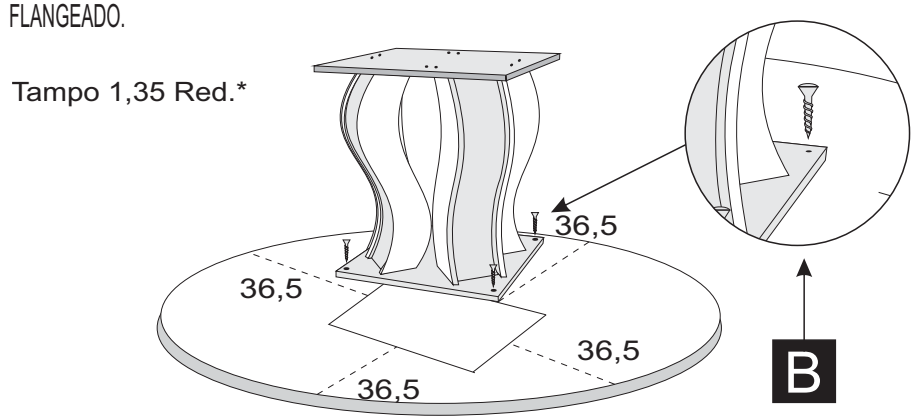

5º- CENTRALIZAR O TAMPO CONFORME MEDIDAS ABAIXO. FIXAR A BASE COM PARAFUSOS 04X25 FLANGEADO.

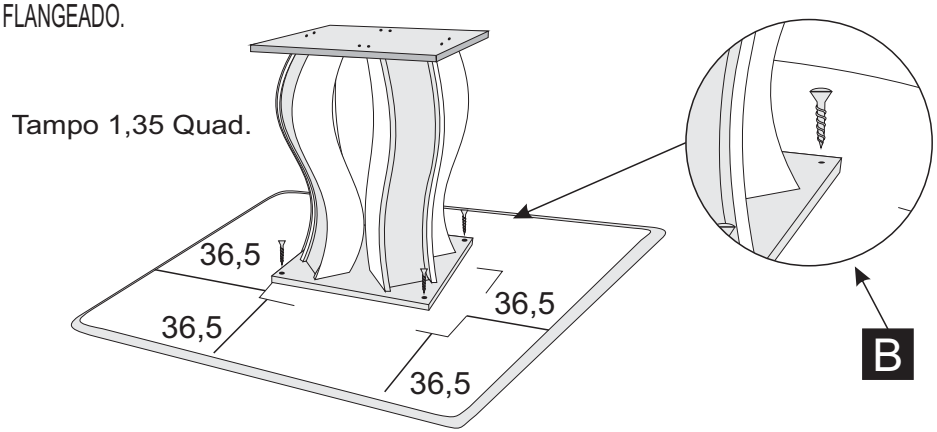

6º - PARA FINALIZAR A MONTAGEM, RETIRE A FITA DUPLA FACE DA CARTELA E COLE SOBRE O TAMPO Nº7, EM SEGUIDA, RETIRE A PELÍCULA DA FITA E POSICIONE O VIDRO Nº8 DIVIDINDO AS RAZÕES SOBRE O TAMPO.

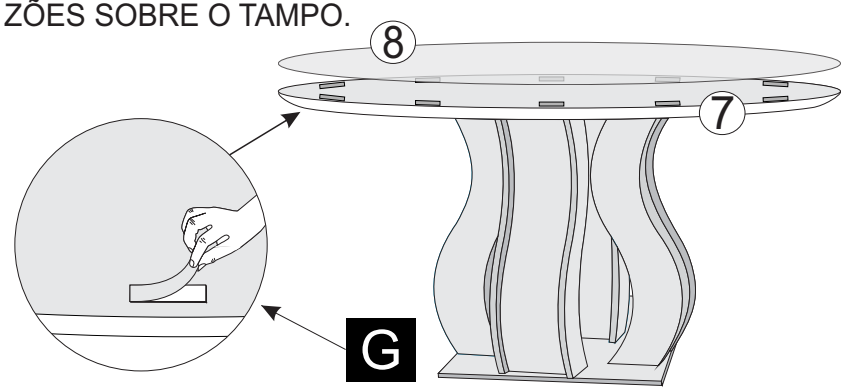

2º- COLOCAR A SAPATA Nº3 UTILIZANDO PARAFUSOS 7X50+BUCHA AMERICANA E. SAPATA RÉGULAVEL

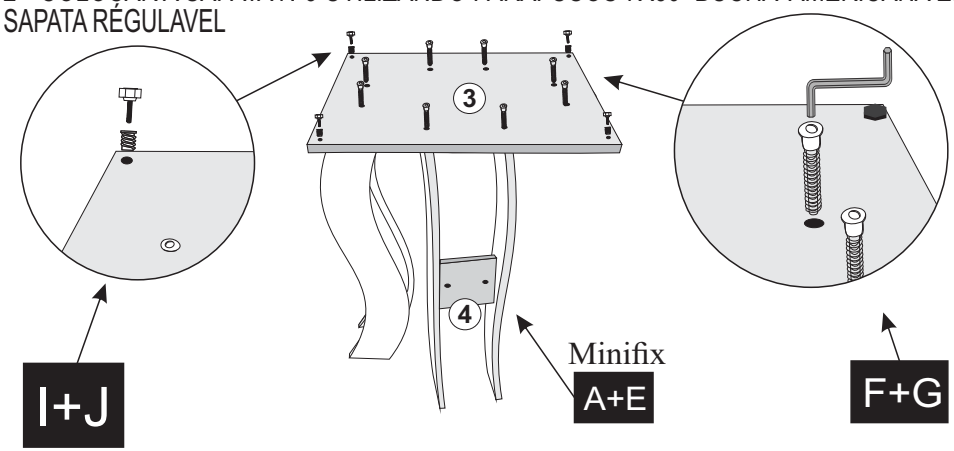

3º- CORRER OS FORROS Nº 5 SOB AS LATERAIS CURVAS, UTILIZAR COLA NOS RASGOS.

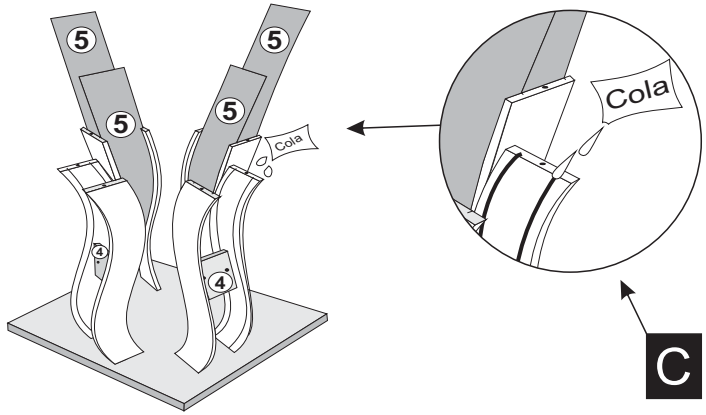

4º- UTILIZAR PARAFUSOS 7X50 P/ FIXAR O SOBRETAMPO Nº6 NAS LATERAIS.

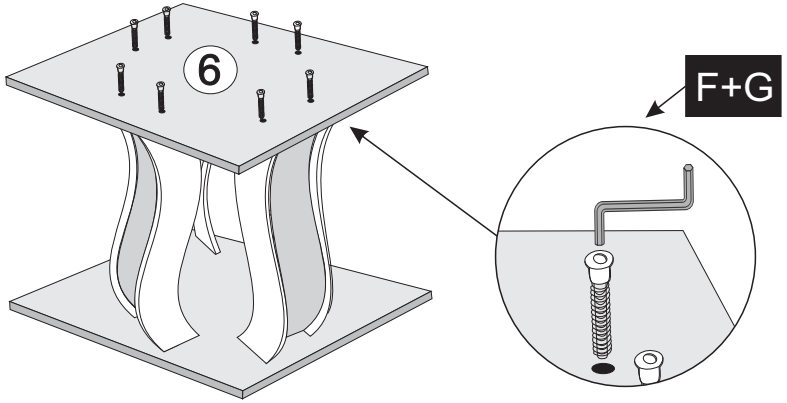

Para a montagem do produto você vai precisar de:

- Confira as peças, componentes e se possui as ferramentas necessárias para a montagem
- Para proteger seu móvel, coloque as peças sobre um tapete.
- Para realizar a montagem, é necessário 02 pessoas. Convide sua família e amigos para montar com você.

LISTA DE FERRAGENS

CÓDIGO	REF.	DESCRIÇÃO	ILUSTRAÇÃO	QTD.
2579	A	Parafuso Minifix		08
2571	B	Parafuso 4,0x25 Flangeado		04
2559	C	Sachê de Cola		02
3606	D	Fita Dupla Face		10
2580	E	Tambor Minifix 12x10		08
2569	F	Parafuso 7,0x50 Cab. 10 mm		16
2560	G	Chave Alen Zeta		01
3081	I	Bucha Americana 5/16x12		04
6584	J	Sapata Regulável 5/16x15		04

LISTA DE PEÇAS

LISTA DE PEÇAS MESA NUANCE 1,35 RED. / 1,35X1,35 QUAD.

Nº PEÇA	CóD. IND.	DESCRIÇÃO	QTD.	DIMENSÕES (mm)			PESO KG
				COMP.	LARG.	ESP.	
1	5510	Lateral Direita Mesa Nuance 1,35/1,10	04	73,0	11,5	1,5	000
2	5417	Lateral Esquerda Mesa Nuance 1,35/1,10	04	73,0	11,5	1,5	000
3	13966	Sapata Mesa Nuance 1,35x1,35	01	58,0	58,0	2,5	000
4	13961	Trava Central Interna Nuance 1,35/1,10	04	12,0	12,0	1,5	000
5	13962	Forro Mesa Nuance 1,35/1,10	08	76,0	13,2	0,3	000
6	13965	Sobretampo Mesa Nuance 1,35	01	58,0	58,0	1,5	000
7	13835	Cx Tampo chanfro 1,35 Red.	01	1,35	1,35	2,7	000
8	7436	Vidro Copo Red. 4 mm 1,35x1,35	01	1,35	1,35	0,4	000
9	6912	Cx Tampo Chanfro 1,35 Quad.	01	1,35	1,35	0,4	000
10	8091	Vidro Copo Quad. 4mm 1,35x1,35	01	1,35	1,35	0,4	000

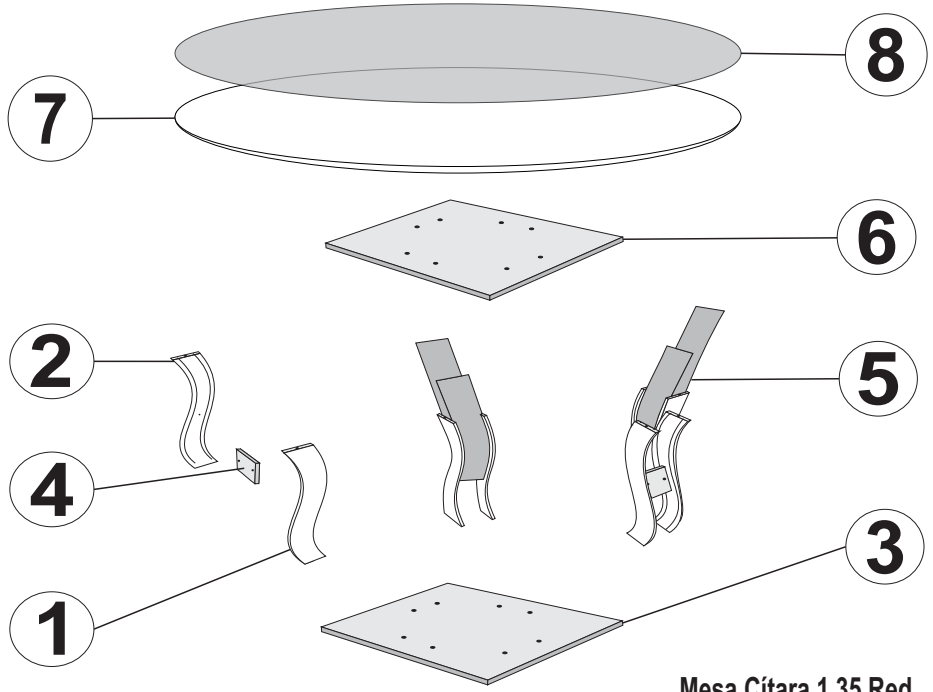

Mesa Cítara 1,35 Red.

Mesa Cítara 1,35 Quad.

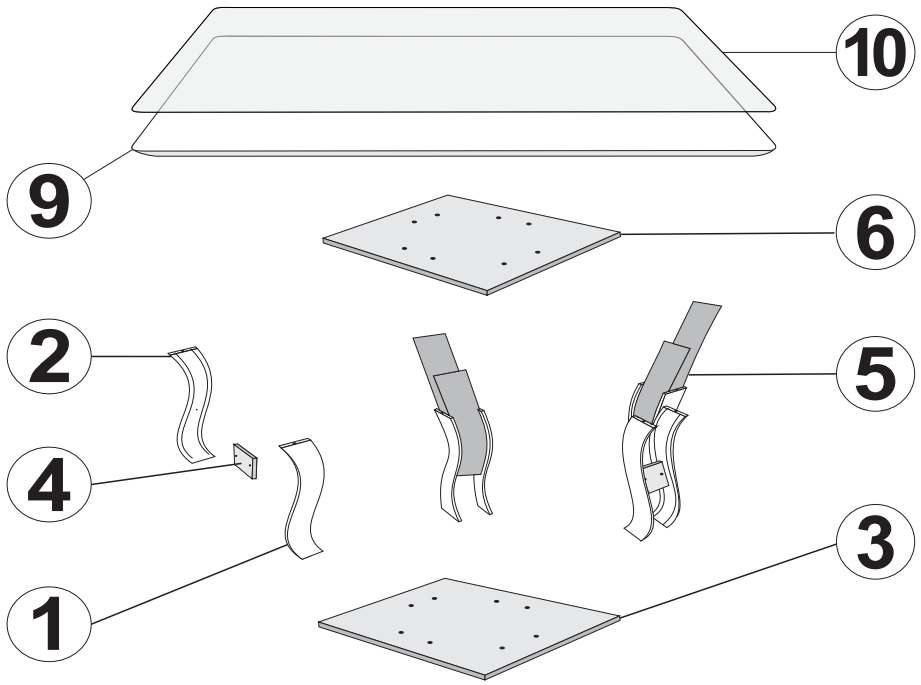
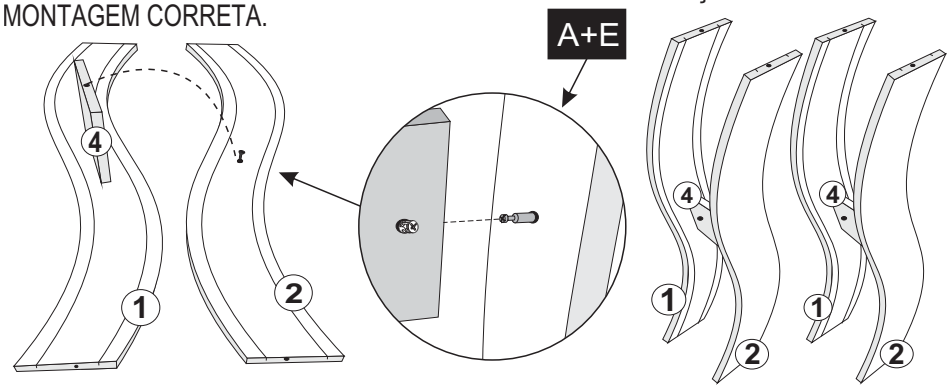
1º- INICIAR A MONTAGEM UNINDO A LATERAL Nº1 COM A LATERAL Nº2 UTILIZANDO TRAVA Nº4 E PARAFUSOS MINIFIX + TAMBOR MINIFIX. ATENÇÃO NOS PARES PARA MONTAGEM CORRETA.