Manual de Montagem / *Assembly Instruction / Manual de ensable*

Home Susp Master 1.20

Bortolloti - Indústria e Comércio de Móveis Ltda.

Rua: Saracuraçu 377 - Pq. Industrial III Bloco 02 - CEP 86706-560 - Arapongas - Paraná - Brasil

Fone: (0**43) 3274 - 9900 - E-mail: assistencia@hbmoveis.com.br

www.hbmoveis.com.br

HB MÓVEIS

Relação de Ferramentas e Acessórios - *Tools and Acessories List - Relación de Herramientas y Acessorios.*

A - Cod. 1020077 - CH PH 6,0 X 75MM
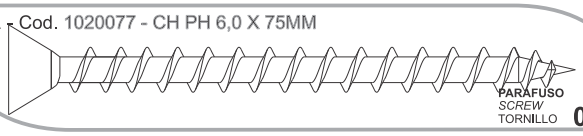
PARAFUSO / *SCREW* / TORNILLO — **06**

B - Cod. 1020227 - CH PH 4,0 X 25MM

PARAFUSO / *SCREW* / TORNILLO — **28**

C - Cod. 1020442 - 8 X 20 MM
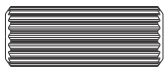
CAVILHA MADEIRA / *WODDEN DOWEL* / TARUGO DE MADERA — **22**

D - Cod. 1021339 - SUPORTE INVISIVEL MADEIRA 100 X 25 X 15MM

SUPORTE INVISIVEL / *INVISIBLE SUPPORT* / APOYO INVISIBLE — **02**

E - cod. 1020158 - 8 X 50 MM
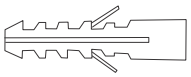
BUCHA / *ANCHOR* / TARUGO PLÁSTICO — **06**

F - Cod. 1030074 - PVC 10


SACHE DE COLA / *GLUE* / *PEGAMENTO* — **03**

G - Cod. 1020205 - CH PH 4,0 X 16MM

PARAFUSO / *SCREW* / TORNILLO — **20**

H - Cod. 1020592 - CH PH 4,0 X 40MM
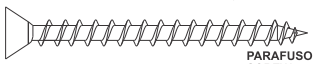
PARAFUSO / *SCREW* / TORNILLO — **08**

I - Cod. 1020223 - 40MM N3

PASSA FIO / *PASS WIRE* / *PASS ALAMBRE* — **01**

J - Cod. 1020002 - 8 X 30 MM

CAVILHA MADEIRA / *WODDEN DOWEL* / TARUGO DE MADERA — **18**

K - Cod. 1020056 - 32 X 7MM
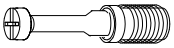
GIROFIX PINO / *MINIFIX SCREW* / *MINIFIX TORNILLO* — **12**

L - Cod. 1020057 - 12 X 9MM

TAMBOR 12MM / *12MM CONNECTOR* / *CONECTOR 12MM* — **12**

M - Cod. 000000 CAS - 12 MM

ADESIVO TAPA FURO / *COVER STICKER* / ADHESIVO TAPA TORNILLO — **20**

N - Cod. 1021245 - DOBRADIÇA
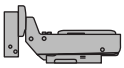
DOBRADIÇA 26MM CALÇO12MM / *HING STRAIHT 26MM* / *DE LA BISAGRA 26MM* — **02**

O - Cod. 1020072 - CH PH 3,5 X 40MM
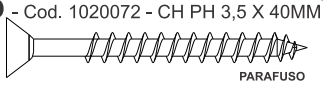
PARAFUSO / *SCREW* / TORNILLO — **06**

P - Cod. 1020572 - FECHO TOK
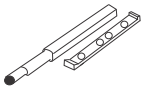
FECHO TOK / *CLOSING TOK* / *TOC DE CIERRE* — **01**

Q - Cod. 1020069 - CH PH 3,5 X 12MM

PARAFUSO / *SCREW* / TORNILLO — **02**

R - Cod. 1020593 - CH PH 4,0 X 22MM

PARAFUSO / *SCREW* / TORNILLO — **02**

G - Cod. 1020382 - CH PH 4,0 X 14MM

PARAFUSO / *SCREW* / TORNILLO — **08**

Relação de Peças - *Piece List - Relación de Piezas.*

Sequência de montagem. / *Assembly sequence / Secuencia de ensable*
Quantity/Cantidad — *Pieces description* / *Descripcion de las piezas* — **Volume** / *Volumen*

Nº Pç	Qtd	Descrição da peças	vol.
01	02	Travessa vertical / Travessa vertical / Travesía vertical.	01
02	01	Painel maior esquerdo / Larger left panel / Panel izquierdo más grande.	01
03	01	Painel Central / central panel / panel central.	01
04	01	Painel maior direito / Larger right panel / Panel derecho más grande.	01
05	01	Base do nicho / Base to the beast I / Base a la bestia.	01
06	02	Lateral nicho da portas / Side niche of the doors/Nicho lateral de las puertas	01
07	01	Lateral direita do nicho / Right side of the niche / Lado derecho del nicho.	01
08	02	Régua painel menor / Smaller panel ruler / Regla de panel más pequeño.	01
09	02	Régua decorativa / Decorative ruler / Regla decorativa.	01
10	04	Régua painel maior / Larger panel ruler / Regla de panel más grande.	01
11	01	Tampo / lid / Tapa.	01
12	01	Painel traseiro bancada / back panel bench / banco con panel trasero.	01
13	01	Prateleira superior / Top shelf / Estante superior.	01
14	02	Régua da parede / Wall ruler / Regla de pared.	01
15	01	Porta / Door / Puerta.	01
16	02	Gabarito maior / larger template / plantilla más grande.	01
17	02	Gabarito menor / Smaller template / Plantilla más pequeña.	01

CODIGO DA PEÇA
Code of the piece
Código de la pieza
000 (00)
SEQUÊNCIA DE MONTAGEM
Assembly Sequence
Secuencia de ensamble

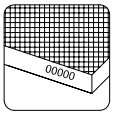

- Os códigos das peças estão identificadas nas mesmas, *painéis réguas e forros traseiros não possui marcação.*
- The part codes are identified in the same, panels rulers and rear linings have no marking.
- - Los códigos de pieza están identificados en los mismos paneles. las reglas y los revestimientos traseros no tienen marcas.

Português
English
Español

HB e você amigos do meio-ambiente!

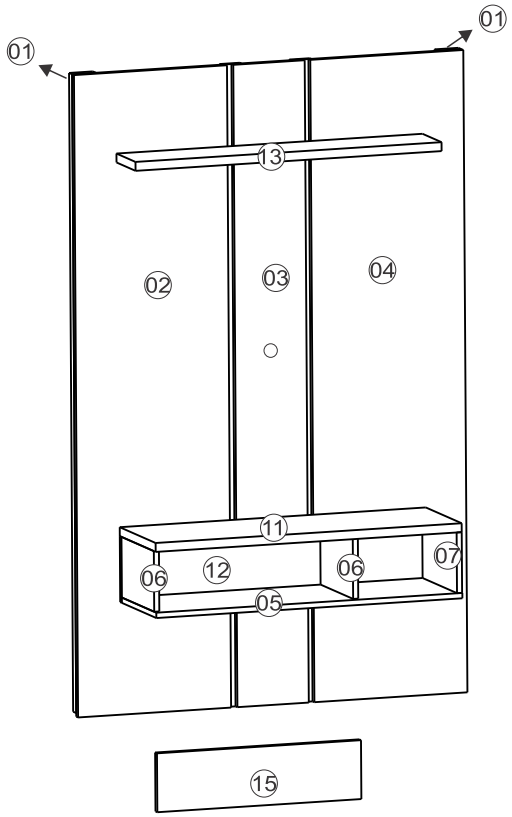

OBS: SEGUIR A SEQUÊNCIA DE MONTAGEM LOCALIZADA NOS NÚMEROS CIRCULADOS.
Obs : Follow assembly sequence located on the circled numbers.
Obs: Seguie la secuencia de ensable ubicada abajo en los números que están en circulo.

- Caso seja necessário solicitar assistência técnica favor utilizar o código da peça em sua solicitação.
- In the case of soliciting technical assistance, please use the piece code on your solicitation.
- Para solicitaciones da asistencia técnica, es necesario informar el código de la pieza.

CÓDIGO DE PEÇA
code of the piece / Código de la pieza

- A matéria prima das peças podem variar, dependendo da disponibilidade do mercado.
- The pieces raw material can range depending upon market availability.
- La matéria prima de las piezas puede variar depndiendo de la disponibilidad del mercado.

-Tempo estimado de montagem:
- Assembly estimes time:
- Tiempo estimado para armado:
60 min.

2026 Atualizado em - *Up-to-date on* / *Modernizacion en* 19/05/2026 | Revisão - 00

CERTIFICADO 03 MESES GARANTIA

-Continua no verso da folha.
- Continue on the back of the paper.
- Continua en el folio vuelto.

GARANTIA / *WARRANTY / GARANTIA*

1) Prazo de Garantia

1.1) É Concedido a garantia sobre os produtos fabricados pela HB MÓVEIS - Bortolloti Indústria e Comércio de Móveis Ltda, contra defeitos de fabricação no prazo válido de 3 (três) meses, contados a partir da data da emissão da nota fiscal ou da entrega do produto, ao primeiro adquirente, sendo: **A)** (três) meses de garantia legal, previsto no art. 26 , II, do Código de defesa do consumidor (Lei nº 8.078, de 11 de setembro de 1990);

2) Cobertura da Garantia

A) Estão compreendidos na garantia prevista, a substituição de peças com defeitos de fabricação. **B)** Ao constar um problema coberto pela garantia,entre em contato com a loja onde o produto foi adquirido,a loja estará capacitada para atende-lo da melhor forma diante de cada caso, reclamações de garantia serão atendidas se o termo de garantia for apresentado no ato da reivindicação mediante a nota fiscal do produto.

3) Exclusão da Garantia (A garantia concedida por este certificado não abrangerá)

A) Os danos sofridos pelo produto, ou seus acessórios e componentes decorridos de acidentes, mau condicionamento, maus tratos, manuseio ou uso incorreto e/ou uso inadequado ou ainda, utilização para finalidades incompatíveis com a destinação do produto.**B)** Desgaste natural de componentes em função da exposição a ambientes úmidos e exposição prolongada a luz solar.**C)**Transporte inadequado e montagem incorreta do produto. **D)** Montagem e desmontagem após a primeira instalação e outras afins.

Importante: A HB Móveis não autoriza nenhuma pessoa, loja ou entidade assumir em seu nome qualquer outra garantia que não conste no certificado. A fabricante reserva no direito de efetuar nos produtos eventuais modificações que considerar necessárias sem prejudicar as características essências do produto, o atendimento para os produtos fora de linha é feito por programação especial, através da loja revendedora sob aprovação de consulta prévia ao fabricante desde que haja matéria-prima equivalente.

OBS: Certificado Válido Somente no Território Nacional.

Cuidados para conservação e limpeza do móvel: *Care and cleaning of furniture: Cuidado y limpieza de muebles:*



Não molhar o móvel e não expor em lugar úmido.
Do not moinsten the furniture and not to expose in moist places.
No moje el mueble y no ponga en local humedo.



Não Expor o móvel próximo de fontes de calor
Do not expose furniture next to heat source
No exponga el mueble cerca de fuentes emitan calor.



Não usar produtos abrasivos.
Do not use abrasive products.
No utilice productos abrasivos.



Limpe com flanela seca.
For cleaning use clean and dry cloth.
Limpe con franela limpia e seca.

Sequência de montagem - *Assembly Sequence – Secuencia de ensamble.*

- Encaixar todas as cavilhas nos topos das peças, antes de iniciar a montagem de acordo com o exemplo
-Fit all the pegs on the top of the piece before starting the assembly. Follow the example.
- Encaje todos los tarugos en los tapes de la peizas antes de empezar el ensamble. Ejemplo



Antes de iniciar a montagem: Separe as peças e acessórios organizadamente e leia as instruções de montagem.
Before starting assembly: Separete the parts and accessories in an organized manner and read the assembly instructions .
Antes de comezar el montaje: Separe las piezas y acessorios organizadamente y lea las instrucciones de montaje.

- Recomendamos que a montagem seja realizada por um montador profissional

- FERRAMENTAS NECESSÁRIAS E NÃO FORNECIDAS - TOOLS NEEDED (NOT SUPPLIED)



Sugestão da quantidade de pessoas necessárias para montagem e fixação do produto na parede.
Tip of the number of people required for product assembly and wall mounting.
Consejo de la cantidad de personas necesarias para el montaje de productos y montaje de la pared.



01 Volume / 01 Box / 01 Cajas

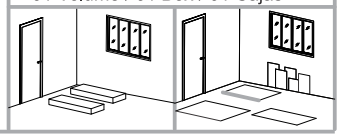

- 1º Passo
- Pass / Paso

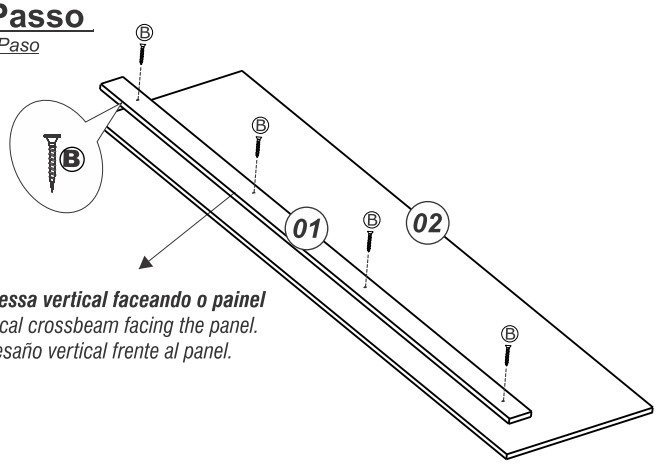

Obs: Travessa vertical faceando o painel
Obs: Vertical crossbeam facing the panel.
Obs: Travesaño vertical frente al panel.

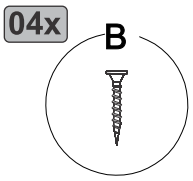

- 2º Passo
- Pass / Paso

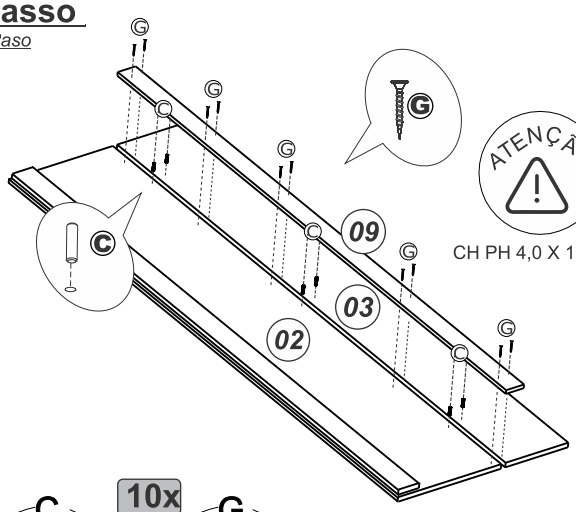

CH PH 4,0 X 16MM

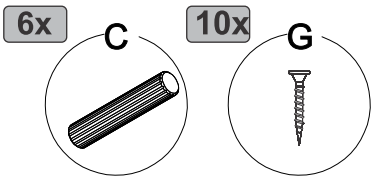

- 3º Passo
- Pass / Paso

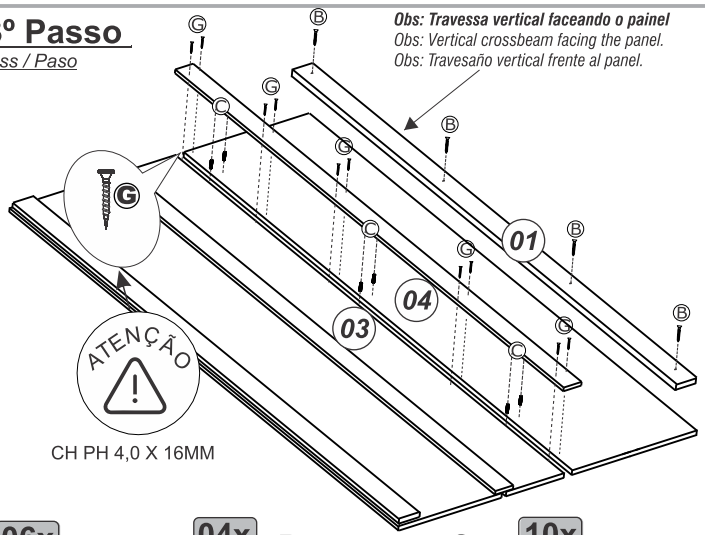

Obs: Travessa vertical faceando o painel
Obs: Vertical crossbeam facing the panel.
Obs: Travesaño vertical frente al panel.

CH PH 4,0 X 16MM

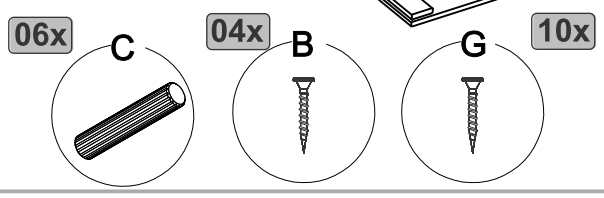

- 4º Passo
- Pass / Paso

Obs: Espalhe cola por toda superficie da régua antes de fixar no painéis
Obs: Spread glue over the entire surface of the ruler before attaching to the panels.
Obs: Esparce pegamento sobre toda la superficie de la regla antes de unirla a los paneles.

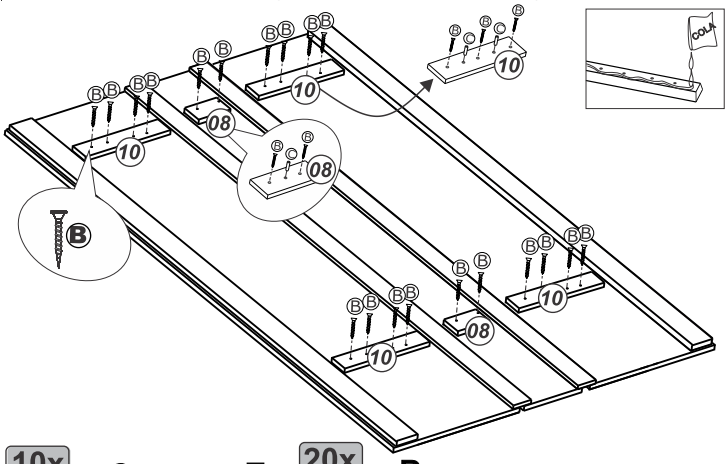

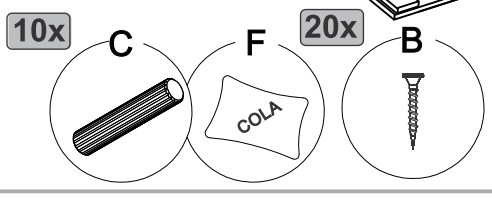

-8º Passo

- Pass / Paso

ATENÇÃO! Antes de iniciar a instalação do Painel, verificar as condições da parede quanto á resistência para suportar o peso e ao posicionamento de tubulações elétricas, de água e de gás, evitando danos a estas estruturas ao executar os furos. A HB Móveis não se responsabiliza por problemas decorrentes de imperícia ou erros na montagem de seus produtos por terceiros.

ATENCIÓN! Antes de iniciar la instalación, verificar todas las condiciones de la pared, sobretodo cuanto a la resistencia para el peso y la existencia de lineas hidráulicas, de gas y eléctricas, evitandodanos a estas estructuras quanto ejecutar los agujeros. HB Móveis no se responsabiliza por problemas causados por inexperiencia o por errores en la montaje y instalación de sus productos por terceros.

ATTENTION! Before starting the installation, check all the conditions of the wall, notably regarding resistance and weight support and the existence and position of hydraulic, gas and eletrical lines, avoiding damage to these structures when running holes. HB Móveis not responsible for problems caused by inexperience, inadequancy or failure to follow due recommendations in the assembly and installation of their products by third parties.

Definir o local e a altura em que se pretende instalar o painel e marcar na parede a posição dos furos para fixação, tomando como referência os furos do próprio painel.
ATENÇÃO! Ao marcar a posição dos furos na parede, certificar-se de que o painel ficará nivelado.
Estabelecer el lugar y la altura en que se desea instalar el panel y marcar en la pared la posición de los agujeros para fijación, tomando como referencia los agujeros del proprio panel.
!ATENCIÓN! Al marcar la posición de los agujeros en la pared, asegúrese de que el panel está nivelado.

Define the location and height at which the panel is to be installed and mark the position of the fixing holes on the wall.
ATTENTION! When marking the position of the holes in the wall, make sure that the panel will be leveled.
Com a furadeira e broca apropriada (não fornecidas com o produto), fazer os furos na parede.
Con perforadora y taladro (no incluídos en el producto), hacer los agujeros en pared.
With drilling machine and drill (not supplied with the product), make the holes in the wall.

- 5º Passo

- Pass / Paso

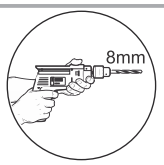

OBS: Use a Régua gabarito maior
OBS: Use the Gauge Ruler mirror.
OBS: Utilice la regla de calibre major

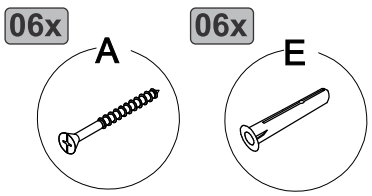

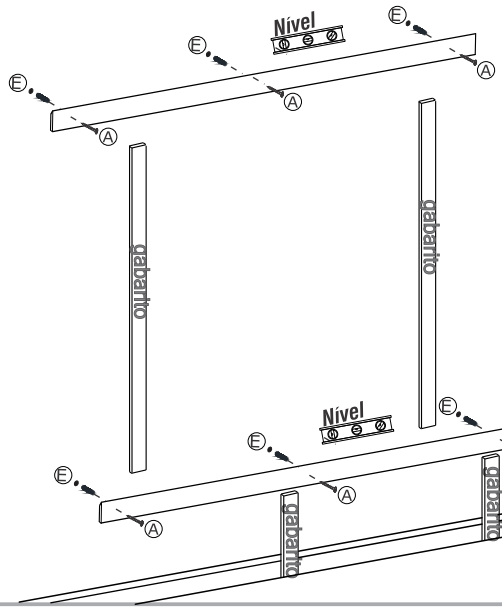

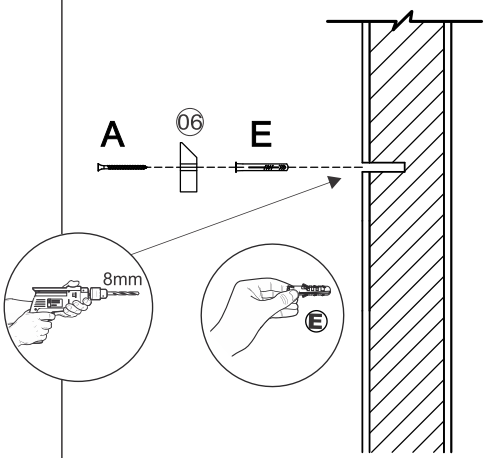

OBS: Use a Régua gabarito menor
OBS: Use the Gauge Ruler.
OBS: Utilice la regla de calibre minor

- 6º Passo

- Pass / Paso

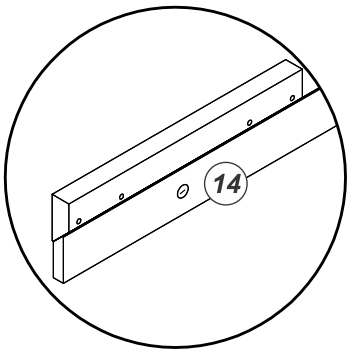

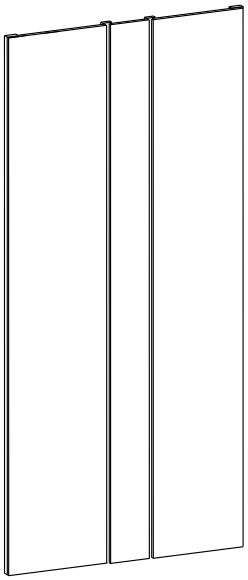



-7º Passo
- Pass / Paso

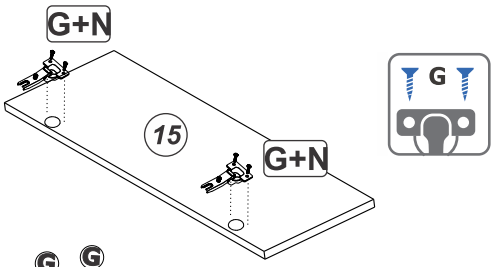

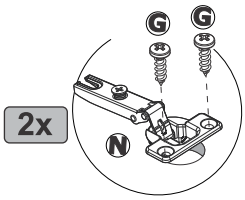

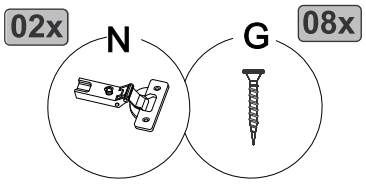

- 8º Passo
- Pass / Paso

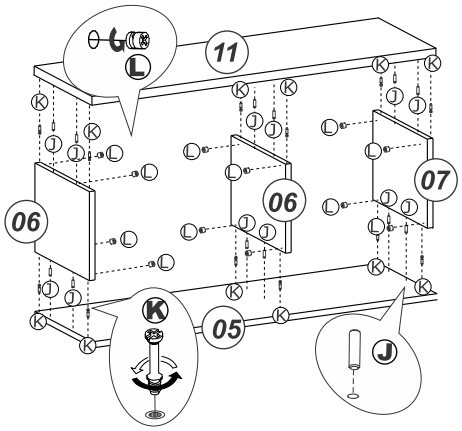

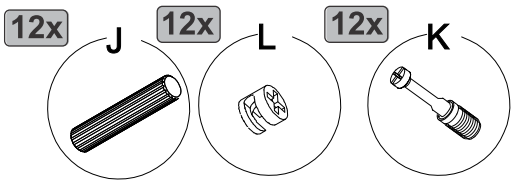

- 9º Passo
- Pass / Paso

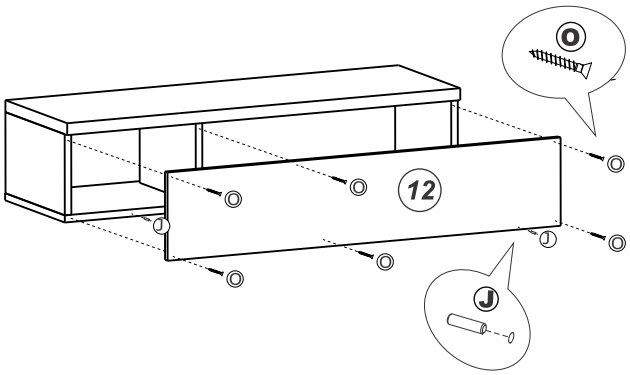

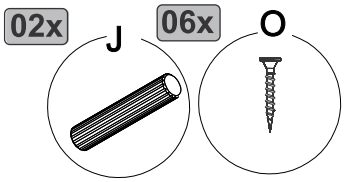

- 10º Passo
- Pass / Paso

SUPORTE INVISIVEL MADEIRA 100 X 25 X 15MM

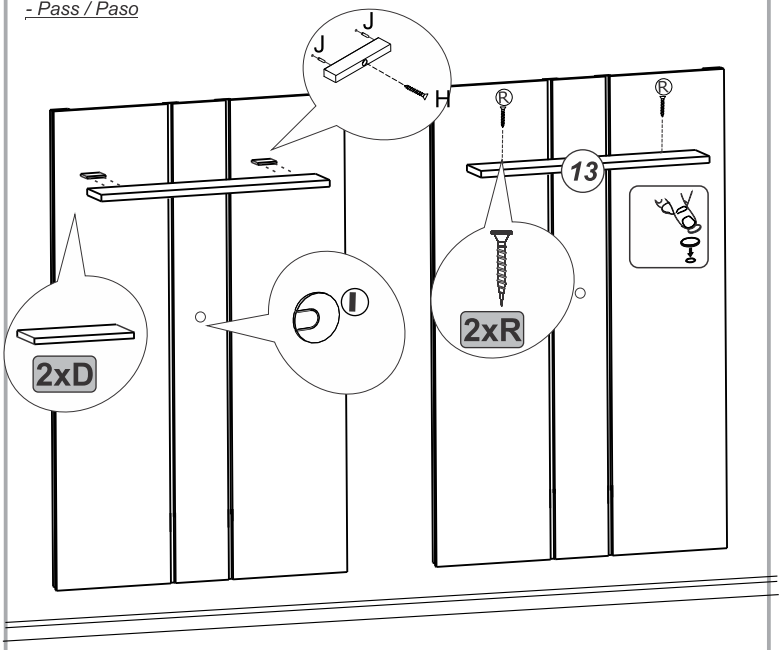

- 11º Passo
- Pass / Paso

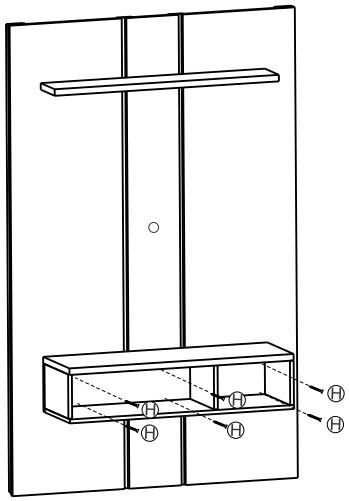

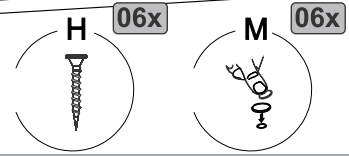

Final Aspect Home Susp Master 1.20

-Imagem ilustrativa do aspecto final do produt

-Ilustrative image of the product final aspect.

- TV 50"

C: 1200 mm

A: 1030 mm

