HENN

Ind. e Com. de Móveis Henn
Mondaí - SC - Brasil

+55 49 3674.3500

@moveishenn
www.henn.com.br

INSTRUÇÕES DE MONTAGEM

INSTRUCCIONES DE MONTAJE
ASSEMBLY INSTRUCTIONS

Canto Reto 1 Porta Seletto | Esquina derecha 1 Puerta Seletto | Corner Straight 1 Porta Seletto

Referência/Cor

MC14-133 Areia HP
MC14-184 Areia/Jequitibá

Requisitos para montagem
Requisitor para la montaje
Assembly Requirements

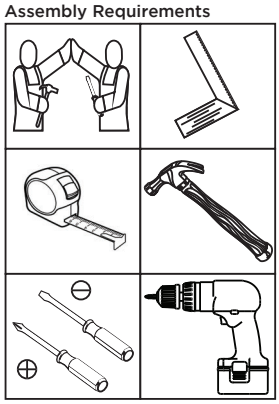



Os parafusos união (E e F) devem ser usados somente quando este módulo for acoplado a outro módulo componível Henn.



Los tornillos de unión (E y F) sólo deben usarse cuando este módulo esté acoplado a otro módulo modular Henn.



The union screws (E and F) must only be used when this module is coupled to another Henn modular module.

Imagens meramente ilustrativas
Imágenes meramente ilustrativas
Images for illustration only

Opção 1
Opción 1
Option 1

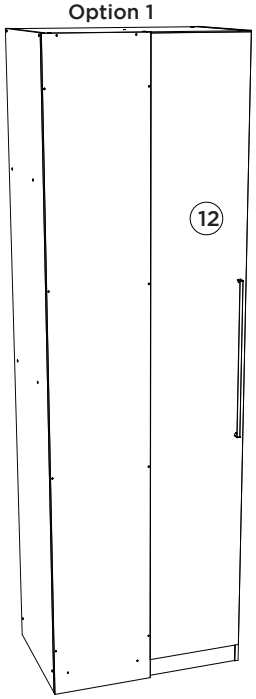

Opção 2
Opción 2
Option 2

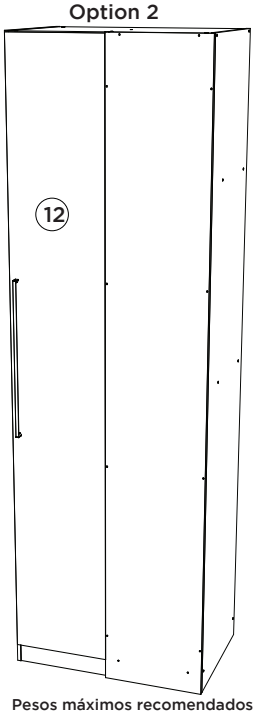

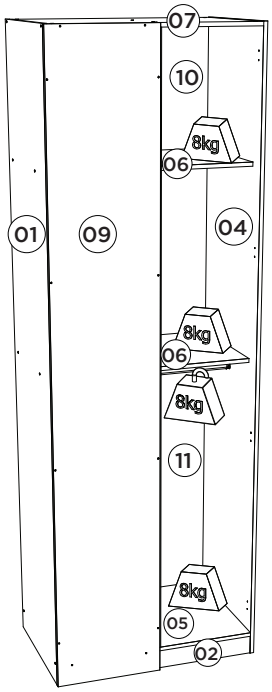

Pesos máximos recomendados com carga uniformemente distribuídas.
Peso máximo recomendado con la carga distribuida uniformemente.
Recommended maximum weights with evenly distributed.

Lista de Peças | Lista de piezas | List of parts

Item	Caixa Caja Box	Qtd Ctd Qty	Descrição | Descripción | Description	Medidas (mm) | Dimensions (mm) | Size (measurements) (mm)
01	1/2	01	Lateral esquerda | Lateral izquierda | Left side	2400x520x15
02	1/2	01	Rodapé frontal | Pie delantero | Front baseboard	770x73x15
03	1/2	01	Rodapé traseiro | Pie trasero | Rear baseboard	770x73x15
04	1/2	01	Lateral direita | Lateral derecha | Right side	2400x520x15
05	1/2	01	Base | Base | Base	770x520x15
06	1/2	02	Prateleira | Estante | Shelf	770x450x15
07	1/2	01	Tampo superior | Tapa superior | Top panel	770x520x15
08	1/2	01	Pilastra frontal | Frente pilastra | front pilaster	2296x70x25
09	1/2	01	Fundo 15mm | Fondo 15mm | background 15mm	2399x404x15
10	1/2	01	Fundo menor | Fondo menos | lower background	790x489x3
11	1/2	02	Fundo | Fondo | Bottom	1829x392x3
12	2/2	01	Porta | Puerta | Door	2320x391x15

AVISO
Para limpeza de seu móvel, use uma flanela seca ou umedecida, e não utilize produtos químicos que possam danificar seu produto.

SISTEMA DE MONTAGEM
O sistema de montagem dos produtos, funciona de acordo com a ordem crescente dos números indicados no desenho. Ex: 01, 02, 03, 04... até a conclusão da montagem.

ASSISTÊNCIA TÉCNICA
Para solicitação de Assistência Técnica você consumidor deverá entrar em contato com o Lojista o qual você realizou a compra deste produto e solicitar a assistência técnica das peças avariadas. A garantia abrange todas as peças, partes e componentes que eventualmente venham apresentar defeito de fabricação no prazo de 03 (três) meses, contando a partir da entrega do produto ao consumidor, mediante nota fiscal de compra. Se houver qualquer alteração na estrutura do produto ou ocorrer defeito por negligência do montador/consumidor em relação a instrução de montagem e manuseio, não será fornecido assistência técnica gratuita.

ADVERTENCIA
Para limpieza de su móvil, use una franela seca o húmeda, y no utilice productos químicos que puedan dañar su producto.

SISTEMA DE MONTAJE
El sistema de montaje de los productos funciona de acuerdo con el orden creciente de los números indicados en el dibujo. Ej.: 01, 02, 03, 04... hasta la conclusión del montaje.

ASISTENCIA TÉCNICA
Para solicitar Asistencia Técnica, el consumidor debe comunicarse con el Comercio que usted realizó la compra de este producto y solicita asistencia técnica para las partes dañadas. La garantía cubre todas las partes, piezas y componentes que eventualmente puedan presentar defecto de fabricación en el plazo de 03 (tres) meses, contados a partir de la entrega del producto al consumidor, mediante factura de compra. Si se produce algún cambio en la estructura del producto o se produce un defecto por negligencia del montador/consumidor en relación con las instrucciones de montaje y manipulación, no se prestará asistencia técnica gratuita.

NOTICE
To clean your furniture, use a dry or wet cloth, and do not use chemicals that may damage your product.

ASSEMBLY SYSTEM
The products' assembly system works according to the increasing order of the indicated numbers. For example: 01, 02, 03, 04 ... to the end of the assembly.

TECHNICAL ASSISTANCE
To request Technical Assistance, the consumer must contact the retailer from whom you purchased this product and request technical assistance for the damaged parts. The warranty covers all parts, parts and components that may eventually present a manufacturing defect within a period of 03 (three) months, counting from the delivery of the product to the consumer, by means of a purchase invoice. If there is any change in the structure of the product or defect occurs due to negligence of the assembler/consumer in relation to the assembly and handling instruction, free technical assistance will not be provided.

Ferragens | Herrajes | Hardware

A 08x Parafuso 4,5x50mm CHT. Tornillo 4,5x50mm CHT. Screw 4,5x50mm CHT.	B 10x Parafuso 3,5x40mm CHT. Tornillo 3,5x40mm CHT. Screw 3,5x40mm CHT.	C 12x Parafuso 4,0x35mm CHT. Tornillo 4,0x35mm CHT. Screw 4,0x35mm CHT.	D 02x Parafuso 3,5x22mm CHT. Tornillo 3,5x22mmCHT. Screw 3,5x22mm CHT.	E 05x Parafuso União Fêmea 27mm Tornillo Union Hembra 27mm Female Union Screw 27mm	F 05x Parafuso União Macho M4x12mm Tornillo Unión Macho M4x12mm Male Union Screw M4x12mm	G 28x Parafuso 4,0x14mm CHT. Tornillo 4,0x14mm CHT. Screw 4,0x14mm CHT.
H 22x Cavilha 8x25mm Cinta 8x25mm Dowel 8x25mm	I 06x Prego 12x12mm Anelado Clavo 12x12mm Anillado Ringed Nails 12x12mm	J 06x Sapata "L" 16x20mm Zapata "L" 16x20mm "L" shoe 16x20mm	K 77x Prego 10x10mm Clavo 10x10mm Nail 10x10mm	L 07x Fixador de fundos Fijador de fondos Bottom fixer	M 08x Porca cilíndrica Tuerca cilíndrica Cylindrical nut	N 02x Suporte cabideiro Soporte de percha Coat hanger support
O 04x Dobradiça 35mm POP Alta c Amort + Calço Fixo Bisagra alta POP de 35 mm con amortiguación + cuña fija 35mm POP High Hinge with Damping + Fixed Shim	P 01x Puxador Aleno Fit 593mm Tirador Aleno Fit 593mm Handle Aleno Fit 593mm	Q 01x Cabideiro Alum. 762mm Alum. 762mm percha Alum. coat hanger 762mm	R 01x Perfil "H" 1812mm Perfil "H" 1812mm Profile "H" 1812mm	S 28x Adesivo tapa parafuso 10mm Adhesivo tapón de tornillo 10mm Bolt cover adhesive 10mm	T 01x Etiqueta resinada Henn Etiqueta resinada Henn Henn resin label	

1

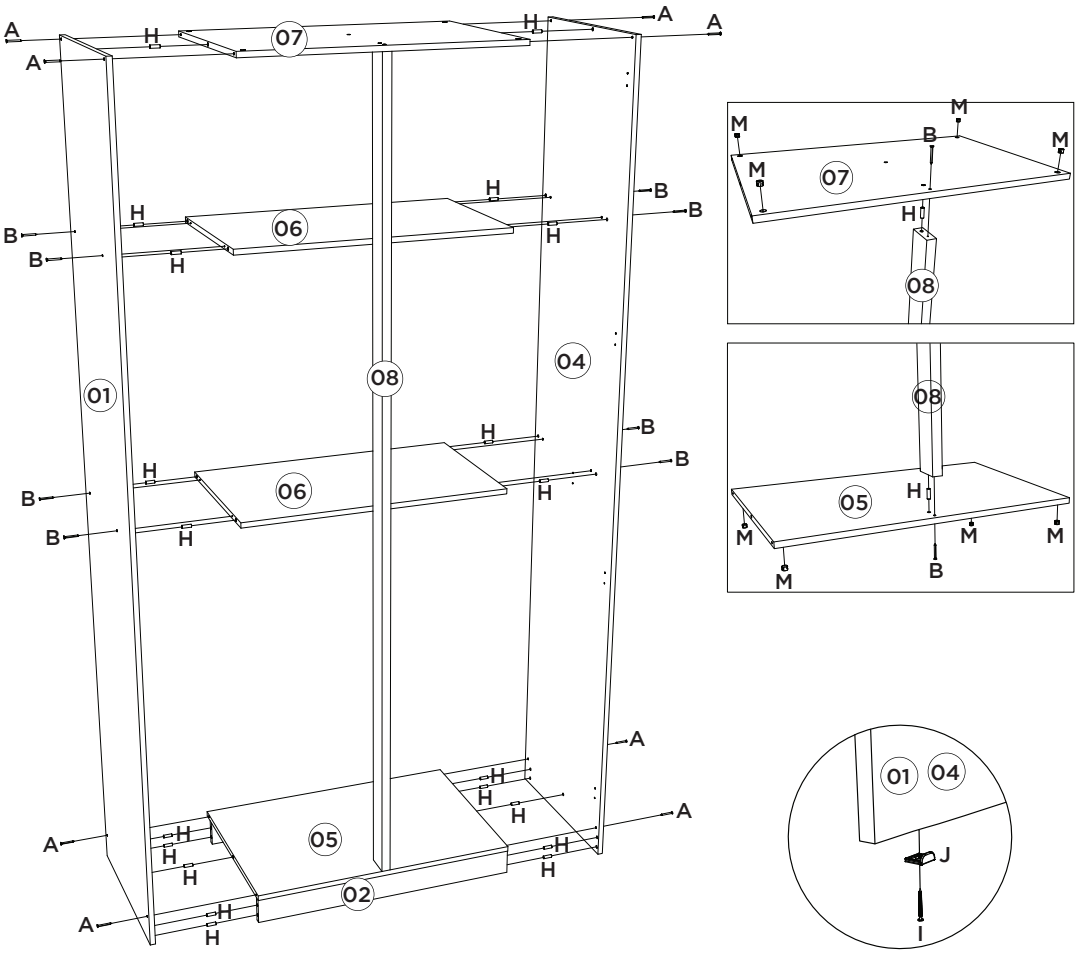

2

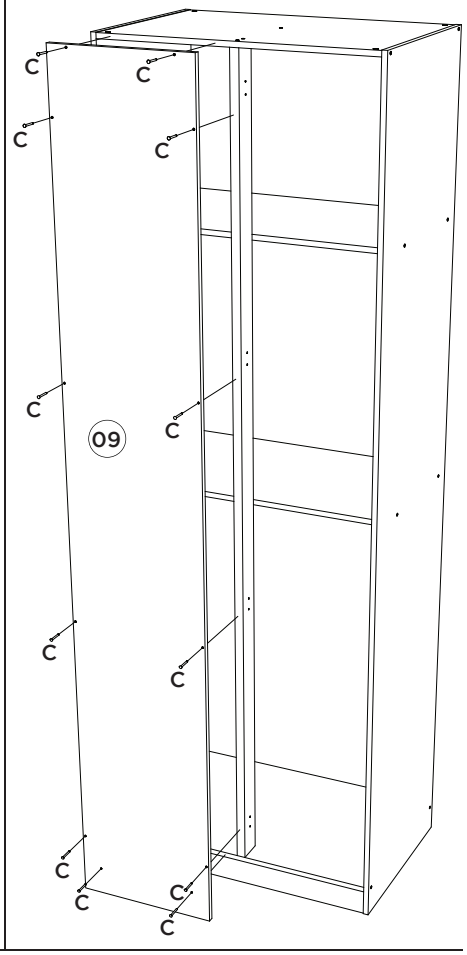

3

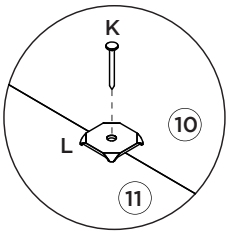

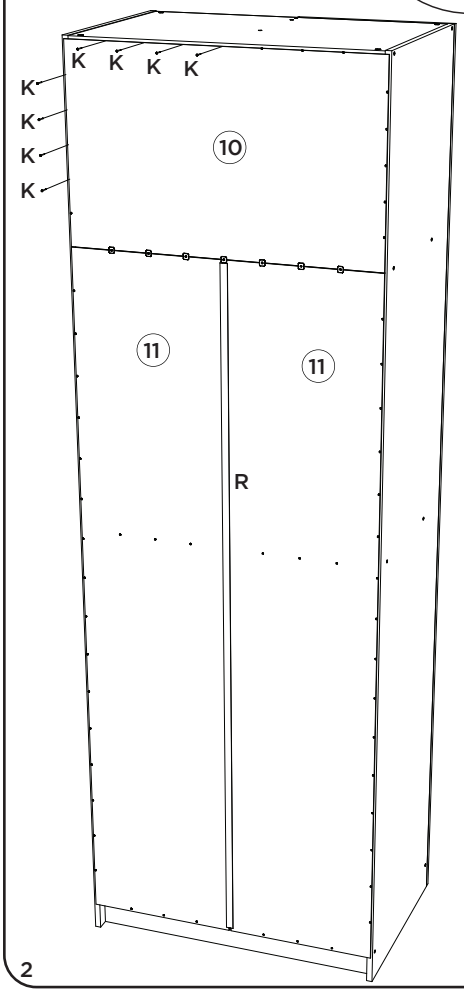

4

A porta (12) deverá ser fixada apenas na Pilastra Frontal (08).

La puerta (12) debe fijarse solo al Pilón delantero (08).

The door (12) should be fixed only to the Front Pylon (08).

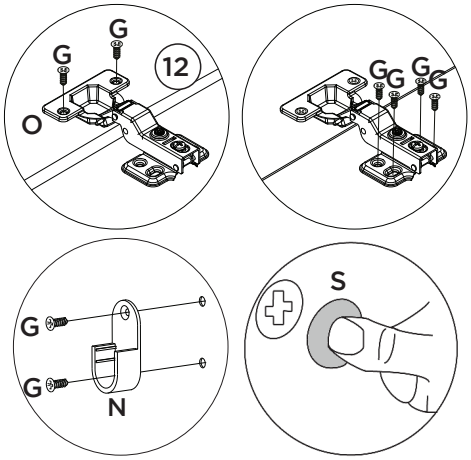

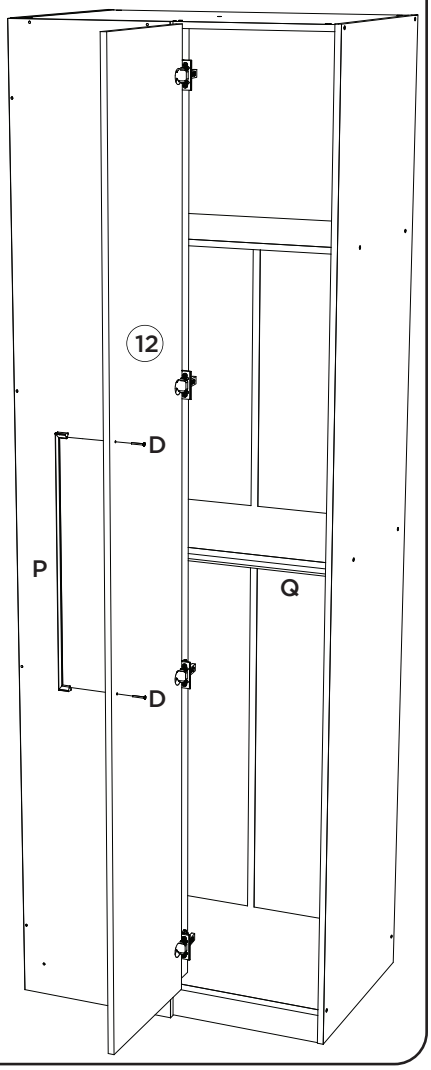

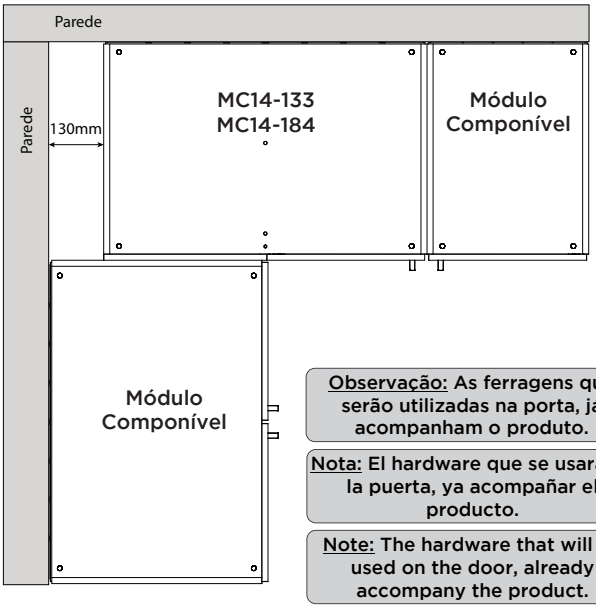

Observação: As ferragens que serão utilizadas na porta, já acompanham o produto.

Nota: El hardware que se usará en la puerta, ya acompañar el producto.

Note: The hardware that will be used on the door, already accompany the product.