Esquema de Montagem

Avenida Jesus Candian. Nº 276 - Mangueira Rural
Ubá - MG / CEP: 36503-258 / Tel: (32) 3539-7000
www.valdemoveis.com.br

Produto: HOME THEATER MONZA **Código:**17663

Medida do produto montado: 1300 larg. x 1850 alt. x 450 prof.

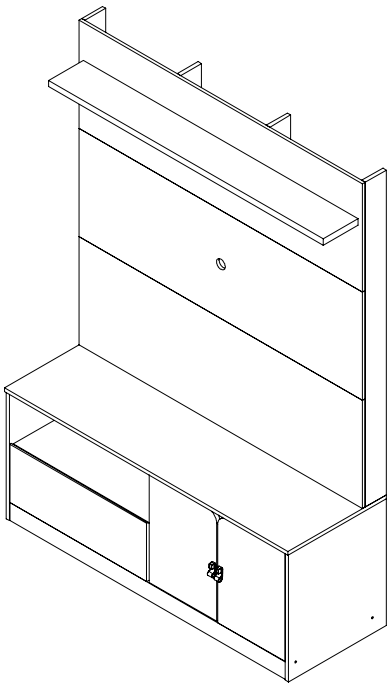

Suporta TV de até 60" polegadas

NECESSÁRIO PARA MONTAGEM:

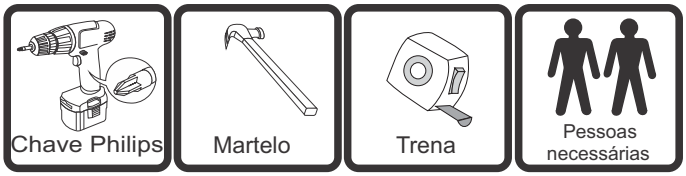

VISTA EXPLODIDA

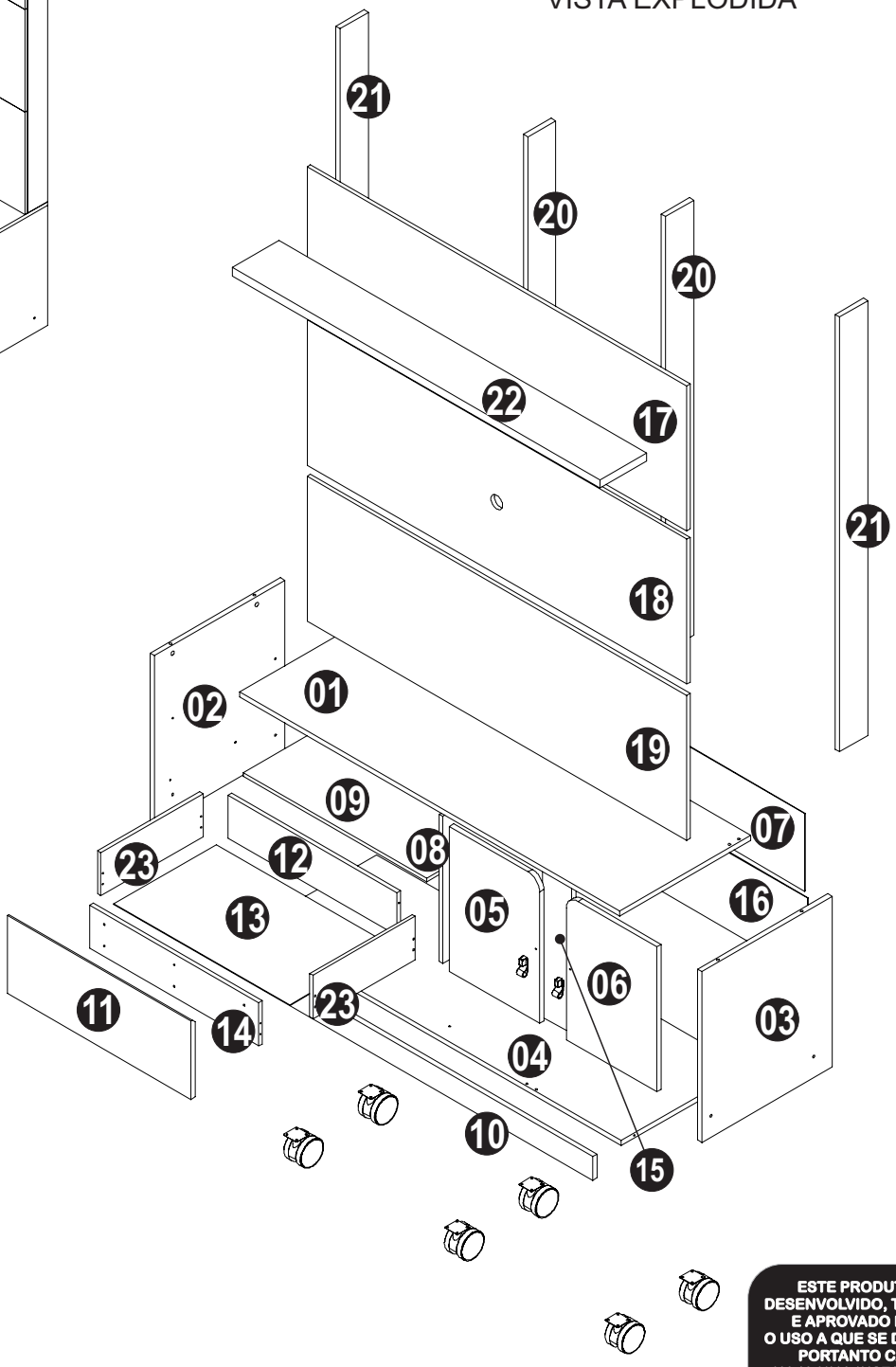

VOLUME 01

01, 02, 03, 04, 05, 06, 07, 08, 09, 10, 11, 12, 13, 14, 15, 16, 17, 18, 25 KIT FERRAGEM

VOLUME 02

19, 20, 21, 22, 23, 24

ESTE PRODUTO É DESENVOLVIDO, TESTADO E APROVADO PARA O USO A QUE SE DESTINA, PORTANTO CASO HAJA UMA INSTALAÇÃO INADEQUADA, O FABRICANTE NÃO SE RESPONSABILIZA POR DANOS CAUSADOS A APARELHOS ELETRÔNICOS E ADORNOS COLOCADOS NO PRODUTO.

IMPORTANTE: Antes da montagem deste produto, confira todo conteúdo de peças e componentes conforme indicado abaixo. No caso de falta de peças, entre imediatamente em contato com a loja onde o mesmo foi comprado para resolução do problema. A não observância desta instrução, exime o fabricante de quaisquer responsabilidades futuras.

LISTAGEM DE PEÇAS HOME MONZA							
Cod.	Ref.	Descrição	Comp	Larg	Alt	Material	Qnt
1	18237	TAMPO	1300	450	15	MDP	1
2	18238	LATERAL ESQUERDA	506	447	15	MDP	1
3	18239	LATERAL DIREITA	506	447	15	MDP	1
4	18240	BASE	1266	430	15	MDP	1
5	18241	PORTA ESQUERDA	430	310	15	MDF	1
6	18242	PORTA DIREITA	430	310	15	MDF	1
7	18243	COSTAS SUPERIOR	1290	230	2,5	HDF	1
8	18244	DIVISÃO INTERNA	436	430	12	MDP	1
9	18245	PRATELEIRA	627	430	12	MDP	1
10	18246	RODAPÉ FRONTAL	1266	70	15	MDP	1
11	18247	FRENTE GAVETA	627	232	15	MDP	1
12	18250	TRASEIRO GAVETA	579	128	12	MDP	1
13	18251	FUNDO GAVETA	602	350	2,5	HDF	1
14	18252	CONTRA FRENTE	579	128	12	MDP	1
15	18253	BATENTE	436	100	15	MDP	1
16	18254	COSTAS INFERIOR	1290	230	2,5	HDF	1
17	18255	PAINEL SUPERIOR	1300	430	12	MDP	1
18	18256	PAINEL CENTRAL	1300	430	12	MDP	1
19	18257	PAINEL INFERIOR	1300	430	12	MDP	1
20	18258	ENCHIMENTO CENTRAL	1290	96	15	MDP	2
21	18259	ENCHIMENTO LATERAL	1290	96	15	MDP	2
22	18260	PRATELEIRA SUPERIOR	1260	160	25	MDP	1
23	17568	LATERAL GAVETA	350	128	12	MDP	2

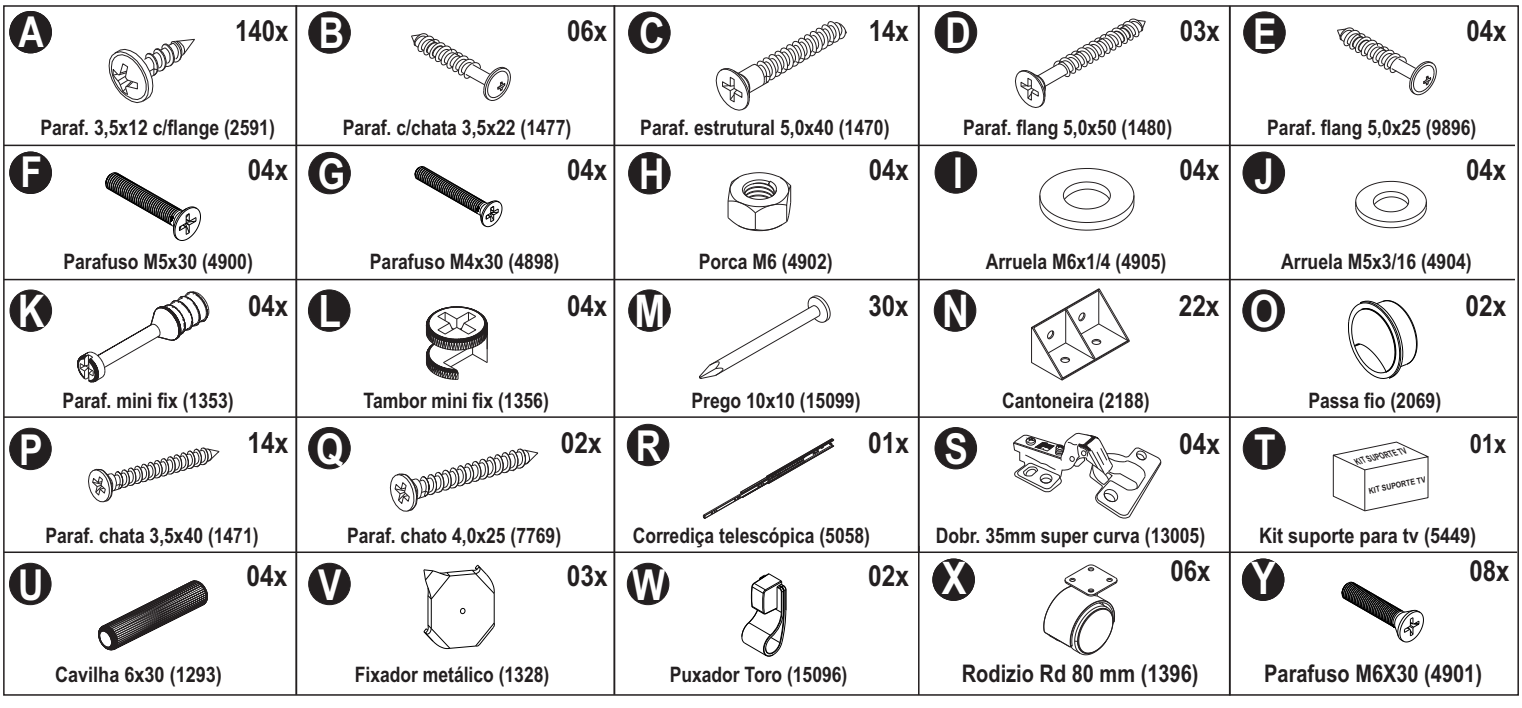

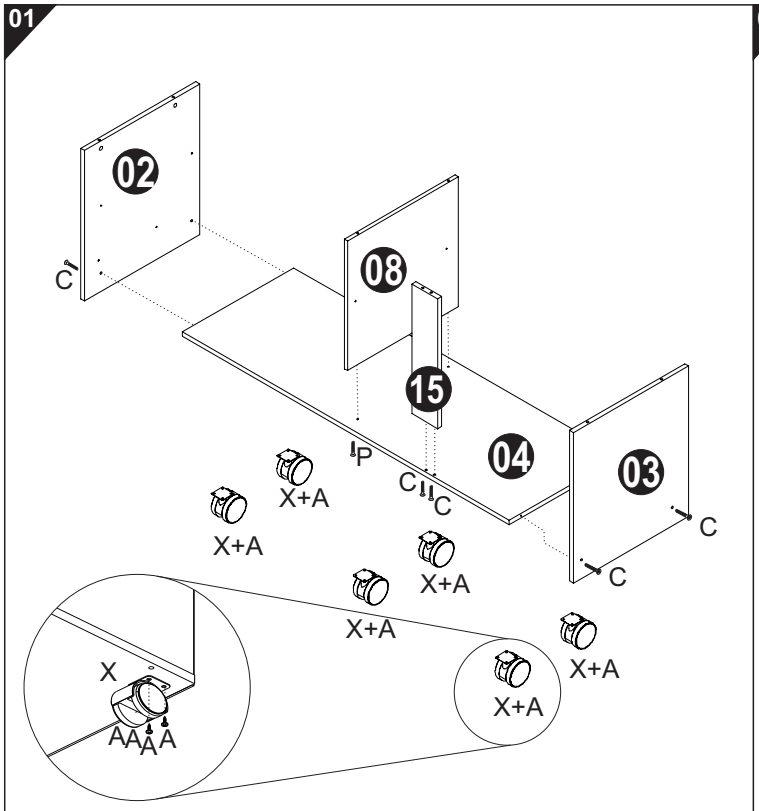
01
02
08
15
04
03
C
P
X+A
X
A

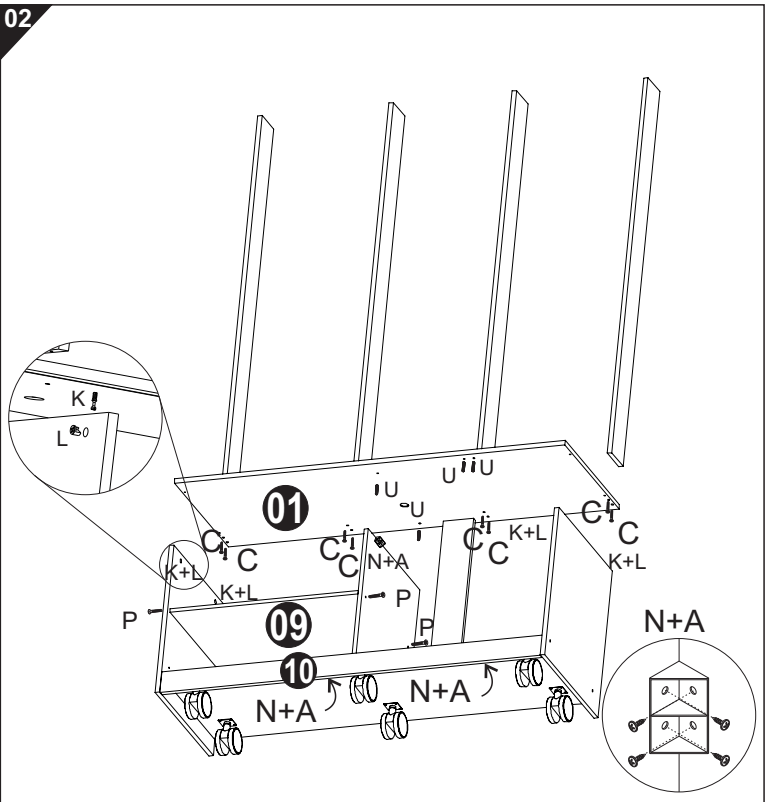
02
K
L
01
U
C
K+L
N+A
P
09
10
N+A

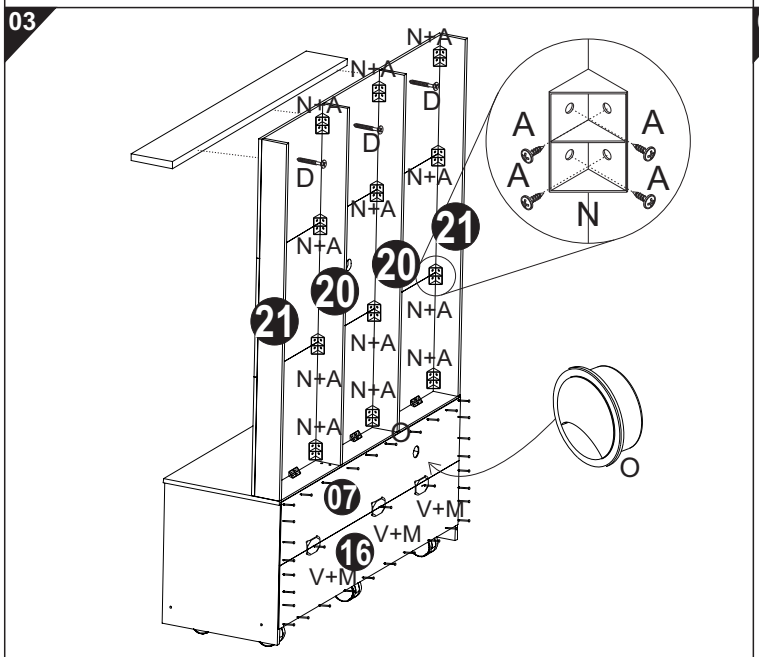
03
N+A
D
A
N
21
20
V+M
07
16
O

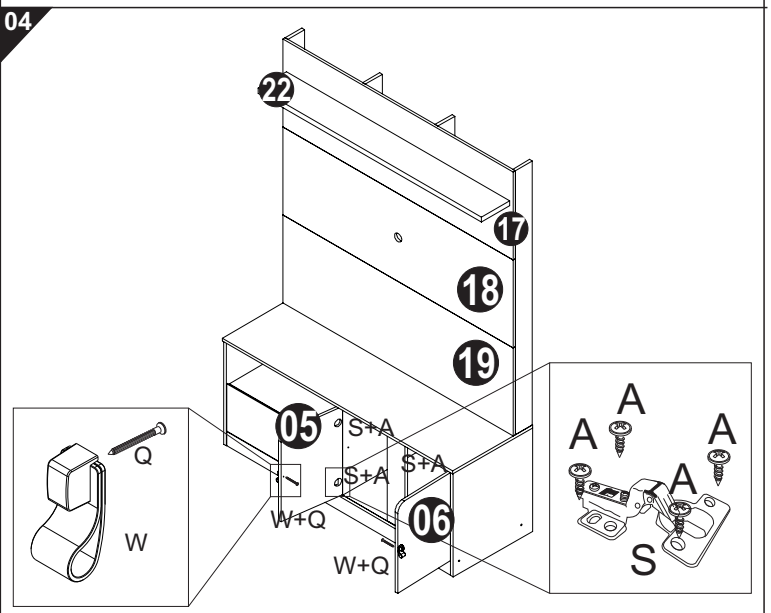
04
22
17
18
19
05
S+A
W+Q
06
Q
W
A
S

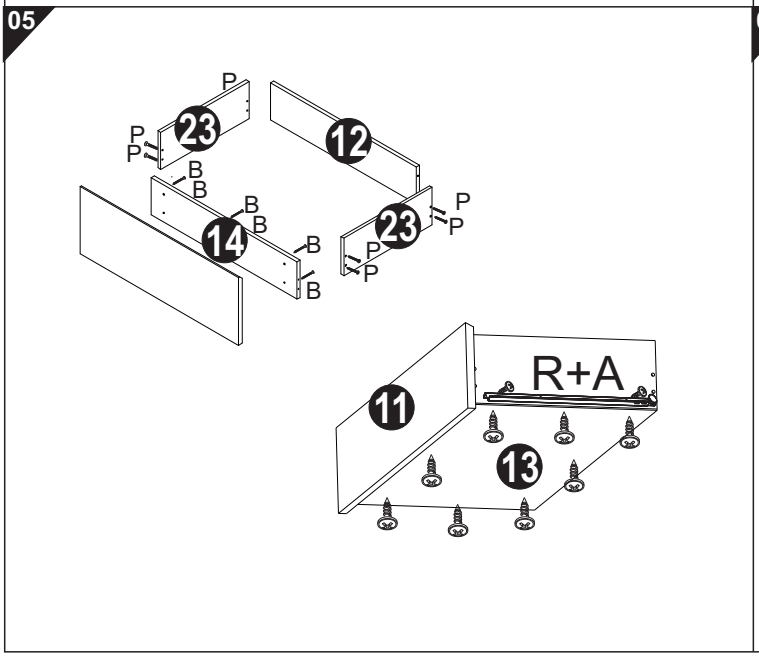
05
P
23
12
B
14
R+A
11
13

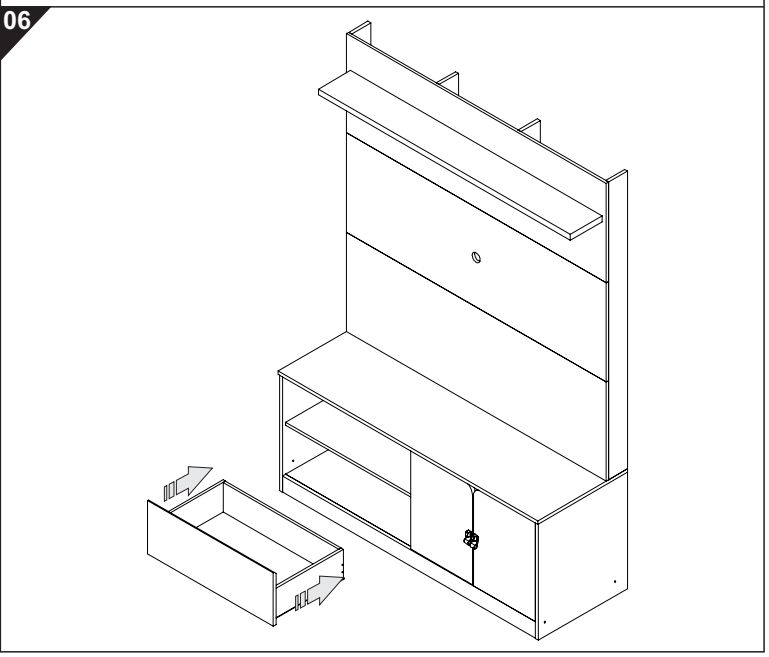
06

Certificado de Garantia e Entrega Técnica ValdeMóveis

TERMOS E PRAZO DE GARANTIA

A indústria de móveis Valdemoveis Ltda assegura 90 (noventa) dias de garantia legal para toda a linha de produtos, mediante a apresentação de nota fiscal, com inicio da contagem do prazo nos termos da lei vigente.

Constando o eventual defeito de fabricação, o consumidor deverá entrar em contato com a loja onde adquiriu o produto ou em caso de compra direta com o e-mail da empresa informado neste certificado.No prazo de garantia, as partes por ventura defeituosas serão substituídas gratuitamente, por outra da mesma linha e modelo.

O projeto, instalação e a montagem dos produtos na residência do consumidor não são de responsabilidade da ValdeMoveis, bem como instalações de eletrodoméstico. As montagens devem seguir as instruções que se encontram na embalagem de cada módulo.

EXCLUSÃO DA GARANTIA

O presente termo exclui de sua garantia:

- Danos causados em consequência de acidentes, mau uso, manuseio ou deslocamento incorreto dos produtos;
- Defeitos causados por montagem incorreta ou em paredes inadequadas (a fixação dos Painéis, Homes Suspenso e Armarios de forma segura depende da qualidade da parede);
- Danos decorrentes de agentes externos (inundações, incêndios, etc.);
- Danos causados por produtos de limpeza não recomendadas por esse manual;
- Danos causados por agentes da natureza externos (cupins, insetos e outras pragas);
- Danos no transporte não certificado pela empresa ValdeMoveis;
- Defeitos originário da utilização do produto em ambientes sujeitos a intempérie, umidade, maresia, frio e calor intenso;
- A ValdeMoveis não se responsabiliza pela instalação de cubas, pias ou similares;
- Também não se responsabiliza pelas instalações elétricas, hidráulicas e de gás, bem como os danos que possa vir a causar no produto.

Valde móveis
DIFERENTE EM CADA DETALHE

A Industria de Móveis ValdeMoveis LTDA garante a qualidade de seus produtos quanto a avarias de produção, conforme a Lei 8078/90, nos limites estabelecidos.
A ValdeMoveis reserva o direto de efetuar modificações de caráter técnico, sem aviso prévio.
Este Certificado de Garantia é valido apenas para produtos vendidos e utilizados no território brasileiro.

VERSÃO: 27/02/2026

E-MAIL: assistencia@valdemoveis.com.br