MONTAGEM 7 | MONTAJE 7 | ASSEMBLY 7

ACESSÓRIOS REQUERIDOS

W	○	16
X	▭	02
Y	HENN	01

Pesos máximos recomendados com carga distribuída.
Peso máximo recomendado con la carga distribuida.
Recommended maximum weight with distributed load.

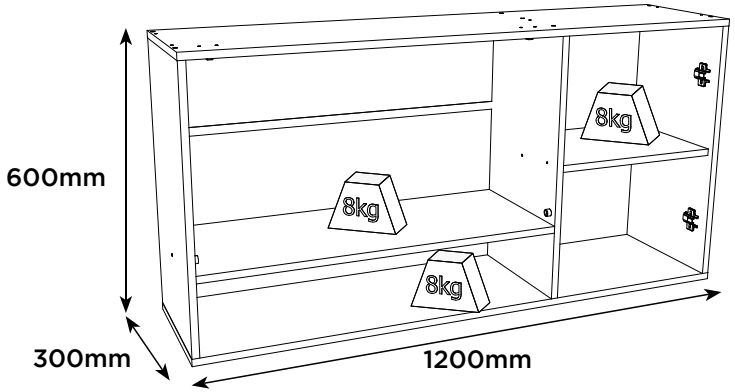

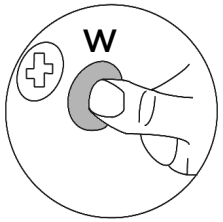

PERFECT CORRECTION
CORRECCIÓN PERFECTA

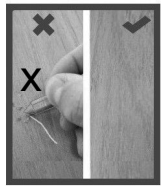

PRODUTO CONCLUÍDO
PRODUCTO TERMINADO
FINISHED PRODUCT

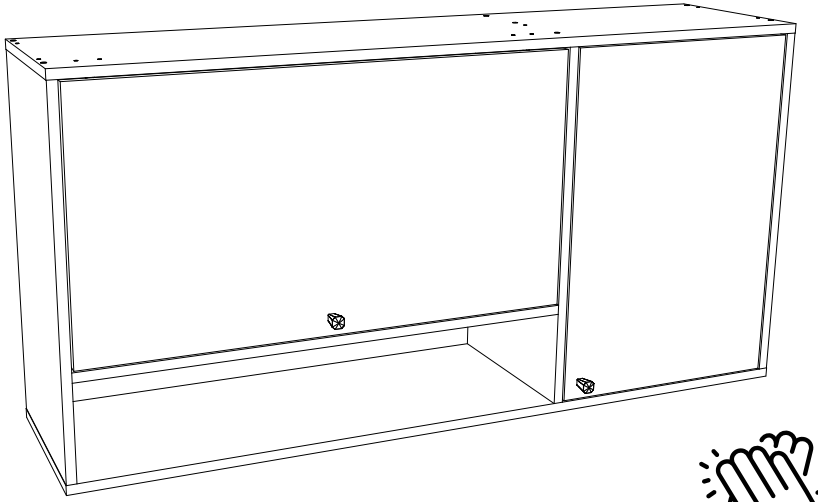

HENN
Ind. e Com. de Móveis Henn
Mondaí - SC - Brasil
+55 49 3674.3500
@moveishenn
www.henn.com.br

INSTRUÇÕES DE MONTAGEM

INSTRUCCIONES DE MONTAJE
ASSEMBLY INSTRUCTIONS

AÉREO 02 PORTAS 1200MM VENALY | ANTENA VENALY DE 2 PUERTAS Y 1200 MM | 02 DOOR 1200MM VENALY AERIAL

C582-214 Cinamomo

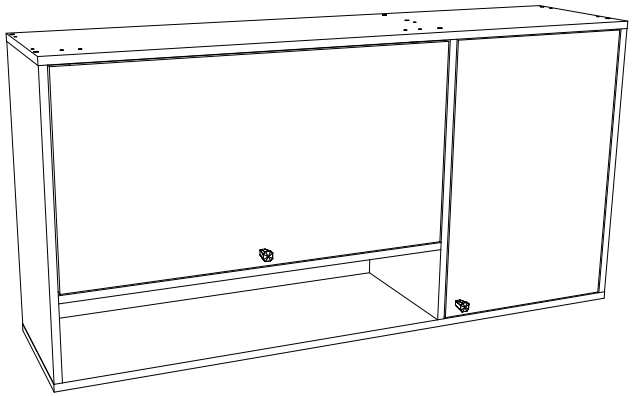

AVISO
Para limpeza de seu móvel, use uma flanela seca ou umedecida, e não utilize produtos químicos que possam danificar seu produto.

SISTEMA DE MONTAGEM
O sistema de montagem dos produtos, funciona de acordo com a ordem crescente dos números indicados no desenho. Ex: 01, 02, 03, 04... até a conclusão da montagem.

ASSISTÊNCIA TÉCNICA
Para solicitação de Assistência Técnica você consumidor deverá entrar em contato com o Lojista o qual você realizou a compra deste produto e solicitar a assistência técnica das peças avariadas. A garantia abrange todas as peças, partes e componentes que eventualmente venham apresentar defeito de fabricação no prazo de 03 (três) meses, contando a partir da entrega do produto ao consumidor, mediante nota fiscal de compra. Se houver qualquer alteração na estrutura do produto ou ocorrer defeito por negligência do montador/consumidor em relação a instrução de montagem e manuseio, não será fornecido assistência técnica gratuita.

ADVERTENCIA
Para limpieza de su móvil, use una franela seca o húmeda, y no utilice productos químicos que puedan dañar su producto.

SISTEMA DE MONTAJE
El sistema de montaje de los productos funciona de acuerdo con el orden creciente de los números indicados en el dibujo. Ej.: 01, 02, 03, 04... hasta la conclusión del montaje.

ASISTENCIA TÉCNICA
Para solicitar Asistencia Técnica, el consumidor debe comunicarse con el Comercio que usted realizó la compra de este producto y solicita asistencia técnica para las partes dañadas. La garantía cubre todas las partes, piezas y componentes que eventualmente puedan presentar defecto de fabricación en el plazo de 03 (tres) meses, contados a partir de la entrega del producto al consumidor, mediante factura de compra. Si se produce algún cambio en la estructura del producto o se produce un defecto por negligencia del montador/consumidor en relación con las instrucciones de montaje y manipulación, no se prestará asistencia técnica gratuita.

NOTICE
To clean your furniture, use a dry or wet cloth, and do not use chemicals that may damage your product.

ASSEMBLY SYSTEM
The products' assembly system works according to the increasing order of the indicated numbers. For example: 01, 02, 03, 04 ... to the end of the assembly.

TECHNICAL ASSISTANCE
To request Technical Assistance, the consumer must contact the retailer from whom you purchased this product and request technical assistance for the damaged parts. The warranty covers all parts, parts and components that may eventually present a manufacturing defect within a period of 03 (three) months, counting from the delivery of the product to the consumer, by means of a purchase invoice. If there is any change in the structure of the product or defect occurs due to negligence of the assembler/consumer in relation to the assembly and handling instruction, free technical assistance will not be provided.

ACESSÓRIOS | ACCESORIOS | ACCESSORIES

A x3 Parafuso 5,0x50mm FLA.	**B** x14 Parafuso 4,0x45mm CHT.	**C** x2 Parafuso 3,5x22mm CHT	**D** x2 Parafuso 3,0x16mm CHT.
E x18 Parafuso 4,0x14mm CHT.	**F** x4 Parafuso União Fêmea 27mm CHT	**G** x4 Parafuso União Macho 12mm CHT	**H** x4 Parafuso União Fêmea 15mm CHT
I x4 Parafuso União Macho 11mm CHT	**J** x20 Cavilha Plástica 8x25mm	**K** x46 Prego 10x10mm	**L** x12 Fixador de Fundo
M x2 Suporte Prateleira 15x9mm	**N** x2 Puxador Pontual Diamante	**O** x4 Calço Metal 12mm	**P** x4 Dobradiça Metal 26mm
Q x1 Kit Kit Pistão a Gás 60N	**R** x1 Perfil "H" 773mm	**S** x3 Suporte de Fixação	**T** x3 Bucha Plástica 8mm
U x3 Proteção Cantoneira	**V** x1 Sachê de Cola	**W** x16 Adesivo Tapa Parafuso 10mm	**X** x2 Giz de Correção
Y x1 HENN Etiqueta Resinada Henn			

MONTAGEM 5 | MONTAJE 5 | ASSEMBLY 5

ACESSÓRIOS REQUERIDOS

A		03	T		03
E		06	U		03
S		03			

FERRAMENTAS NECESSÁRIAS

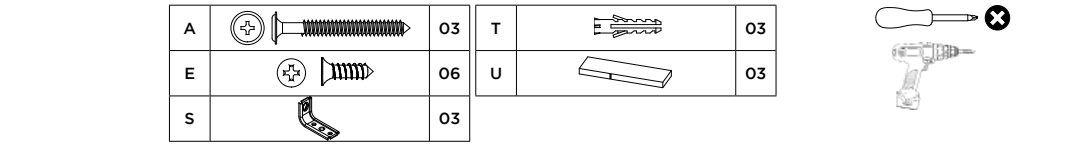

Fixar móvel na Parede

MONTAGEM 6 | MONTAJE 6 | ASSEMBLY 6

ACESSÓRIOS REQUERIDOS

F		04
G		04

FERRAMENTAS NECESSÁRIAS

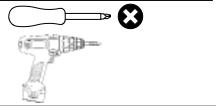

OBSERVAÇÃO:

Os parafusos (F e G) devem ser usados somente quando esse módulo for acoplado em outro módulo componível.

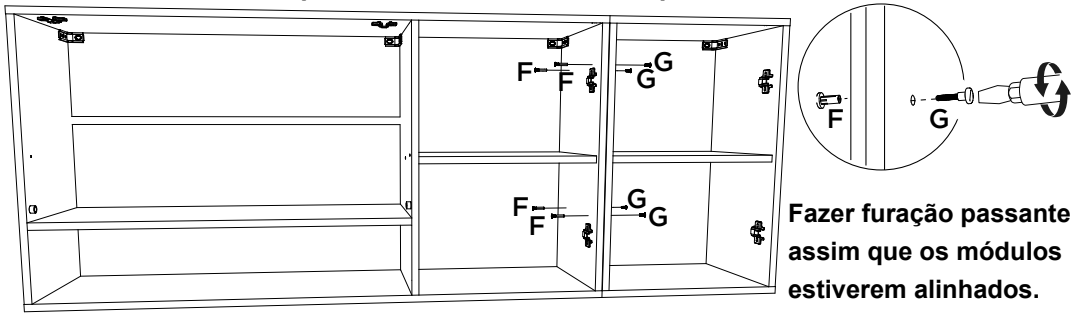

Fazer furação passante assim que os módulos estiverem alinhados.

Aéreo 2 Portas 1200mm **Módulo Componível**

MONTAGEM 3 | MONTAJE 3 | ASSEMBLY 3

PEÇAS REQUERIDAS

8	FUNDO MAIOR	x1
9	FUNDO	x2
10	FUNDO EXTERNO	x1

ACESSÓRIOS REQUERIDOS

K		46
L		12
R		01

FERRAMENTAS NECESSÁRIAS

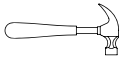

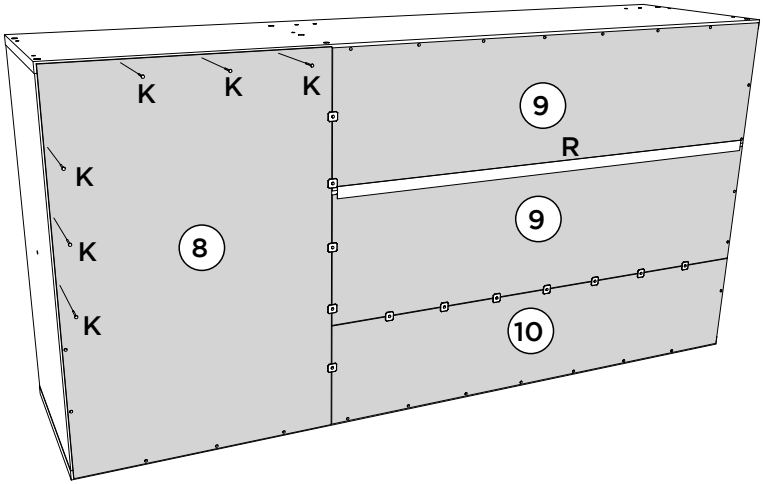

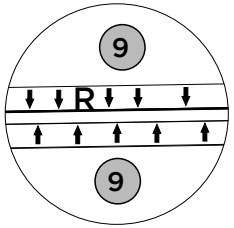

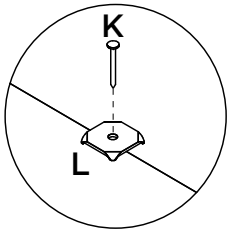

MONTAGEM 4 | MONTAJE 4 | ASSEMBLY 4

PEÇAS REQUERIDAS

11	PORTA BASCULANTE	x1
12	PORTA	x1

ACESSÓRIOS REQUERIDOS

Q		01

FERRAMENTAS NECESSÁRIAS

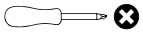

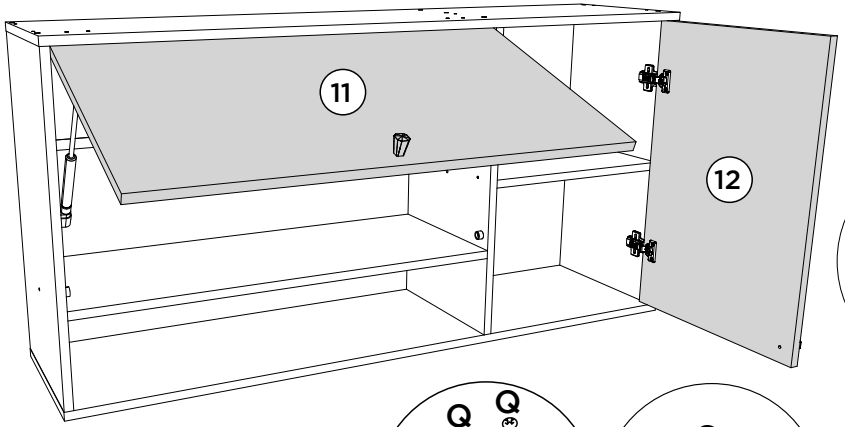

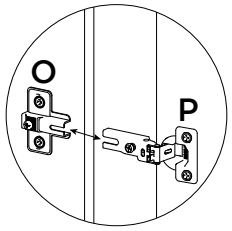

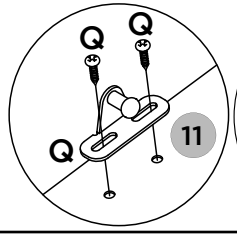

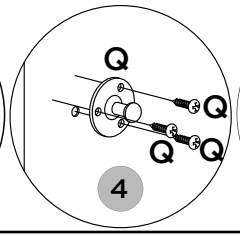

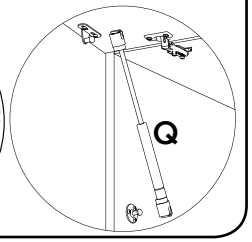

PARAFUSOS EM ESCALA 1:1 | TORNILLOS A ESCALA 1:1 | 1:1 SCALE SCREWS

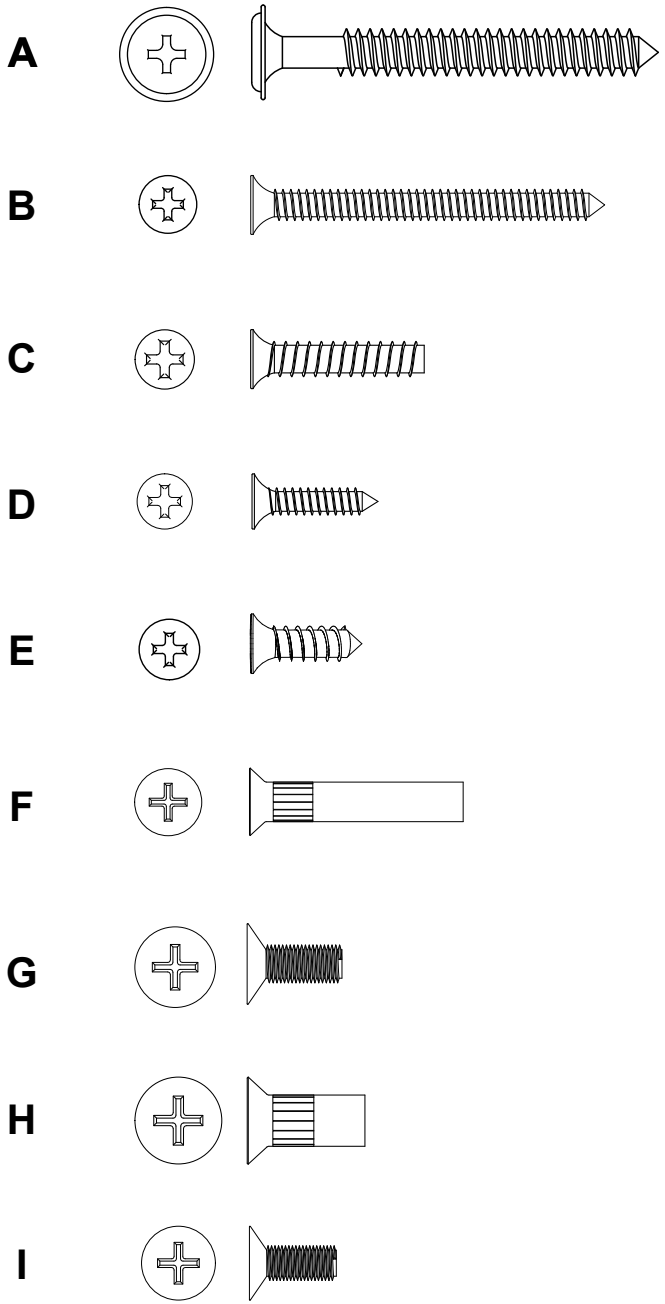

LISTA DE PEÇAS | LISTA DE PIEZAS | LIST OF PIECES

Item	Caixa Caja Box	Qtd Ctd Qty	Descrição Descripción Description	Dimensões (mm) | Dimensiones (mm) | Dimensions (mm)		
				Comprimento Largo Length	Largura Ancho Width	Espessura Grosor Thickness
1	1/1	1	BASE | BASE | BASE	1200	295	15
2	1/1	1	DIVISÃO | DIVISIÓN | DIVISION	570	295	15
3	1/1	1	PRATELEIRA MAIOR | ESTANTE MÁS GRANDE | LARGER SHELF	768	295	15
4	1/1	1	LATERAL ESQUERDA | LATERAL IZQUIERDO | LEFT BACK	570	295	15
5	1/1	1	PRATELEIRA | ESTANTE | SHELF	386	280	15
6	1/1	1	LATERAL DIREITA | DERECHO LATERAL | RIGHT BACK	570	295	15
7	1/1	1	TAMPO | TAPA | TOP	1200	295	15
8	1/1	1	FUNDO MAIOR | FONDO MAYOR | LARGER FUND	594	404	3
9	1/1	2	FUNDO | FONDO | BOTTOM	788	208	3
10	1/1	1	FUNDO EXTERNO | FONDO EXTERNO | EXTERNAL FUND	788	169	3
11	1/1	1	PORTA BASCULANTE | PUERTA BASCULANTE | TILTING DOOR	762	400	15
12	1/1	1	PORTA | PUERTA | DOOR	566	380	15

MONTAGEM 2 | MONTAJE 2 | ASSEMBLY 2

PEÇAS REQUERIDAS

1	BASE	x1
7	TAMPO	x1

ACESSÓRIOS REQUERIDOS

B		10

FERRAMENTAS NECESSÁRIAS

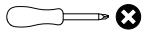

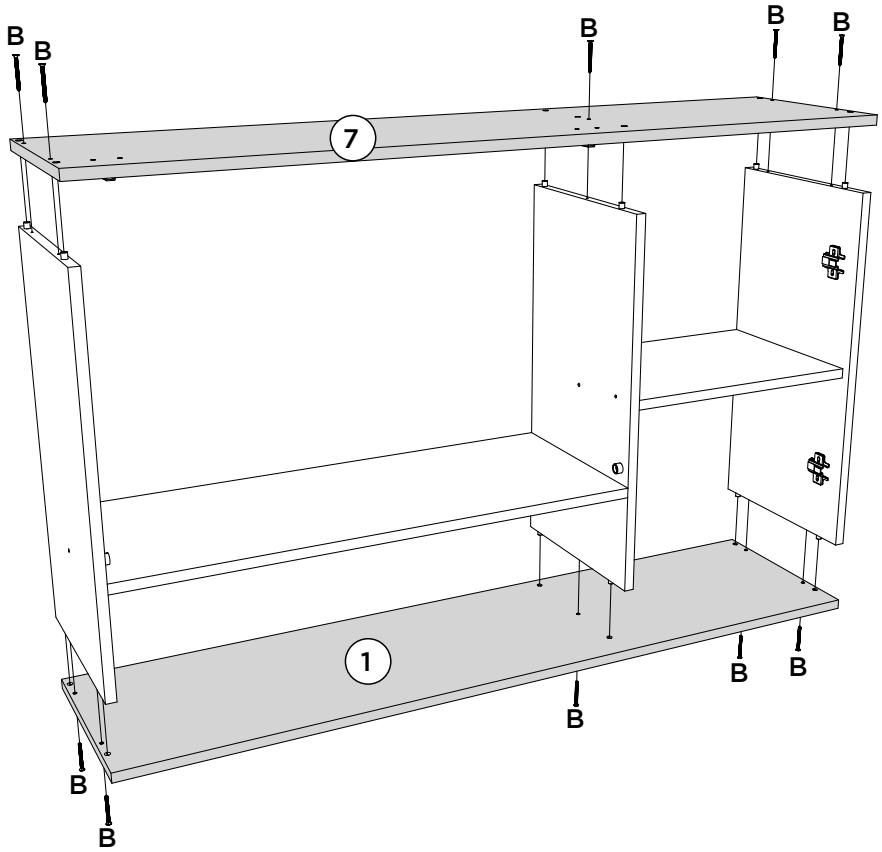

MONTAGEM 1 | MONTAJE 1 | ASSEMBLY 1

ITM/C582-

PEÇAS REQUERIDAS

2	DIVISÃO	x1
3	PRATELEIRA MAIOR	x1
4	LATERAL ESQUERDA	x1
5	PRATELEIRA	x1
6	LATERAL DIREITA	x1

ACESSÓRIOS REQUERIDOS

B		04

FERRAMENTAS NECESSÁRIAS

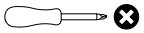

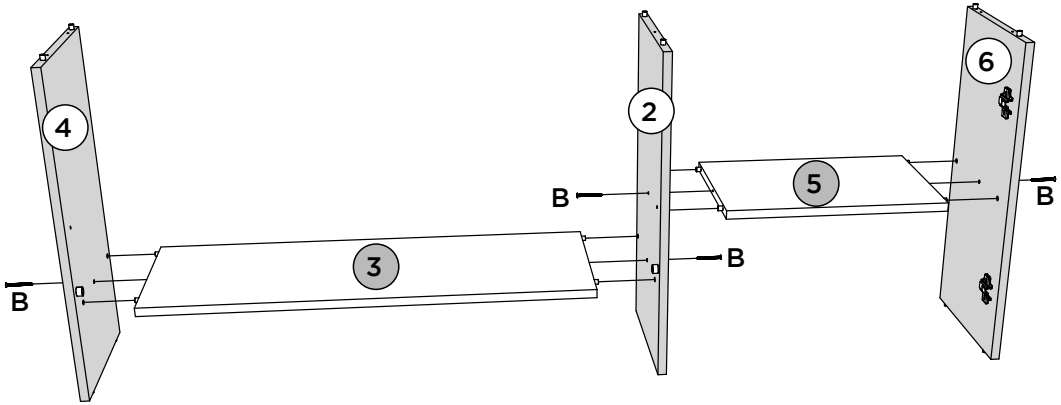

VISTA EXPLODIDA DAS PEÇAS | VISTA DESPIECE DE LAS PIEZAS | EXPLODED VIEW OF THE PARTS.

ITM/C582-

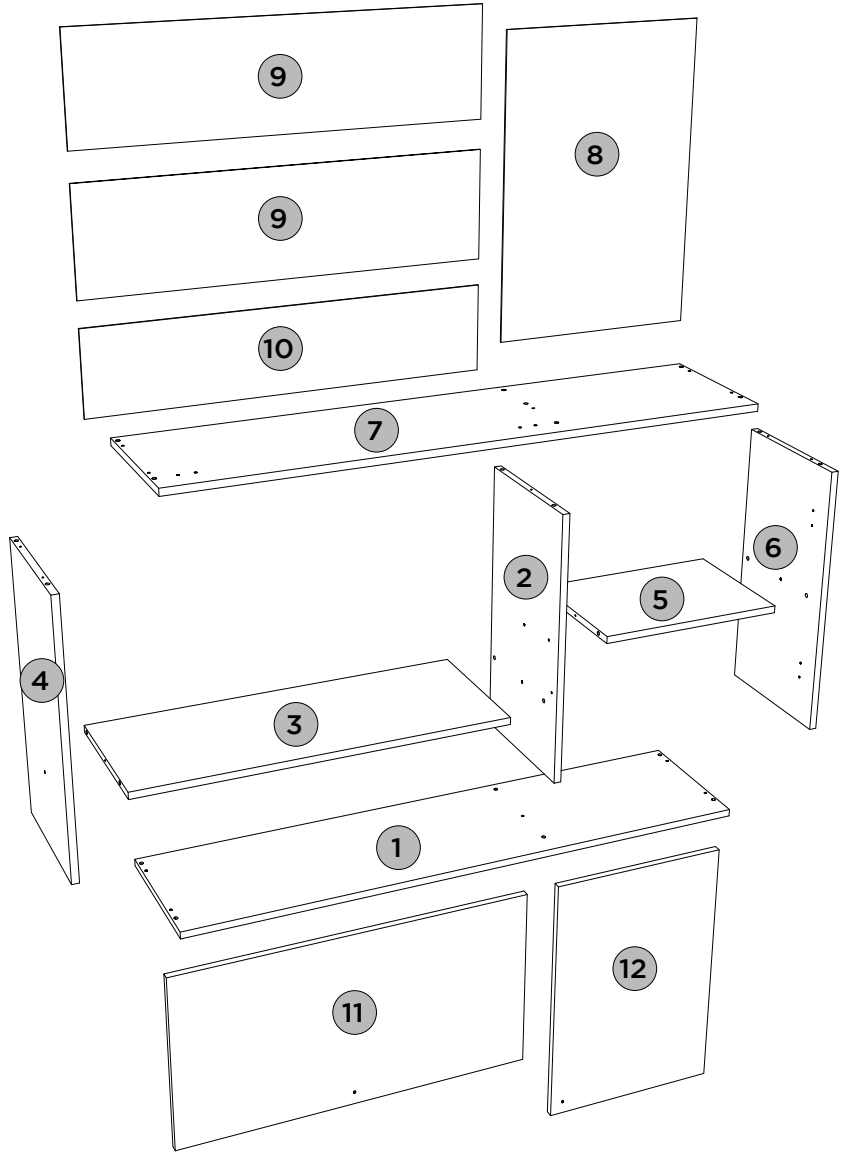

REQUISITOS PARA MONTAGEM

REQUISITOS PARA LA MONTAGE | ASSEMBLY REQUIREMENTS.

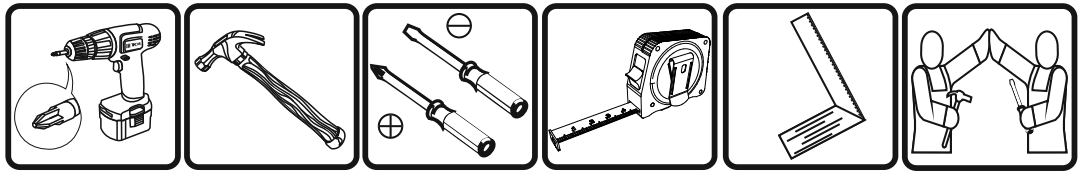

Imagens meramente ilustrativas, não acompanha o produto.
Imágenes ilustrativas, no incluidas con el producto.
Illustrative images, not included with the product.

PRÉ MONTAGEM | PRE MONTAJE | PRE ASSEMBLY

ITM/C582-

PEÇAS REQUERIDAS

2	DIVISÃO	x1
3	PRATELEIRA MAIOR	x1
4	LATERAL ESQUERDA	x1
5	PRATELEIRA	x1

ACESSÓRIOS REQUERIDOS

D		02
J		16
M		02
V		

FERRAMENTAS NECESSÁRIAS

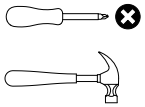

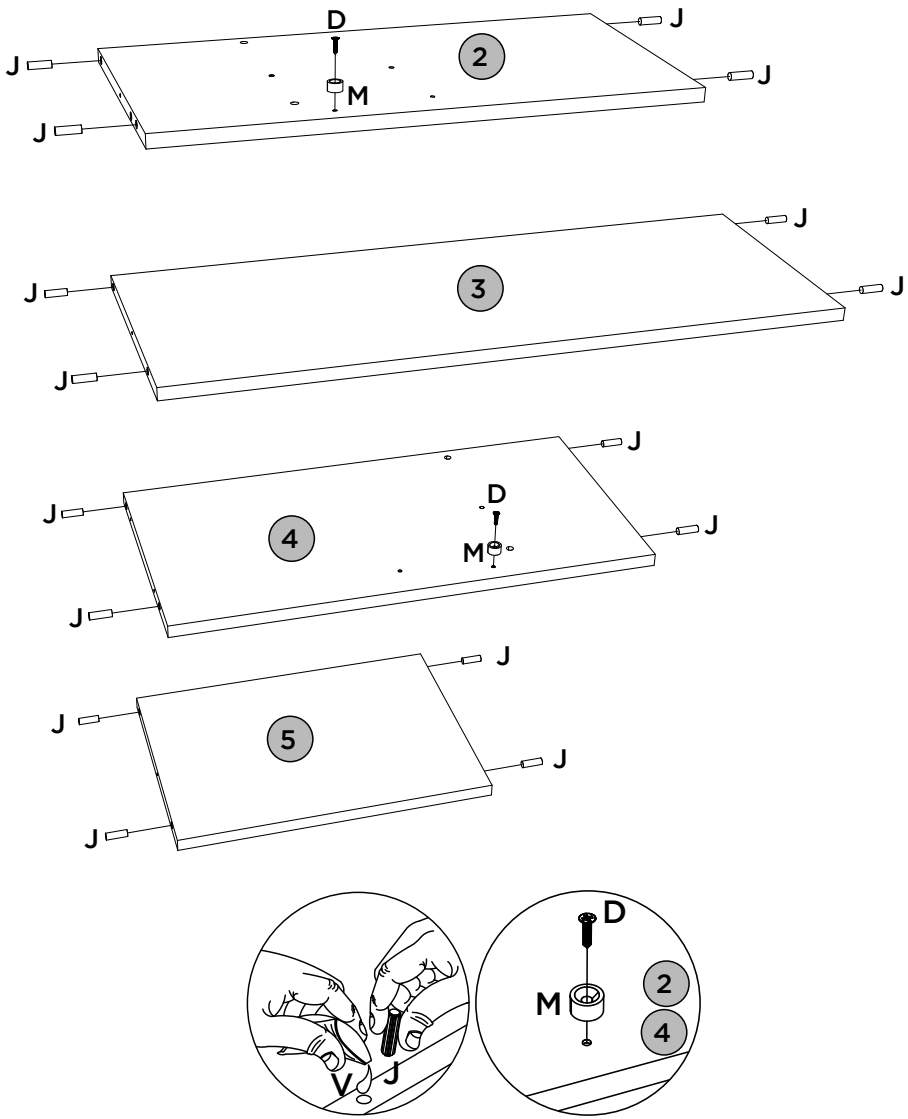

PRÉ MONTAGEM | PRE MONTAJE | PRE ASSEMBLY

ITM/C582-

PEÇAS REQUERIDAS

6	LATERAL DIREITA	x1
7	TAMPO	x1
11	PORTA BASCULANTE	x1
12	PORTA	x1

ACESSÓRIOS REQUERIDOS

C		02
E		12
H		04
I		04
J		04
N		02
O		04
P		04
V		
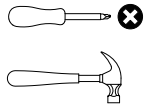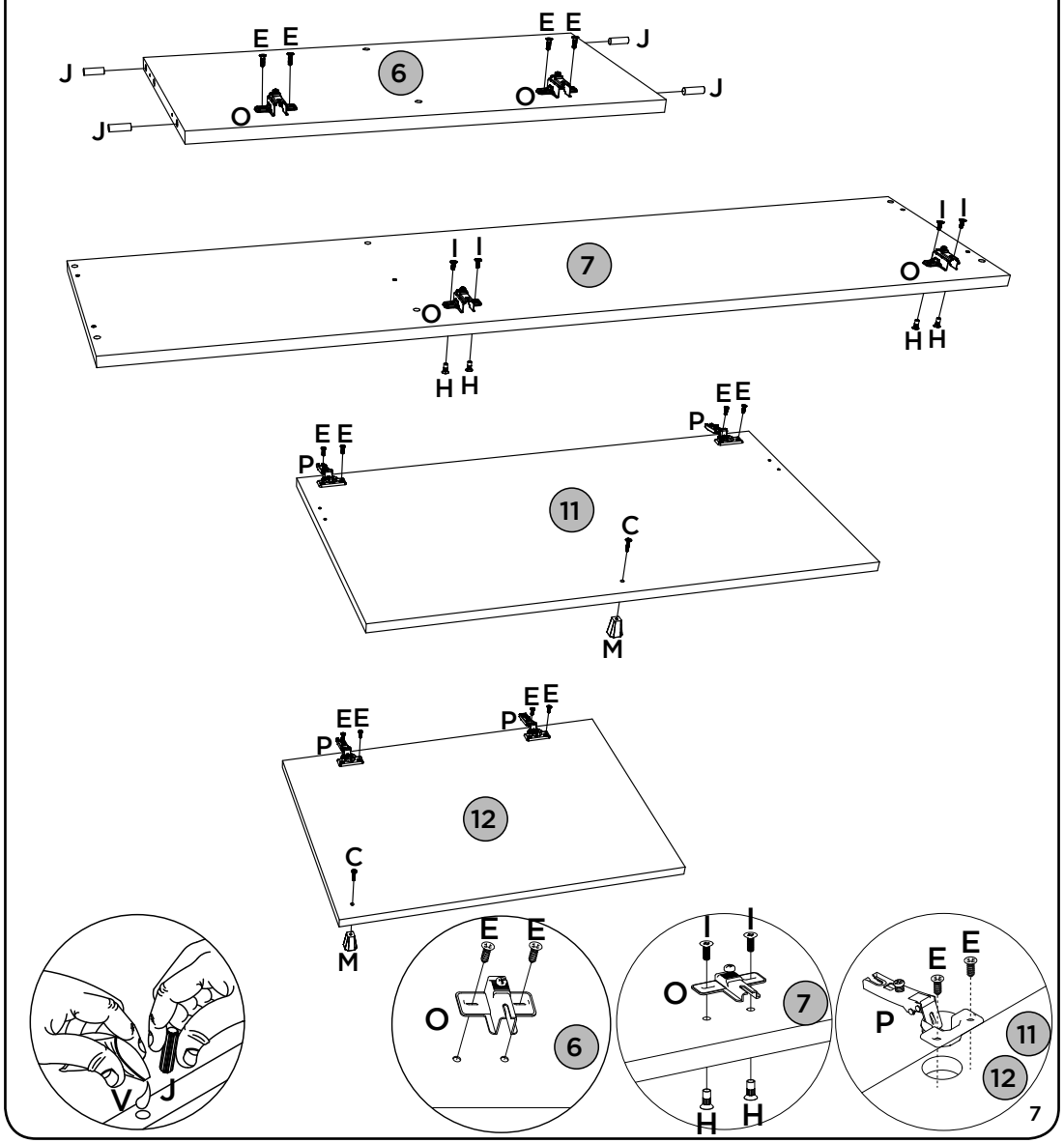
FERRAMENTAS NECESSÁRIAS