MONTAGEM DO PRODUTO / PRODUCT ASSEMBLY / MONTAJE DEL PRODUCTO

6º PASSO/STEP/PASO

Prepare as peças conforme desenho a seguir.

Prepare the pieces according to the following drawing.

Prepare las piezas de acuerdo con el siguiente dibujo.

E	*Acessório / Acessory / Acessorio* *Prego Ardox* *Ardox Neil* *Clavo Ardox*		
	QTD.	Dimensão:	Material:
	15	12 x 12	Metal
O	*Acessório / Acessory / Acessorio* Etiqueta Móveis Estrela *Móveis Estrela Label* *Etiqueta Móveis Estrela*		
	QTD.	Dimensão:	Material:
	01	----	Plastico

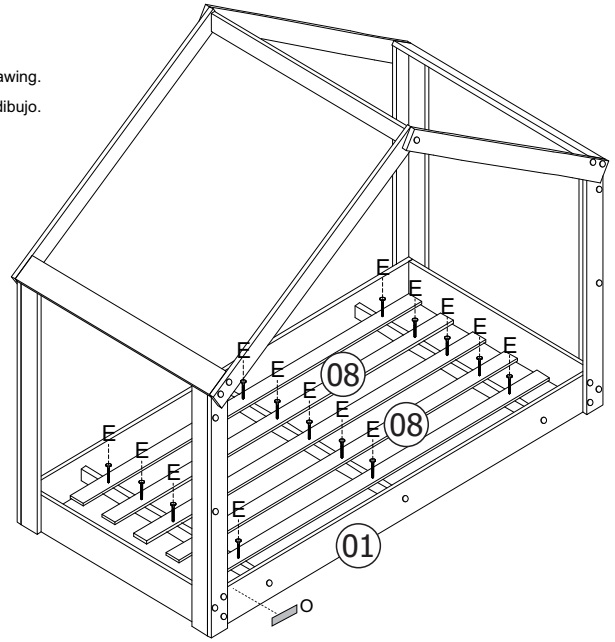

7º PASSO/STEP/PASO

Prepare as peças conforme desenho a seguir.

Prepare the pieces according to the following drawing.

Prepare las piezas de acuerdo con el siguiente dibujo.

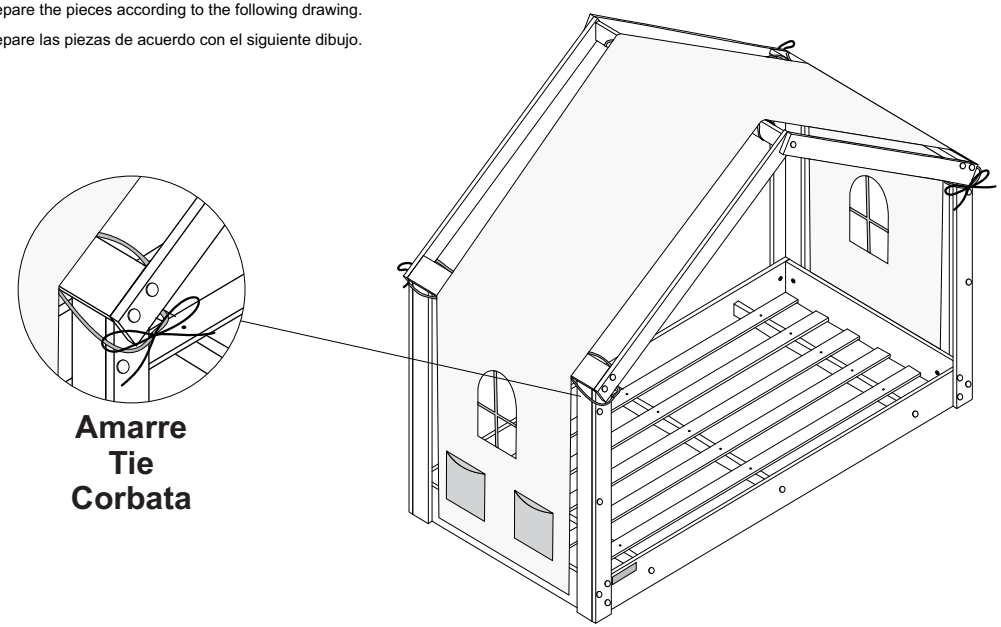

Amarre
Tie
Corbata

pura magia

27982 - MINI CAMA TINY HOUSE - 21A
27982 - MINI BED TINY HOUSE- 21A

INSTRUÇÕES DE MONTAGEM
Assembly Instructions
Instruciones de Montaje

Avenida Maracanã, 4.244 - Parque Industrial
Arapongas - PR - CEP: 86703-000
Assistência: 0800 645 2200
atendimento@puramagia.com.br
www.puramagia.com.br

facebook.com/puramagiamoveis

www.youtube.com/user/PuraMagiaMoveis

"Imagens meramente ilustrativas, sujeitas a alterações sem aviso prévio"
"Image merely illustrative, subject to change without prior notice"
"Imágenes ilustratibas, pueden ser cambiadas sin aviso previo "

CERTIFICADO 90 DIAS GARANTIA

PRODUTO: **MINI CAMA TINY HOUSE - 21A**
PRODUCT: **MINI BED TINY HOUSE - 21A**
PRODUCTO: **MINI CAMA TINY HOUSE - 21A**

CÓDIGO: 27982
PRODUTO:
MINI CAMA MONTESSORIANA TINY HOUSE - 21A
6491 - BRANCO
COLCHÃO RECOMENDADO 150 X 70 CM

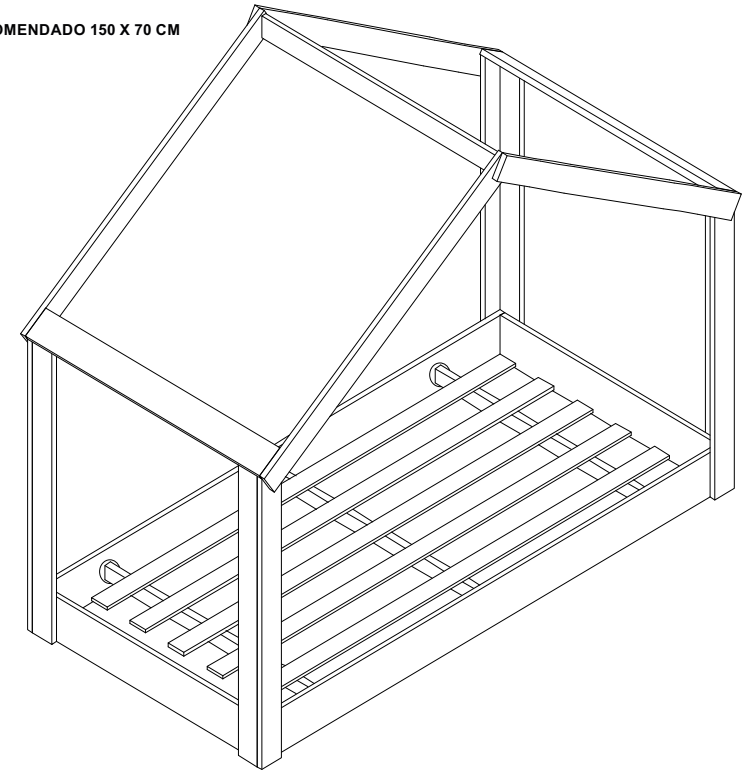

⚠ ATENÇÃO

Esta embalagem contém peças pequenas, mantenha afastada de crianças até que o produto esteja totalmente montado.
Montagem requisitada para adultos!
Utilizar parafusadeira com cabeça Philips!
As instruções são genéricas, as figuras podem variar!
Mantenha todas as peças e componentes longe do alcance das crianças

⚠ ATTENTION

This package contains small parts, keep away from children until the product is fully assembled.
Must be assembled by an adult!
Use screwdriver with Philips head.
The instructions are generic, the figures may vary.
Keep all parts and components out of the reach of children.

⚠ ATENCÍON

Esa embalaje contiene piezas pequeñas, mantenga lejos de los chicos hasta el producto estea totalmente armado.
Montaje debe ser hecha por adultos!
Utilizar parafusadeira con cabeza Phillips!
Las instrucciones son genericas, los dibujos pueden variar.
Mantenga todas las piezas y componentes fuera del alcance de los niños.

MONTAGEM DO PRODUTO / PRODUCT ASSEMBLY / MONTAJE DEL PRODUCTO

4º PASSO / *STEP / PASO*

Fixe as peças conforme seqüência a seguir.
Fix as small as sequence to Follow.
Arregle las piezas como la siguiente secuencia.

B	*Acessório / Acessory / Acessorio* *Parafuso 5,0x60 cc* *Screw 5,0x60 cc* *Tornillo 5,0x60 cc*	H	*Acessório / Acessory / Acessorio* Tampa adesiva *Adhesive cover* *Cubierta adhesiva*
QTD.	Dimensão: / Material:	QTD.	Dimensão: / Material:
10	5,0 x 60 / Metal	10	12mm / Plastico

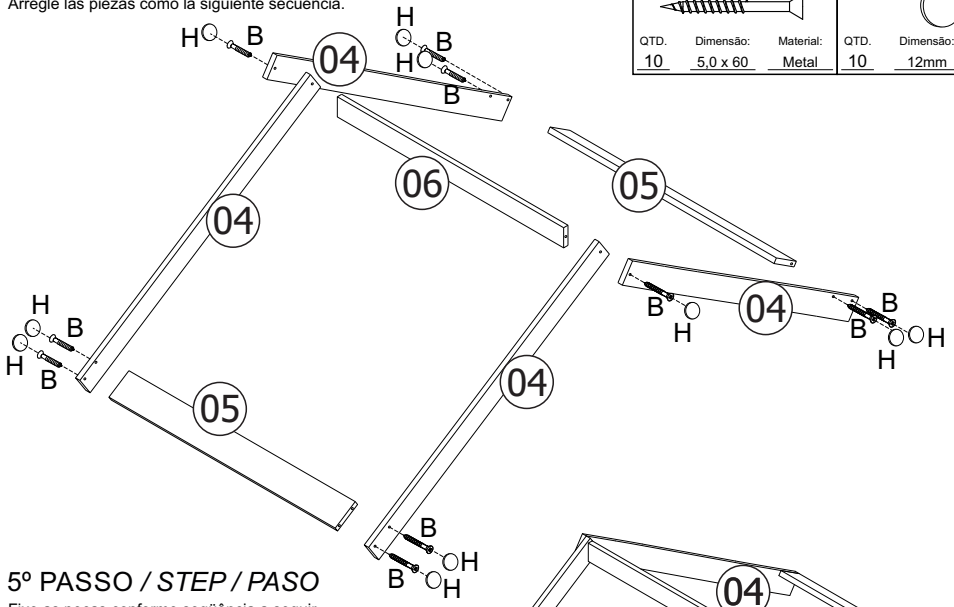

5º PASSO / *STEP / PASO*

Fixe as peças conforme seqüência a seguir.
Fix as small as sequence to Follow.
Arregle las piezas como la siguiente secuencia.

D	*Acessório / Acessory / Acessorio* *Parafuso 4,0x25* *Screw 4,0x25* *Tornillo 4,0x25*
QTD.	Dimensão: / Material:
12	4,0 x 25 / Metal

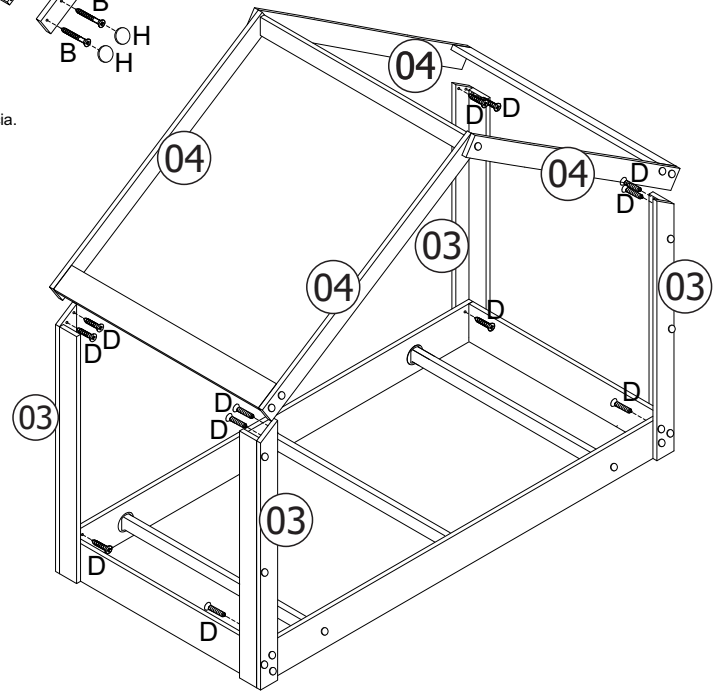

MONTAGEM DO PRODUTO / PRODUCT ASSEMBLY / MONTAJE DEL PRODUCTO

2º PASSO/STEP/PASO

Prepare as peças conforme desenho a seguir.

Prepare the pieces according to the following drawing.

Prepare las piezas de acuerdo con el siguiente dibujo.

C	Acessório / Acessory / Acessorio Parafuso 4,0x40 Screw 4,0x40 Tornillo 4,0x40		
QTD.	Dimensão:	Material:	
06	4,0 x 40	Metal	

H	Acessório / Acessory / Acessorio Tampa adesiva Adhesive cover Cubierta adhesiva		
QTD.	Dimensão:	Material:	
06	12mm	Plastico	

F	Acessório / Acessory / Acessorio Suporte Plástico Plastic Support Suporte Plastico		
QTD.	Dimensão:	Material:	
06	60 x 50	Plastico	

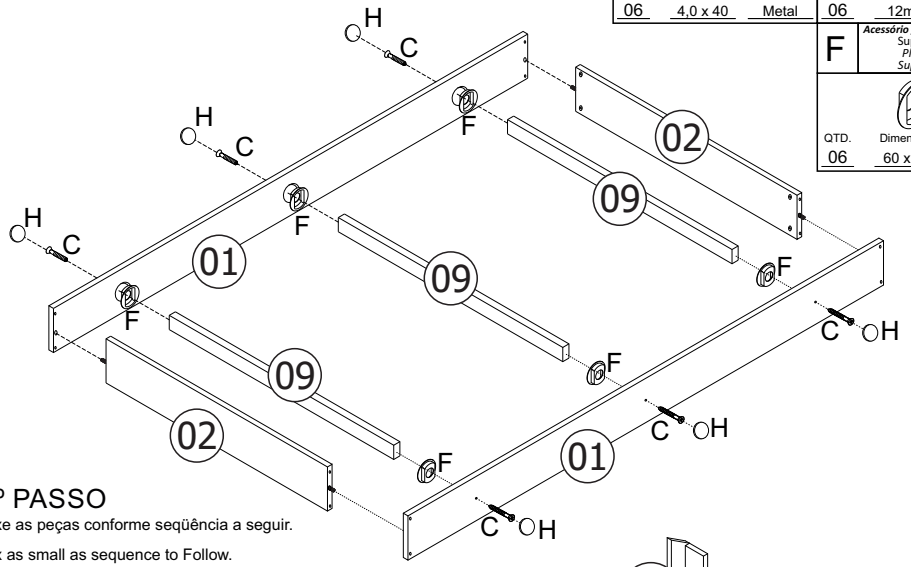

3º PASSO

Fixe as peças conforme seqüência a seguir.

Fix as small as sequence to Follow.

Arregle las piezas como la siguiente secuencia.

B	Acessório / Acessory / Acessorio Parafuso 5,0x60 cc Screw 5,0x60 cc Tornillo 5,0x60 cc		
QTD.	Dimensão:	Material:	
08	5,0 x 60	Metal	

H	Acessório / Acessory / Acessorio Tampa adesiva Adhesive cover Cubierta adhesiva		
QTD.	Dimensão:	Material:	
08	12mm	Plastico	

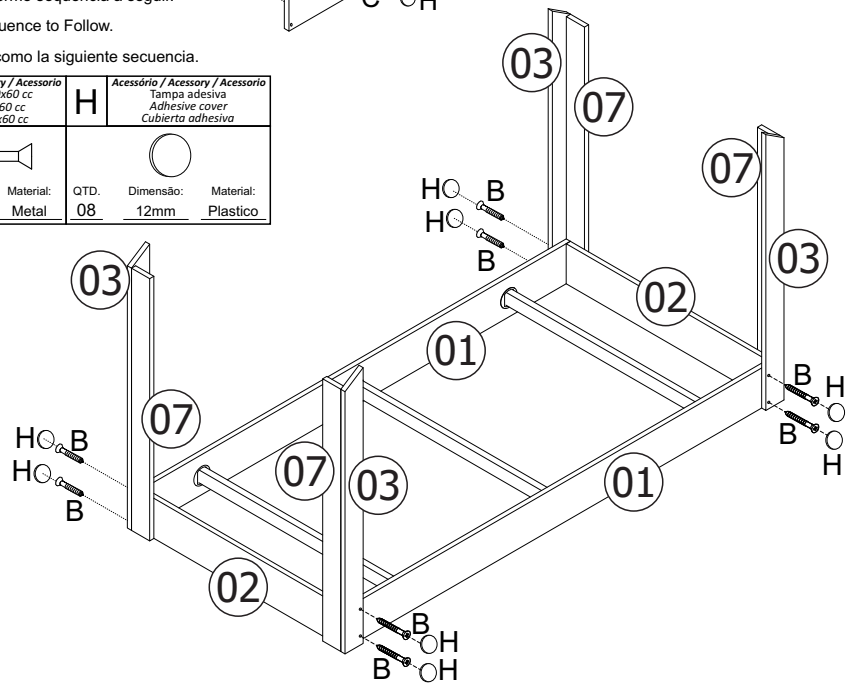

PESO SUPORTADO / DIMENSÕES DO PRODUTO MONTADO
SUPPORTED WEIGHT / ASSEMBLED PRODUCT DIMENSIONS
PESO SOPORTADO / DIMENSIONES PRODUCTO ARMADO

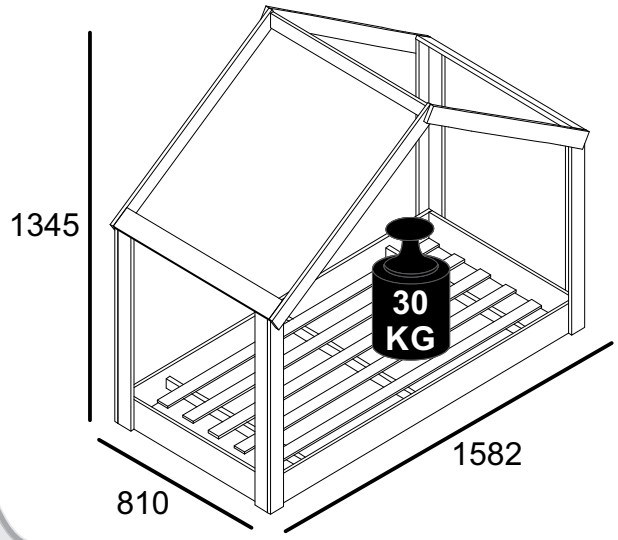



JÁ QUE VOCÊ VIROU UM ENGENHEIRO, VEJA AS FERRAMENTAS QUE IRÁ PRECISAR!

NOW THAT YOU ARE AN ENGINEER, CHECK THE TOOLS YOU'LL NEED!

MIRA LAS HERRAMIENTAS QUE VA A UTILIZAR EN EL MONTAJE!

DICAS IMPORTANTES

1. Leia atentamente todas as instruções antes de iniciar a montagem
2. Separe e guarde a etiqueta de identificação.
3. Confira se os volumes e quantidades de peças descritos no manual estão corretos.
4. Identifique as peças e separe os acessórios.
5. A montagem do produto deverá ser feita em uma superfície limpa e plana. Aconselhamos utilizar a própria embalagem para forrar o chão afim de não danificar o produto.
6. Reserve área livre para montagem do produto.
7. Evite batidas e o contato com objetos cortantes.

Limpeza e Conservação

1. Não expor o móvel a calor excessivo (luz solar direta), ou umidade elevada.
2. Para limpeza use um pano macio seco ou ligeiramente umidecido com água. Não use agentes de limpeza ou abrasivos.

FERRAMENTAS NECESSÁRIAS
TOOLS REQUIRED / HERRAMIENTAS NECESARIAS



Martelo
Hammer / Martillo

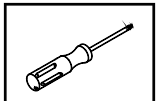

Chave Phillips ou Parafusadeira
Phillips screwdriver or electric screw
Llave phillips o parafusadera

Pessoas necessárias para montagem
People needed for assembly
Personas necesarias para montaje

1 Pessoa
1 Person / 1 persona

IMPORTANT TIPS

1. Read all instructions before beginning assembly
2. Separate and store the identification label.
3. Confirm the volumes and quantities of parts described in the manual.
4. Identify and separate the parts and accessories.
5. The assembly of the product should be done on a clean and flat surface. We recommend using the package itself to cover the floor to prevent product damage.
6. Reserve free area for product assembly.
7. Avoid impacts and contact with sharp objects.

Cleaning and Conservation

1. Do not expose the product to excessive heat (direct sunlight) or high humidity.
2. For cleaning use a dry or slightly moistened soft cloth with water. Do not use cleaning agents or abrasives.

DICAS IMPORTANTES

1. Leer atentamente todas las instrucciones antes de empezar el montaje
2. Separe y guarde las etiquetas de identificación
3. Mire si los volumenes y cuantidades de piezas descriptos en manual estan correctos
4. Identifique las piezas y separe los accesórios.
5. El montaje del producto debe realizarse sobre una superficie limpia y plana. Le recomendamos que utilice la propia embalaje para cubrir el suelo para evitar daños en el producto.
6. Dejar una area libre para armar el producto
7. Evite impactos y contacto con objetos cortantes

Limpieza y Conservación

1. No dejar el producto en locales muy calientes (luz del sol directa) o demasiada umidade
2. Para la limpieza utilizar un paño suave y seco o ligeramente humedecido con agua. No utilice productos abrasivos.

IDENTIFICAÇÃO DAS PEÇAS

IDENTIFICATION OF PARTS / IDENTIFICACIÓN DE LAS PIEZAS

CÓD.	INFORMAÇÃO DAS PEÇAS	IDENTIFICATION OF PARTS	IDENTIFICACIÓN DE LAS PIEZAS	CÓD. PROD.	PROD. COR 8586
01	Barra	bar	bar	27982	Branco
02	Cabeceira / Peseira	Headboard / Footboard	Cabecero / pie de cama	27982	Branco
03	Hastes frontais / Traseiro	Front / Rear rods	Varillas delanteras / traseras	27982	Branco
04	Telhado	Roof	Techo	27982	Branco
05	Travessas Laterais	side crossbars	barras transversales laterales	27982	Branco
06	Travessa Central	Center Crosser	Center Crosser	27982	Branco
07	Haste Lateral	side rod	varilla lateral	27982	Branco
08	Longarina	stringer	larguero	27982	Cru
09	Travessa do Estrado	Traverse of the platform	Travesía de la plataforma	27982	Cru
10	Dossel	Canopy	Pabellón	27992	

ASSISTÊNCIA TÉCNICA

Ao solicitar assistência técnica, informe o número da peça, nome e cor do produto e a data de fabricação do lote que se encontra carimbado na peça nº08.

TECHNICAL ASSISTANCE

When request the technical assistance, inform the number of the piece name and color of the product and also the batch manufacturing date, that is stamped on the piece nº08.

ASISTENCIA TÉCNICA

Al solicitar la asistencia técnica, informe el número de la pieza, el nombre y el color del producto y también la fecha de fabricación del lote, que se estampa en la pieza nº08.

IDENTIFICAÇÃO DAS PEÇAS
IDENTIFICATION OF PARTS / IDENTIFICACIÓN DE LAS PIEZAS

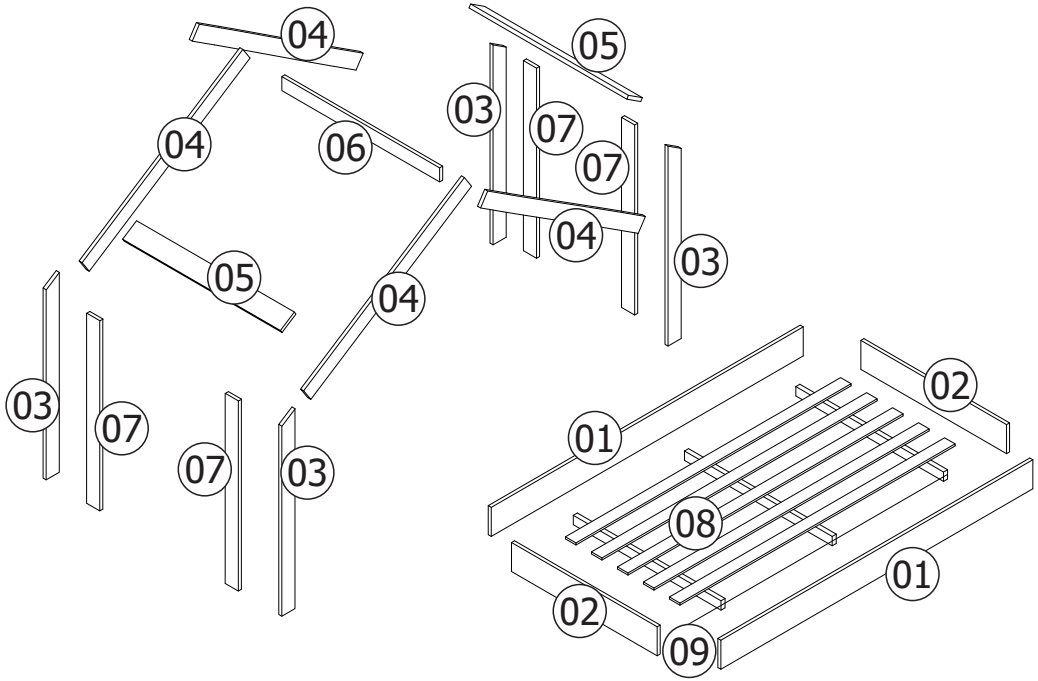

FERRAGENS / HARDWARE / FERRAGEM

A	*Acessório / Acessory / Acessorio* *Cavilha 30x6* *Dowel 30x6* *Clavija 30x6*	B	*Acessório / Acessory / Acessorio* *Parafuso 5,0x60 cc* *Screw 5,0x60 cc* *Tornillo 5,0x60 cc*	C	*Acessório / Acessory / Acessorio* *Parafuso 4,0x40* *Screw 4,0x40* *Tornillo 4,0x40*	D	*Acessório / Acessory / Acessorio* *Parafuso 4,0x25* *Screw 4,0x25* *Tornillo 4,0x25*	E	*Acessório / Acessory / Acessorio* *Prego Ardox* *Ardox Neil* *Clavo Ardox*
QTD. 04	Dimensão: 30 x 6	QTD. 30	Dimensão: 5,0 x 60	QTD. 06	Dimensão: 4,0 x 40	QTD. 12	Dimensão: 4,0 x 25	QTD. 19	Dimensão: 12 x 12
	Material: Madeira		Material: Metal		Material: Metal		Material: Metal		Material: Metal
F	*Acessório / Acessory / Acessorio* Suporte Plástico *Plastic Support* *Suporte Plastico*	G	*Acessório / Acessory / Acessorio* Porca Cilíndrica *Cylindrical Nut* *Tuerca cilíndrica*	H	*Acessório / Acessory / Acessorio* Tampa adesiva *Adhesive cover* *Cubierta adhesiva*	I	*Acessório / Acessory / Acessorio* Sapata L *Shoes L* *Zapata L*	O	*Acessório / Acessory / Acessorio* Etiqueta Móveis Estrela *Móveis Estrela Label* *Etiqueta Móveis Estrela*
QTD. 06	Dimensão: 60 x 50	QTD. 18	Dimensão: 8mm	QTD. 36	Dimensão: 12mm	QTD. 04	Dimensão: 14x18x7	QTD. 01	Dimensão: ----
	Material: Plastico		Material: Plastico		Material: Plastico		Material: Plástico		Material: Plastico

FERRAGENS EM ESCALA REAL / REAL SCALE HARDWARE/ HARDWARE A ESCALA REAL

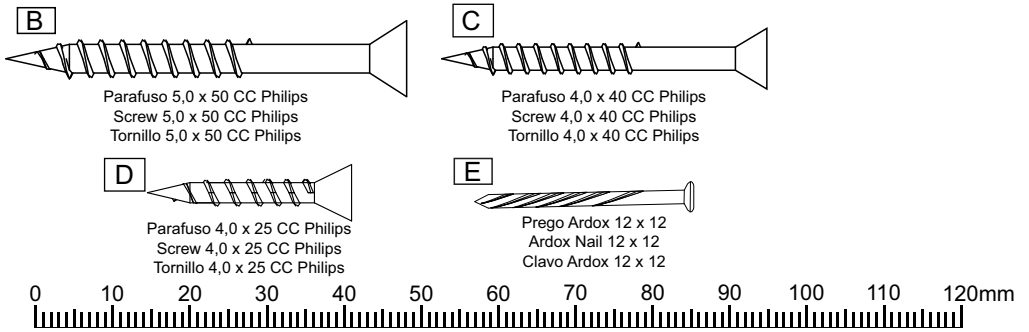

MONTAGEM DO PRODUTO / PRODUCT ASSEMBLY / MONTAJE DEL PRODUCTO

1º PASSO / *STEP / PASO*

Prepare as peças conforme desenho a seguir.
Prepare the pieces according to the following drawing.
Prepare las piezas de acuerdo con el siguiente dibujo.

A	*Acessório / Acessory / Acessorio* *Cavilha 30x6* *Dowel 30x6* *Clavija 30x6*	B	*Acessório / Acessory / Acessorio* *Parafuso 5,0x60 cc* *Screw 5,0x60 cc* *Tornillo 5,0x60 cc*	E	*Acessório / Acessory / Acessorio* *Prego Ardox* *Ardox Neil* *Clavo Ardox*	G	*Acessório / Acessory / Acessorio* Porca Cilíndrica *Cylindrical Nut* *Tuerca cilíndrica*	H	*Acessório / Acessory / Acessorio* Tampa adesiva *Adhesive cover* *Cubierta adhesiva*	I	*Acessório / Acessory / Acessorio* Sapata L *Shoes L* *Zapata L*
QTD. 04	Dimensão: 30 x 6	QTD. 12	Dimensão: 5,0 x 60	QTD. 04	Dimensão: 12 x 12	QTD. 18	Dimensão: 8mm	QTD. 12	Dimensão: 12mm	QTD. 04	Dimensão: 14x18x7
	Material: Madeira		Material: Metal		Material: Metal		Material: Plastico		Material: Plastico		Material: Plástico

