Montagem Kit Shine / Assembly Kit shine / Montaje Kit Shine

Opcional/Optional

Passe o fio pelos furos na peseira encaixe o led,
Fixe o fio na peseira, até na lateral da cama,
Fixe o case da bateria na lateral da cama,
Encaixe o fio na bateria e coloque no case.

U	Fixador Plástico *Plastic fixer* *Fijador Plastico*	V	Parafuso CC Phillips *Screw CC Phillips* *Tornillo CC Phillips*	S	LED
					
QTD. 06	Dimensão: Material: Plástico	QTD. 07	Dimensão: 3,5 x 12 Material: Metal	QTD. 02	Dimensão: Material: Plástico
		T	Fio *Power wire* *Cable*	X	Case Bateria *Battery case* *Caja batería*
					
		QTD. 01	Dimensão: Material: Plástico	QTD. 01	Dimensão: Material: Plástico

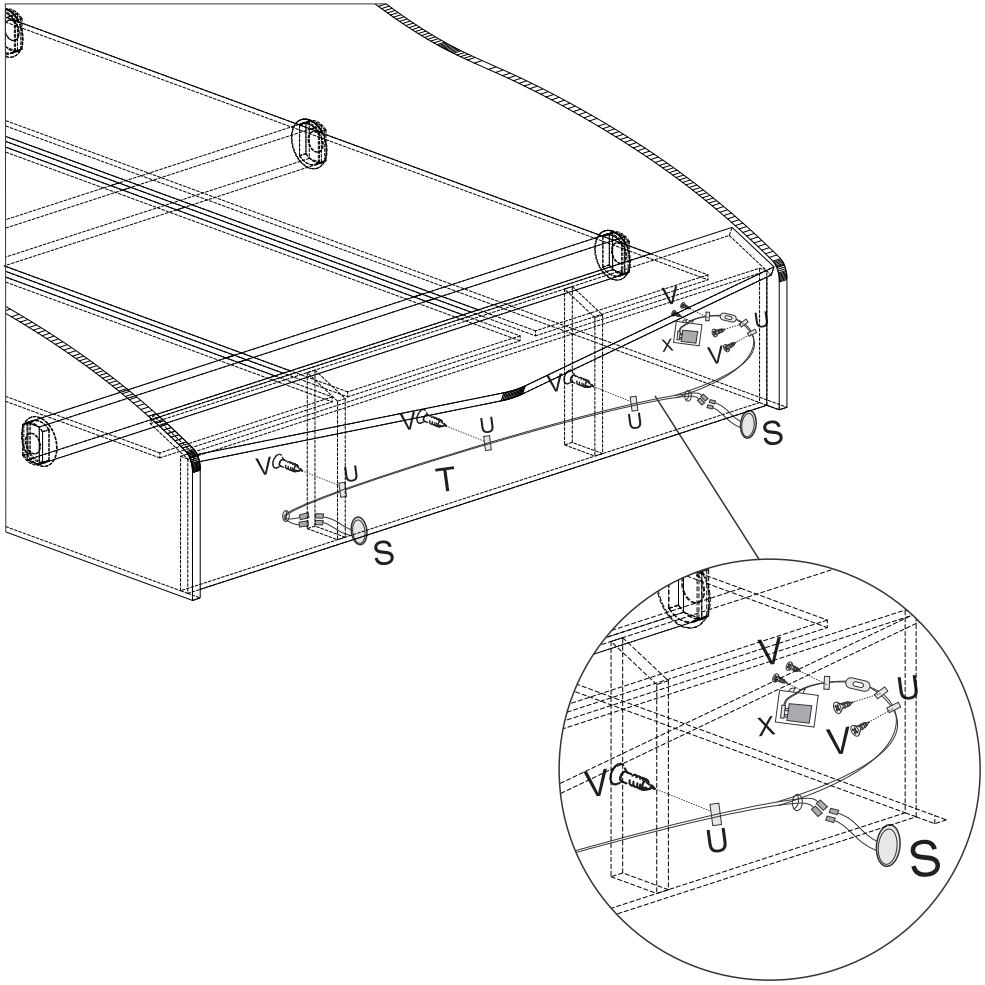

CAMA SPEEDSTER PLUS - 22A
SPEEDSTER PLUS BED - 22A

INSTRUÇÕES DE MONTAGEM
Assembly Instructions
Instruciones de Montaje

Avenida Maracanã, 4.244 - Parque Industrial
Arapongas - PR - CEP: 86703-000
Assistência: 0800 645 2200
atendimento@puramagia.com.br
www.puramagia.com.br

facebook.com/puramagiamoveis

www.youtube.com/user/PuraMagiaMoveis

"Imagens meramente ilustrativas, sujeitas a alterações sem aviso prévio"
"Image merely illustrative, subject to change without prior notice"
"Imágenes ilustratibas, pueden ser cambiadas sin aviso previo "

CERTIFICADO 90 DIAS GARANTIA

PRODUTO: **CAMA SPEEDSTER PLUS - 22A**
PRODUCT: ***SPEEDSTER BED PLUS - 22A***
PRODUCTO: ***CAMA SPEEDSTER PLUS - 22A***



⚠ ATENÇÃO

Esta embalagem contém peças pequenas, mantenha afastada de crianças até que o produto esteja totalmente montado.
Montagem requisitada para adultos!
Utilizar parafusadeira com cabeça Philips!
As instruções são genéricas, as figuras podem variar!
Mantenha todas as peças e componentes longe do alcance das crianças

⚠ ATTENTION

This package contains small parts, keep away from children until the product is fully assembled.
Must be assembled by an adult!
Use screwdriver with Philips head.
The instructions are generic, the figures may vary.
Keep all parts and components out of the reach of children.

⚠ ATENCÍON

Esa embalaje contiene piezas pequeñas, mantenga lejos de los chicos hasta el producto estea totalmente armado.
Montaje debe ser hecha por adultos!
Utilizar parafusadeira con cabeza Phillips!
Las instrucciones son genericas, los dibujos pueden variar.
Mantenga todas las piezas y componentes fuera del alcance de los niños.

MONTAGEM DO PRODUTO / *PRODUCT ASSEMBLY / MONTAJE DEL PRODUCTO*

PASSO / STEP / PASO 8º

F	*Prego 12 x 12 Nail 12 x 12 Clavo 12 x 12*		D	Parafuso CC Phillips *Screw CC Phillips Tornillo CC Phillips*	
QTD.	Dimensão:	Material:	QTD.	Dimensão:	Material:
24	26 x 2	Metal	02	3,0 x 20	Metal

L	*Tapa furo Cover hole Agujero de la cubierta*	
QTD.	Dimensão:	Material:
02	8mm	Plástico

O	*Etiqueta Label Etiqueta*	
QTD.	Dimensão:	Material:
01	3 x 1,2	Plastico

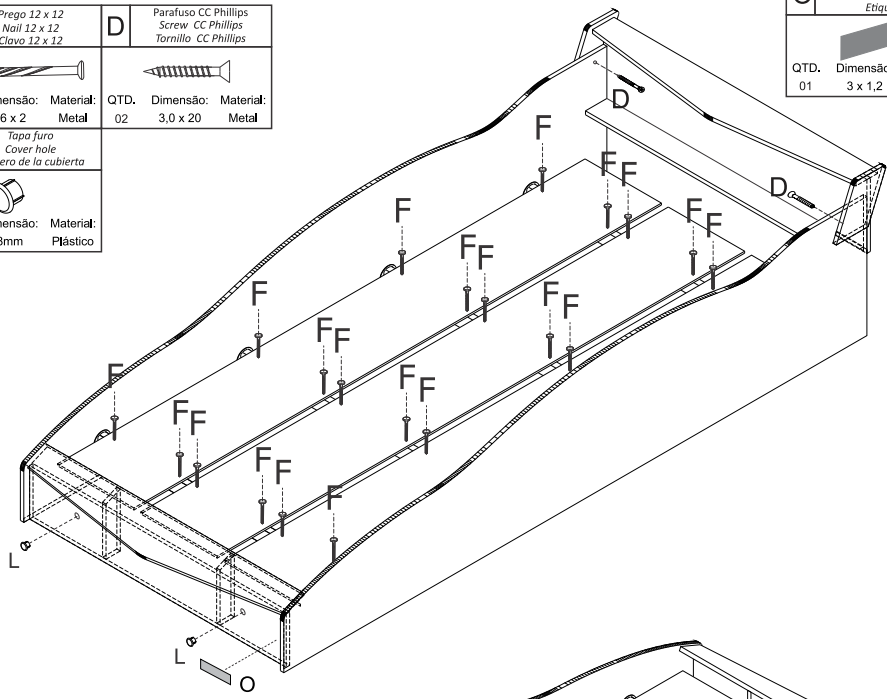

PASSO / STEP / PASO 9º

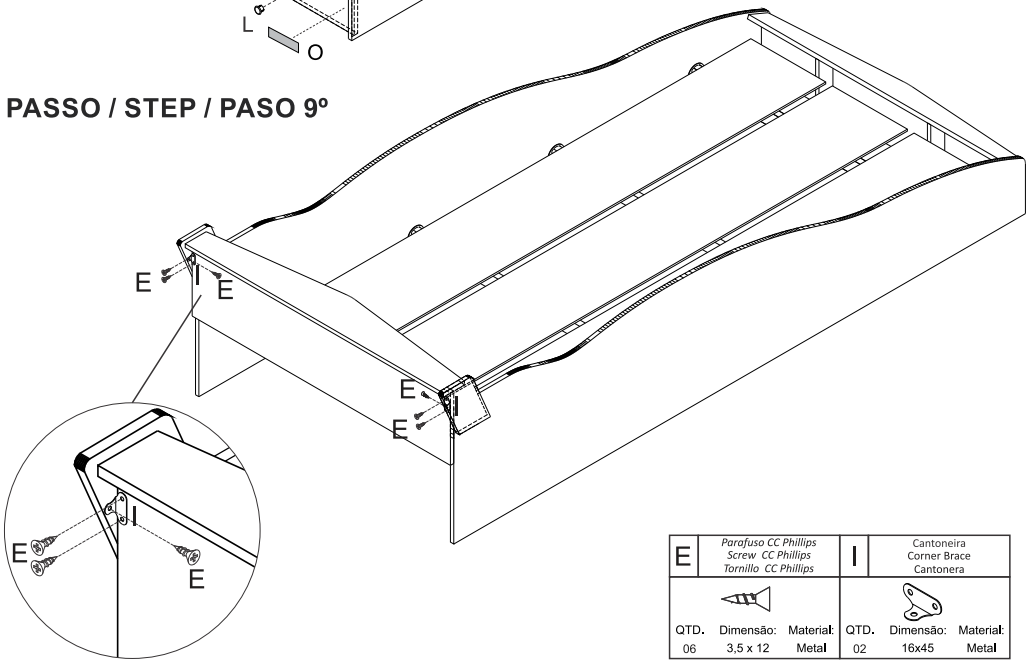

E	*Parafuso CC Phillips Screw CC Phillips Tornillo CC Phillips*		I	Cantoneira Corner Brace Cantonera	
QTD.	Dimensão:	Material:	QTD.	Dimensão:	Material:
06	3,5 x 12	Metal	02	16x45	Metal

MONTAGEM DO PRODUTO / *PRODUCT ASSEMBLY / MONTAJE DEL PRODUCTO*

PASSO / *STEP / PASO* 6º

C	Parafuso CC Phillips *Screw CC Phillips* *Tornillo CC Phillips*	M	Tampa Adesiva 12mm *Adhesiva Label 12mm* *Tapa Adhesiva 12mm*
			PRETO
QTD.	Dimensão: Material:	QTD.	Dimensão: Material:
02	4,0 x 40 Metal	02	12mm Plástico

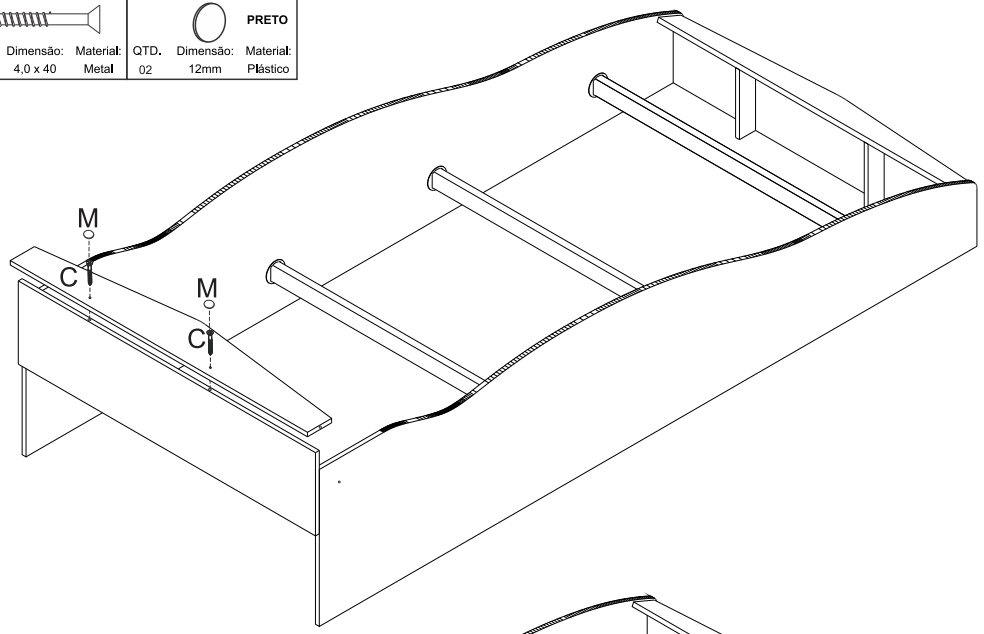

PASSO / *STEP / PASO* 7º

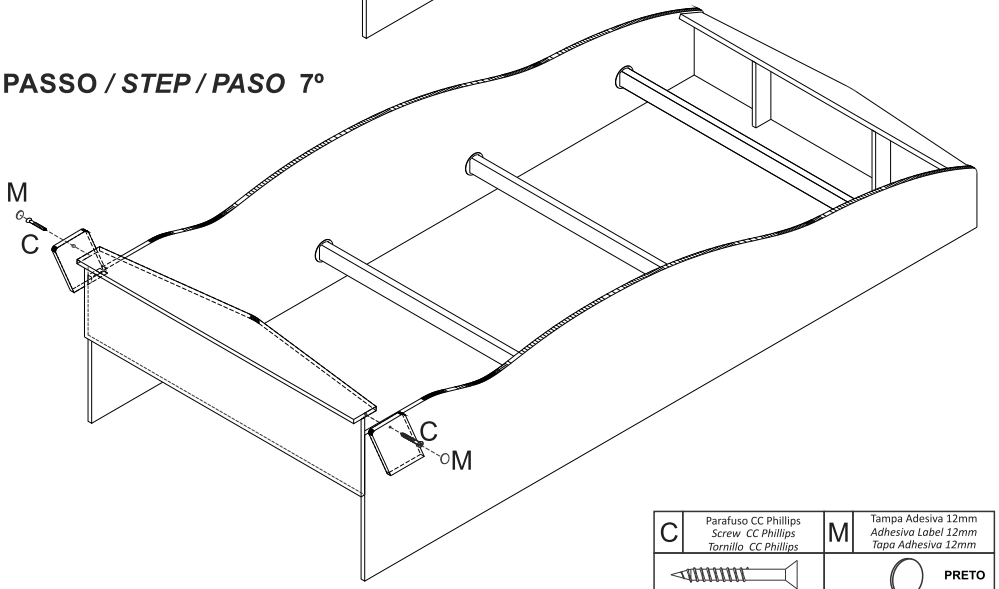

C	Parafuso CC Phillips *Screw CC Phillips* *Tornillo CC Phillips*	M	Tampa Adesiva 12mm *Adhesiva Label 12mm* *Tapa Adhesiva 12mm*
			PRETO
QTD.	Dimensão: Material:	QTD.	Dimensão: Material:
02	4,0 x 40 Metal	02	12mm Plástico

PESO SUPORTADO / DIMENSÕES PRODUTO MONTADO
SUPPORTED WEIGHT / DIMENSIONS ASSEMBLED PRODUCT
PESO SOPORTADO / DIMENSIONES PRODUCTO ARMADO

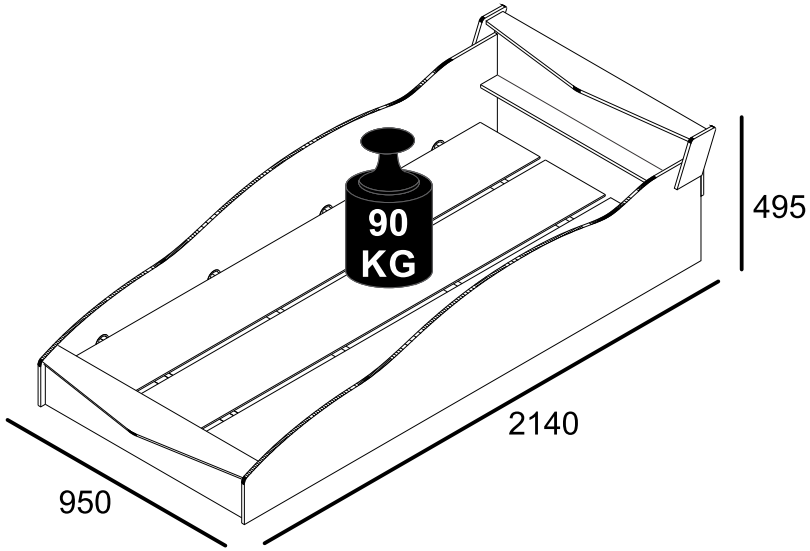

DICAS IMPORTANTES

1. Leia atentamente todas as instruções antes de iniciar a montagem
2. Separe e guarde a etiqueta de identificação.
3. Confira se os volumes e quantidades de peças descritos no manual estão corretos.
4. Identifique as peças e separe os acessórios.
5. A montagem do produto deverá ser feita em uma superfície limpa e plana. Aconselhamos utilizar a própria embalagem para forrar o chão afim de não danificar o produto.
6. Reserve área livre para montagem do produto.
7. Evite batidas e o contato com objetos cortantes.

Limpeza e Conservação
1. Não expor o móvel a calor excessivo (luz solar direta), ou umidade elevada.
2. Para limpeza use um pano macio seco ou ligeiramente umidecido com água. Não use agentes de limpeza ou abrasivos.

FERRAMENTAS NECESSÁRIAS

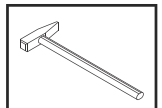
Martelo

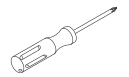
Chave Phillips ou Parafusadeira

Pessoa(s) Necessária(s) para montagem


1 Pessoa

*** NÃO INCLUSAS NO PRODUTO**
*** NOT INCLUDED IN THE PRODUCT**

IMPORTANT TIPS

1. Read all instructions before beginning assembly
2. Separate and store the identification label.
3. Confirm the volumes and quantities of parts described in the manual.
4. Identify and separate the parts and accessories.
5. The assembly of the product should be done on a clean and flat surface. We recommend using the package itself to cover the floor to prevent product damage.
6. Reserve free area for product assembly.
7. Avoid impacts and contact with sharp objects.

Cleaning and Conservation
1. Do not expose the product to excessive heat (direct sunlight) or high humidity.
2. For cleaning use a dry or slightly moistened soft cloth with water. Do not use cleaning agents or abrasives.

DICAS IMPORTANTES

1. Leer atentamente todas las instrucciones antes de empezar el montaje
2. Separe y guarde las etiquetas de identificación
3. Mire si los volumenes y cuantidades de piezas descriptos en manual estan correctos
4. Identifique las piezas y separe los accesórios.
5. El montaje del producto debe realizarse sobre una superficie limpia y plana. Le recomendamos que utilice la propia embalaje para cubrir el suelo para evitar daños en el producto.
6. Dejar una area libre para armar el producto
7. Evite impactos y contacto con objetos cortantes

Limpieza y Conservación
1. No dejar el producto en locales muy calientes (luz del sol directa) o demasiada umidade
2. Para la limpieza utilizar un paño suave y seco o ligeramente humedecido con agua. No utilice productos abrasivos.

IDENTIFICAÇÃO DAS PEÇAS

IDENTIFICATION OF PARTS / IDENTIFICACIÓN DE LAS PIEZAS

CÓD.	INFORMAÇÃO DAS PEÇAS	IDENTIFICATION OF PARTS	IDENTIFICACIÓN DE LAS PIEZAS	CÓD. PROD.	PROD. COR 8586	Qtde
01	Lateral Direita	*Right side*	*Lateral Derecha*	30211	Vermelho Red / Rojo	01
02	Lateral Esquerda	*Left side*	*Lateral Izquerda*	30211	Vermelho Red / Rojo	01
03	Peseira	*Footboard*	*Pieceiro*	30211	Vermelho Red / Rojo	01
04	Cabeceira	*Headboard*	*Cabecera*	30211	Vermelho Red / Rojo	01
05	Tampo Peseira	*Footboard top*	*Tapa Pieceiro*	30211	Vermelho Red / Rojo	01
06	Laterais Aerofólio	*Airfoil Sides*	*Lateral del Airelon*	30211	Preto Black/Negro	02
07	Aerofólio	*Airfoil*	*Airelon*	30211	Preto Black/Negro	01
08	Prateleira	*Shelf*	*Repisa*	30211	Vermelho Red / Rojo	01
09	Apoio da Peseira	*Footboard support*	*Pieceiro apoio*	30211	Cru Crude / Crudo	02
10	Base do Estrado	*Base of the platform*	*Base del estrado*	30211	Cru Crude / Crudo	03
11	Travessa do Estrado	*Crossmember Platform*	*Travessa del Estrado*	30211	Cru Crude / Crudo	04

ASSISTÊNCIA TÉCNICA

Ao solicitar assistência técnica, informe o número da peça, nome e cor do produto e a data de fabricação do lote que se encontra carimbado na peça nº10.

TECHNICAL ASSISTANCE

When request the technical assistance, inform the number of the piece name and color of the product and also the batch manufacturing date, that is stamped on the piece nº10.

ASISTENCIA TÉCNICA

Al solicitar la asistencia técnica, informe el número de la pieza, el nombre y el color del producto y también la fecha de fabricación del lote, que se estampa en la pieza nº10.

MONTAGEM DO PRODUTO / *PRODUCT ASSEMBLY / MONTAJE DEL PRODUCTO*

4º PASSO / *STEP / PASO*

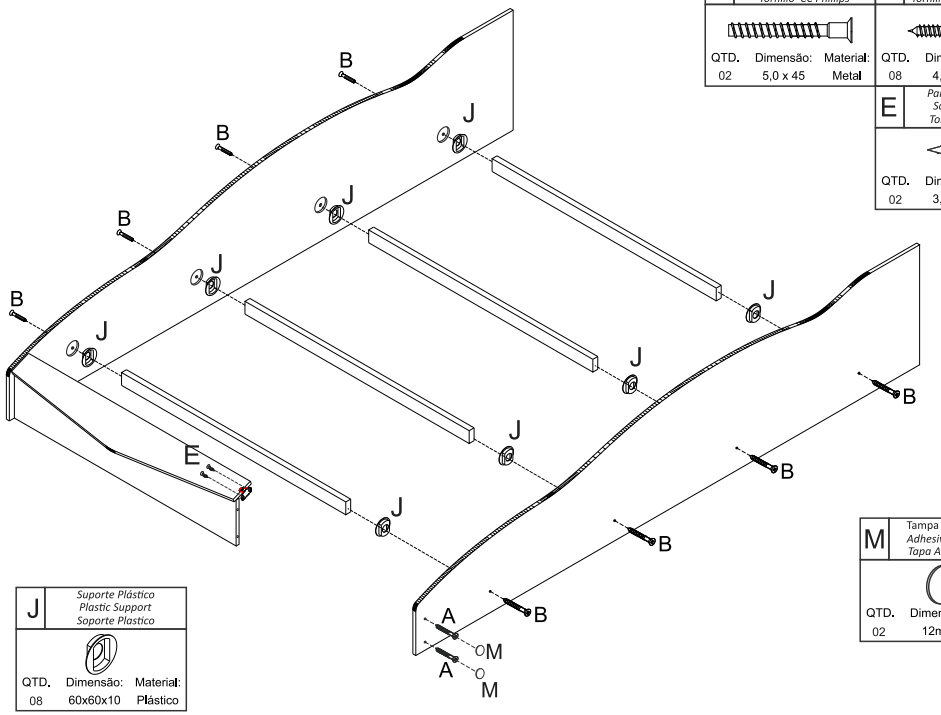

A	*Parafuso CC Phillips* *Screw CC Phillips* *Tornillo CC Phillips*		
QTD.	Dimensão:	Material:	
02	5,0 x 45	Metal	

B	*Parafuso Flangeado Phillips* *Screw Flangeado Phillips* *Tornillo Flangeado Phillips*		
QTD.	Dimensão:	Material:	
08	4,0 x 35	Metal	

E	*Parafuso CC Phillips* *Screw CC Phillips* *Tornillo CC Phillips*		
QTD.	Dimensão:	Material:	
02	3,5 x 12	Metal	

J	*Suporte Plástico* *Plastic Support* *Soporte Plastico*		
QTD.	Dimensão:	Material:	
08	60x60x10	Plástico	

M	Tampa Adesiva 12mm *Adhesiva Label 12mm* *Tapa Adhesiva 12mm*		
		PRETO	
QTD.	Dimensão:	Material:	
02	12mm	Plástico	

5º PASSO / *STEP / PASO*

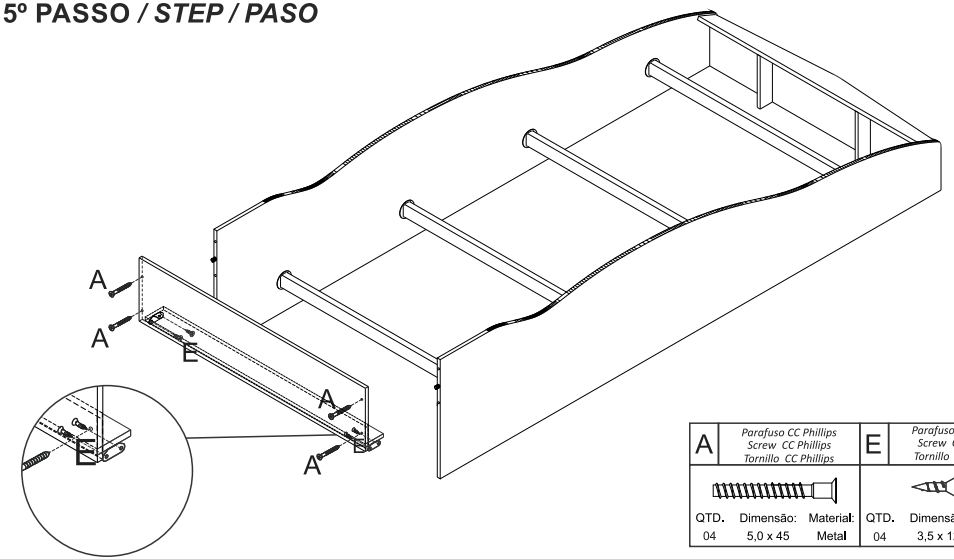

A	*Parafuso CC Phillips* *Screw CC Phillips* *Tornillo CC Phillips*		E	*Parafuso CC Phillips* *Screw CC Phillips* *Tornillo CC Phillips*	
QTD.	Dimensão:	Material:	QTD.	Dimensão:	Material:
04	5,0 x 45	Metal	04	3,5 x 12	Metal

MONTAGEM DO PRODUTO / *PRODUCT ASSEMBLY / MONTAJE DEL PRODUCTO*

2º PASSO/STEP/PASO

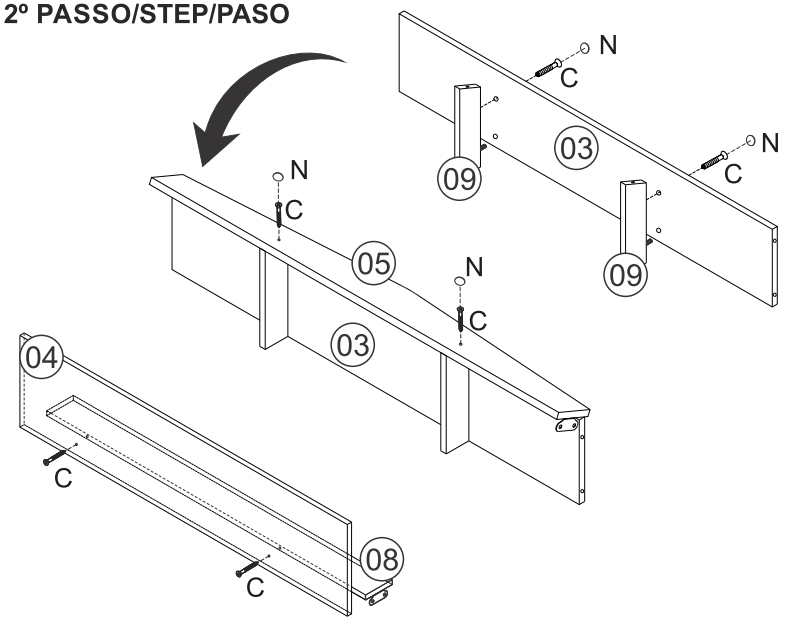

C	Parafuso CC Phillips *Screw CC Phillips* *Tornillo CC Phillips*
QTD.	Dimensão:
06	4,0 x 40
Material:	
Metal	

N	Tampa Adesiva 12mm *Adhesiva Label 12mm* *Tapa Adhesiva 12mm*
	VERMELHO
QTD.	Dimensão:
04	12mm
Material:	
Plástico	

3º PASSO/STEP/PASO

A	*Parafuso CC Phillips* *Screw CC Phillips* *Tornillo CC Phillips*
QTD.	Dimensão:
02	5,0 x 45
Material:	
Metal	

E	*Parafuso CC Phillips* *Screw CC Phillips* *Tornillo CC Phillips*
QTD.	Dimensão:
02	3,5 x 12
Material:	
Metal	

M	Tampa Adesiva 12mm *Adhesiva Label 12mm* *Tapa Adhesiva 12mm*
	PRETO
QTD.	Dimensão:
02	12mm
Material:	
Plástico	

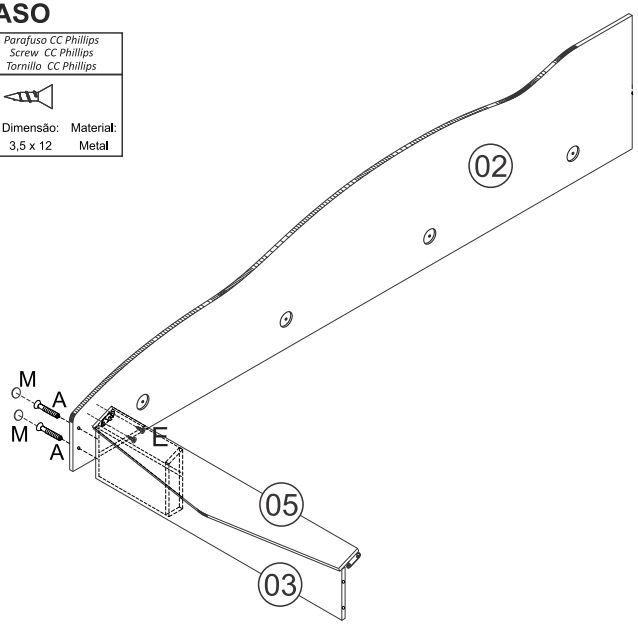

IDENTIFICAÇÃO DAS PEÇAS
IDENTIFICATION OF PARTS / IDENTIFICACIÓN DE LAS PIEZAS

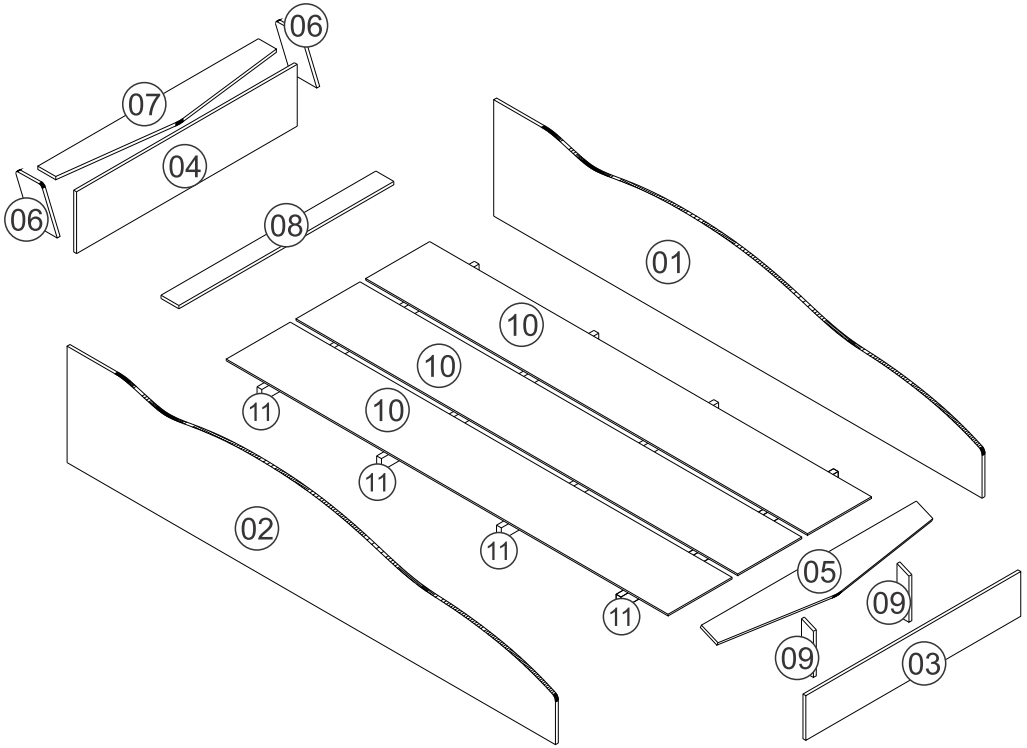

FERRAGENS / HARDWARE / FERRAGEM

A	B	C	D	E	F
Parafuso CC Phillips *Screw CC Phillips* *Tornillo CC Phillips*	*Parafuso Flangeado Phillips* *Screw Flangeado Phillips* *Tornillo Flangeado Phillips*	Parafuso CC Phillips *Screw CC Phillips* *Tornillo CC Phillips*	Parafuso CC Phillips *Screw CC Phillips* *Tornillo CC Phillips*	*Parafuso CC Phillips* *Screw CC Phillips* *Tornillo CC Phillips*	*Prego 12 x 12* *Nail 12 x 12* *Clavo 12 x 12*
QTD. 08 Dimensão: 5,0 x 45 Material: Metal	QTD. 08 Dimensão: 4,0 x 35 Material: Metal	QTD. 10 Dimensão: 4,0 x 40 Material: Metal	QTD. 02 Dimensão: 3,0 x 20 Material: Metal	QTD. 18 Dimensão: 3,5 x 12 Material: Metal	QTD. 24 Dimensão: 26 x 2 Material: Metal

G	H	I	J	K	L
Prego 8 x 8 *Nail 8 x 8* *Clavo 8 x 8*	Cavilha *Dowel* *Clavija*	Cantoneira Corner Brace Cantonera	*Suporte Plástico* *Plastic Support* *Soporte Plastico*	*Sapata Retangular* *Shoes Rectangular* *Zapata Rectangular*	*Tapa furo* *Cover hole* *Agujero de la cubierta*
QTD. 08 Dimensão: 19 x 1 Material: Metal	QTD. 04 Dimensão: 6 x 30 Material: Madeira	QTD. 06 Dimensão: 16x45 Material: Metal	QTD. 08 Dimensão: 60x60x10 Material: Plástico	QTD. 04 Dimensão: 50 x 12 Material: Plástico	QTD. 02 Dimensão: 8mm Material: Plástico

M	N	O
Tampa Adesiva 12mm *Adhesiva Label 12mm* *Tapa Adhesiva 12mm*	Tampa Adesiva 12mm *Adhesiva Label 12mm* *Tapa Adhesiva 12mm*	*Etiqueta* *Label* *Etiqueta*
PRETO QTD. 08 Dimensão: 12mm Material: Plástico	**VERMELHO** QTD. 04 Dimensão: 12mm Material: Plástico	QTD. 01 Dimensão: 3 x 1,2 Material: Plastico

FERRAGENS EM ESCALA REAL
REAL SCALE IRONMONGERY
HERRAJES EN TAMAÑO COMPLETO

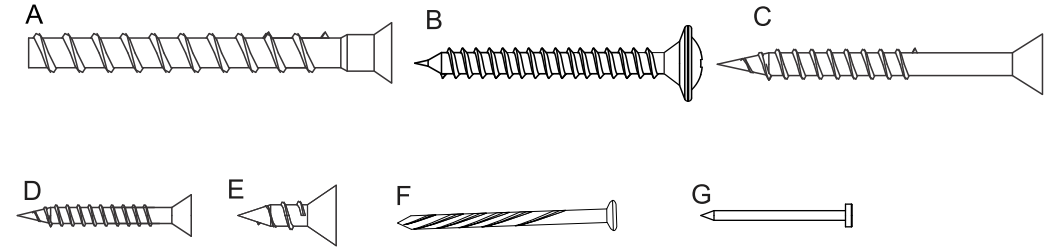



MONTAGEM DO PRODUTO / PRODUCT ASSEMBLY / MONTAJE DEL PRODUCTO

1º PASSO / *STEP* / *PASO*

E	G	H
Parafuso CC Phillips *Screw CC Phillips* *Tornillo CC Phillips*	*Prego 8 x 8* *Nail 8 x 8* *Clavo 8 x 8*	Cavilha *Dowel* *Clavija*
QTD. 04 Dimensão: 3,5 x 12 Material: Metal	QTD. 08 Dimensão: 19 x 1 Material: Metal	QTD. 04 Dimensão: 6 x 30 Material: Madeira

I	K
Cantoneira Corner Brace Cantonera	*Sapata Retangular* *Shoes Rectangular* *Zapata Rectangular*
QTD. 04 Dimensão: 16x45 Material: Metal	QTD. 04 Dimensão: 50 x 12 Material: Plástico

MONTAGEM DO PRODUTO / *PRODUCT ASSEMBLY* / *MONTAJE DEL PRODUCTO*

