madeiramadeira
CABECASA

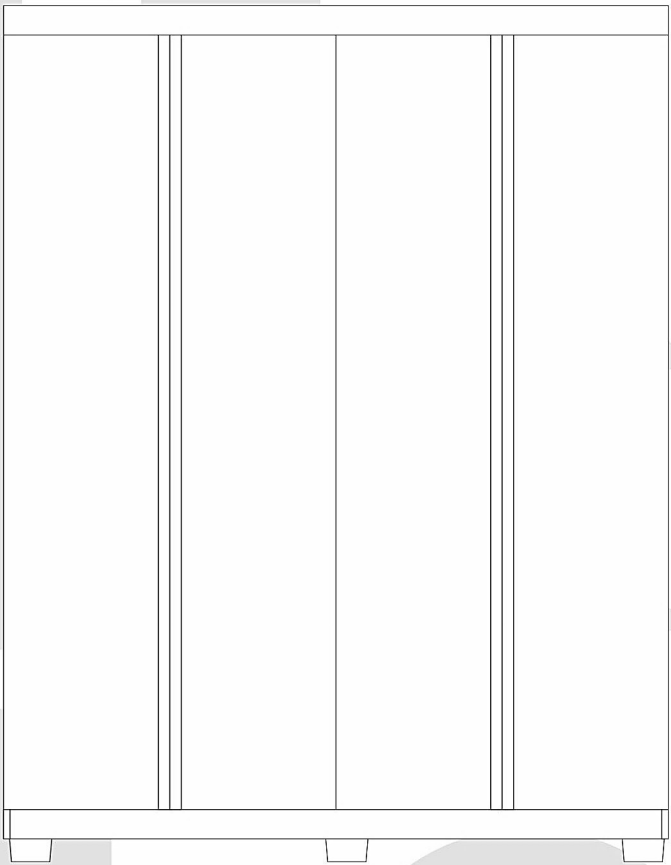

1 ano de garantia

ROUPEIRO GUABIROBA

Conheça nossos produtos CabeCasa

CabeCasa

Casa e Decoração por MadeiraMadeira

Caber é fazer dar certo.
E para caber na sua vida, criamos a CabeCasa.
Ao invés da gente dizer o que cabe
Fomos perguntar para quem sabe: você, cliente Madeira.
Agora cabe no bolso, cabe na vida
Cabe o que você quiser que caiba.
Cabe em casa.

CabeCasa é a primeira marca original MadeiraMadeira, conheça nossa loja:



+ de **10 anos** de mercado



+ de **8 mil** entregas por dia



+ de **5 milhões** de clientes

Garantia Cabecasa

A MadeiraMadeira garante que o produto está isento de defeitos de material e fabricação durante período de tempo a contar partir do recebimento do produto com a assinatura de recebimento do mesmo:

• 90 dias (garantia legal) - Abrange o acabamento de peças, defeitos de costura, revestimentos, partes e peças sujeitas a desgaste natural. Neste tipo de garantia o cliente deve acionar o canal de vendas no qual fez a compra.
• Produtos com 1 ano (garantia estrutural) - Estão inclusos aqui, defeitos estruturais que possam comprometer o correto funcionamento do produto.
• Produtos com 2 anos (garantia estrutural) - Estão inclusos aqui, defeitos estruturais que possam comprometer o correto funcionamento do produto.
• Produtos com 5 anos (garantia estrutural) - Estão inclusos aqui, defeitos estruturais que possam comprometer o correto funcionamento do produto.

O presente termo e as garantias aplicam-se apenas ao território nacional.

Solicitação da Garantia

Aconselhamos que a caixa deva ser aberta no momento do recebimento do produto e que a qualidade do mesmo seja verificada, desta forma podemos solucionar eventuais problemas o mais rápido possível. Ocorrendo algum problema dentro do prazo de 90 dias, o consumidor deve entrar em contato com o canal de vendas seguindo as orientações do mesmo.

Em casos de garantia superior a 90 dias, o consumidor deve entrar em contato com a central de atendimento ao cliente através da área www.madeiramadeira.com.br/central-de-ajuda ou www.madeiramadeira.com.br/garantia-cabecasa, que lhe trará as orientações necessárias.

A MadeiraMadeira caberá a responsabilidade de realizar uma análise prévia do produto através de fotos e vídeos, em caso de parecer positivo (comprovado defeito) a empresa arcará com custo de transporte envio de peças e produtos. É reservado o direito da empresa de reter o produto ou a(s) peça(s) danificada(s). Com a comprovação de defeito no produto, a MadeiraMadeira poderá optar pela substituição total ou parcial de peças. Esta se reserva no direito de realizar os serviços de reposição de partes de peças e componentes que constatem satisfatoriamente a existência de defeito de material ou de manufatura. Se, no momento em que ocorrer a assistência o mesmo produto ou seus materiais não estiverem disponíveis, a empresa poderá substituí-los por de igual qualidade e valor equivalentes a nova linha de produção.

Perda de Garantia

Fica determinado que a garantia perderá efeito nos casos:

• Desgaste em parte e/ ou peças e acabamento decorrentes de uso intenso ou exposição a condições extremas, incluindo, mas não se limitando a exposição ao frio e calor intensos, luz direta do sol, chuva, umidade excessiva, maresia, entre outros;

• Danos causados durante o transporte, quando estes não tiverem sido executados pela MadeiraMadeira e, principalmente, não há cobertura de danos decorrentes de transportes e mudanças de endereço do cliente;

• Danos decorrente da má utilização do produto, esforços indevidos ou qualquer uso diverso daquele orientado pela MadeiraMadeira, bem como no caso de montagem em desacordo com o manual de instruções ou no caso de o cliente ou prestador de serviços por este contratado, vir a realizar alterações na estrutura ou acabamento do produto diferente da forma como o produto foi entregue;

• Não há cobertura por danos causados por descuido, limpeza e/ou manutenção em desacordo com as instruções repassadas pela MadeiraMadeira ou no caso de danos causados por prestadores de serviços de limpeza ou conserto contratados pelo cliente;

• Não se aplica a danos causados por materiais corrosivos como ácidos, solventes, tintas e fluídos corporais;

• Danos causados por acidentes, quedas, sinistros, ataques de pragas ou agentes da natureza. Ou ainda danos decorrentes de corrosão devido à falta de limpeza, manutenção com produtos inadequados ou conservação em lugares diversos daqueles indicados pela MadeiraMadeira (excetuados os produtos destinados ao uso nestas condições);

• Esta garantia não cobre afrouxamento de tecido ocorrido com o uso e pelo desgaste natural do tecido bem como pela deformação do enchimento ou espuma e pelo desalinhamento de costuras eventualmente advindas com o tempo de uso;

• Produtos enviados a título de amostra não são cobertas por garantia.

• Produtos sem Nota Fiscal não possuem garantia.

Como trocar seu produto

Para caber na sua vida, tem que caber mais transparência. Se o seu produto CabeCasa chegou com algum defeito, **você tem 7 dias para solicitar a troca**, saiba como agora mesmo.

1. Tenha em mãos: as fotos das peças com defeito; nome; código (como está aqui no manual) e quantidade de peças com defeito

2. Acesse o chat em nosso site, clicando no ícone 

3. Selecione o seu pedido, e depois a opção “Quero trocar um produto”.

4. Pronto, agora é só preencher as informações e enviar. Vamos entrar em contato por e-mail e te dar todas as instruções.

Prepare-se para a montagem

IMPORTANTE - LEIA CUIDADOSAMENTE - RETENHA PARA REFERÊNCIA FUTURA

- [x] Confira as peças, componentes e se já tem em mãos as ferramentas necessárias.
- [x] Para proteger seu móvel, coloque as peças sobre um tapete.
- [x] Para realizar a montagem são necessárias 02 pessoas. Convide sua família ou amigos pra montar com você.

Para realizar a montagem você vai precisar dessas ferramentas:



Se ficar alguma dúvida, é só falar com a gente pelo chat do site.

Atenção!

Grau de dificuldade de montagem INTERMEDIÁRIO
Contrate nosso serviço profissional de montagem, é só apontar a câmera do seu celular para o QR Code ao lado ou chamar o número (41) 9877-0911 no whatsapp.

Faça utilização da régua abaixo para medir as ferragens.

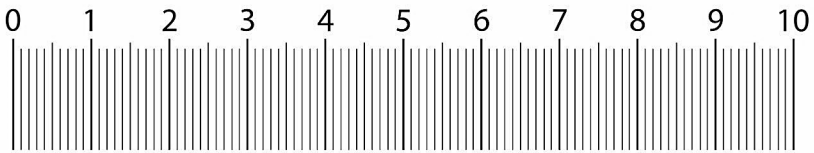

LISTA DE FERRAGENS

REF.	DESCRIÇÃO	ILUSTRAÇÃO	QTD.
A	Parafuso 3,5x14		200
B	Parafuso 5x40	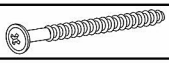	38
C	Parafuso 3,5x35		16
D	Cantoneira Metálica 4 Furos		09
E	Fixador de Costas		10
F	Parafuso 3,5x20 Flangeado		24
G	Pés		06
H	Cavilha 6x30	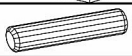	20
I	Alongador de Corrediça		12
J	Cantoneira Plástica		06
L	Dobradiça		12
M	Calço		12
N	Cabideiro Maior	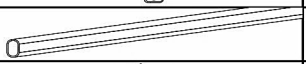	01
O	Suporte Cabideiro	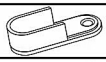	04
P	Corrediça (Par)		03
Q	Prego 10x0		110
R	Cabideiro Menor		01
S	Tampa Adesiva		90
T	Suporte Fundo Gaveta		03
U	Giz Mágco		01
V	Puxador		04
W	Parafuso 3,5x25		20
X	Sapata U 15x15		08

LISTA DE PEÇAS

Nº PEÇA	CÓDIGO	DESCRIÇÃO	QTD.	DIMENSÕES (MM)			MATERIAL	PESO UM (KG)
				C	L	A		
01	10395	LATERAL ESQUERDA	01	2250	520	15	MDP	11,232
02	10357	RODAPÉ MAIOR	02	1775	70	15	MDP	2,385
03	8982	RODAPÉ MENOR	01	430	70	15	MDP	0,2909
04	9083	LATERAL DIREITA	01	2250	520	15	MDP	11,232
05	10358	BASE	01	1775	520	15	MDP	8,760
07	8986	DIVISÃO MENOR CENTRAL	01	1678	450	15	MDP	7,248
08	8987	PRATELEIRAS MAIORES	02	880	450	15	MDP	7,603
09	8988	PRAT. INTERMEDIARIA	01	880	450	15	MDP	3,801
10	8989	PRATELEIRAS MENORES	03	432	450	15	MDP	5,598
11	10359	TAMPO SUPERIOR	01	1775	520	15	MDP	8,760
12	13360	VISTA SUPERIOR	01	1800	70	15	MDP	1,209
14	8993	PORTA	04	2111	425	15	MDP	34,451
15	8994	COSTAS VERTICAL	02	2118	898	3	MDF	9,509
16	8995	FRENTE GAVETA	03	827	177	15	MDP	4,215
17	8996	LATERAL GAVETA	06	390	128	15	MDP	2,875
18	8997	TRASEIRO GAVETA	03	775	100	15	MDP	2,232
19	8998	FUNDO GAVETA	03	800	395	3	MDF	2,370
20	9080	DIVISÃO DIREITA	01	2085	520	15	MDP	10,408

Como utilizar esse manual:

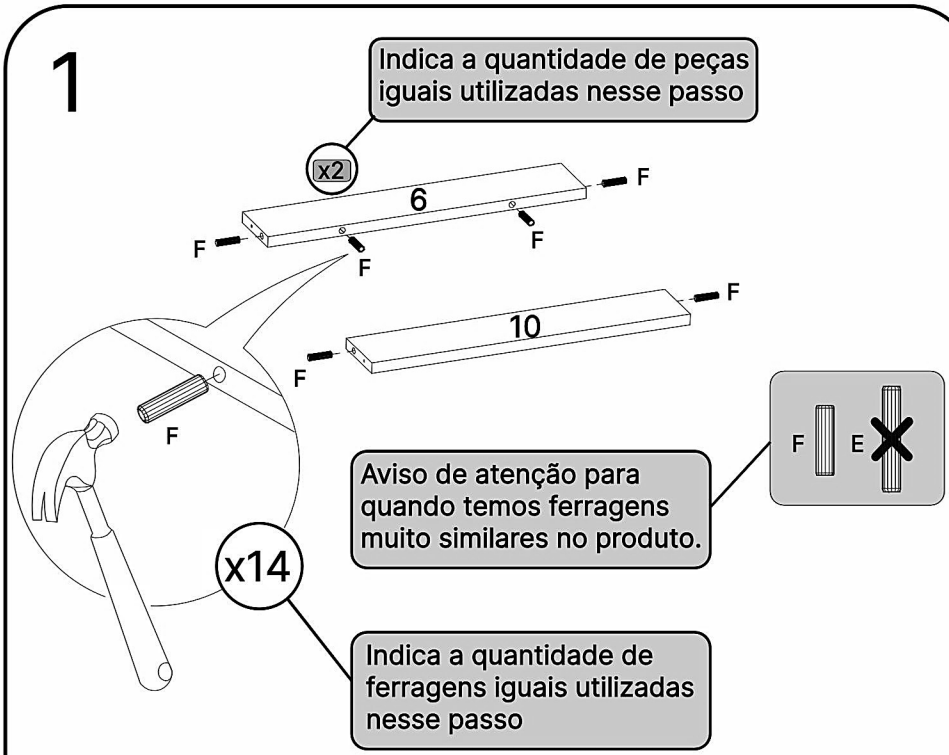

LISTA DE PEÇAS

Nº PEÇA	CóD. FORNECEDOR	DESCRIÇÃO	QTD	DIMENSÕES (mm)			PESO UNT (KG)
				COMP.	LARG.	ESP.	
	53175	Lateral esq.	1	2000	540	15	10,02

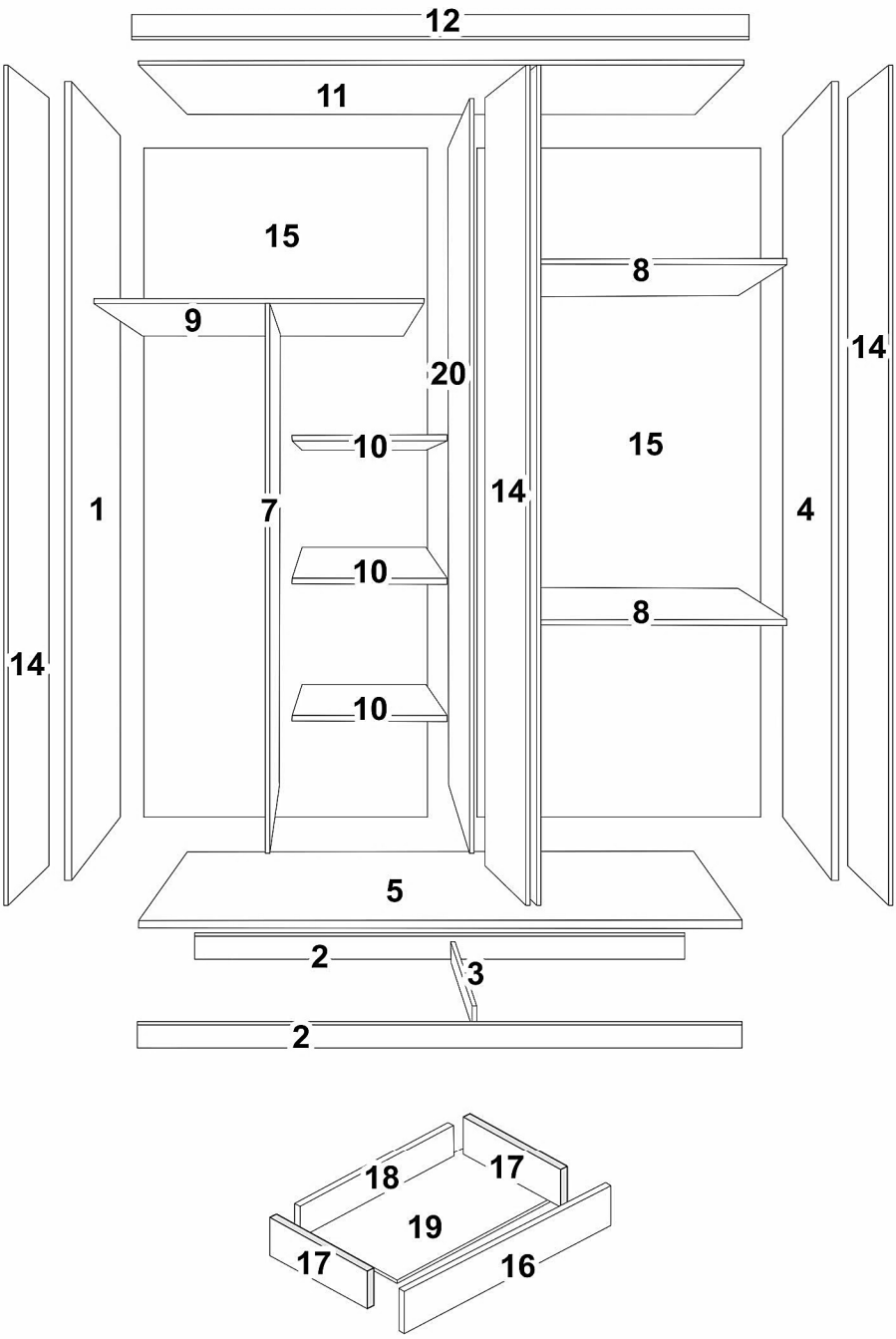
12
11
15
8
9
14
20
10
15
1
7
14
4
10
8
14
10
5
2
3
2
18
17
19
17
16

1

OPÇÃO COM PÉ

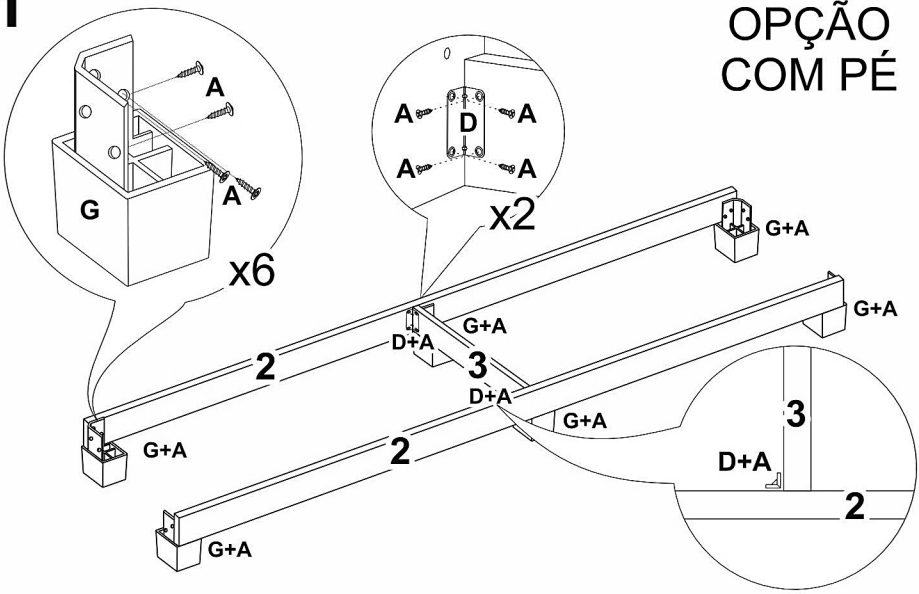

2

OPÇÃO SEM PÉ

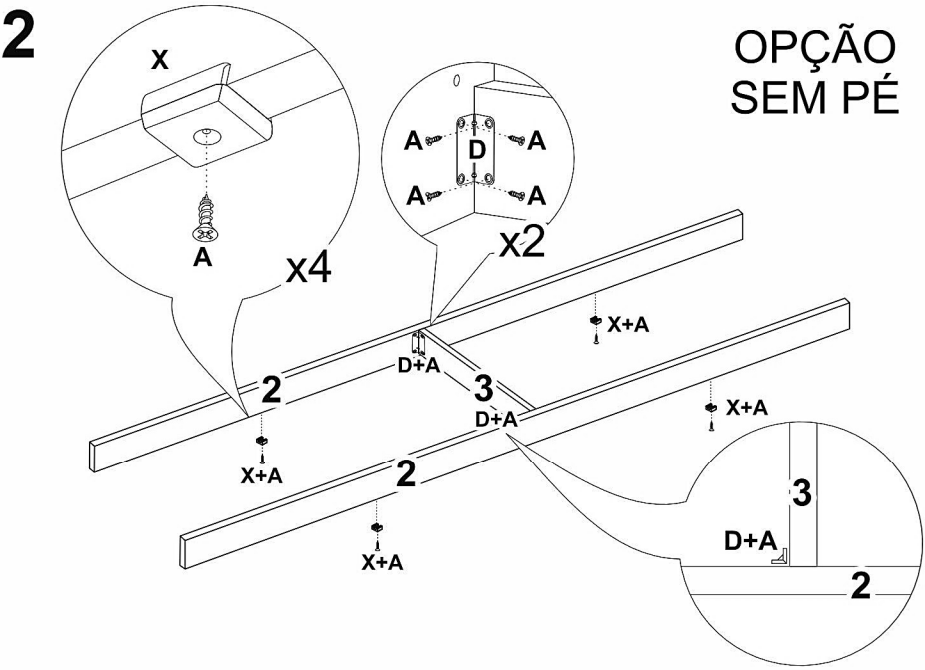

3

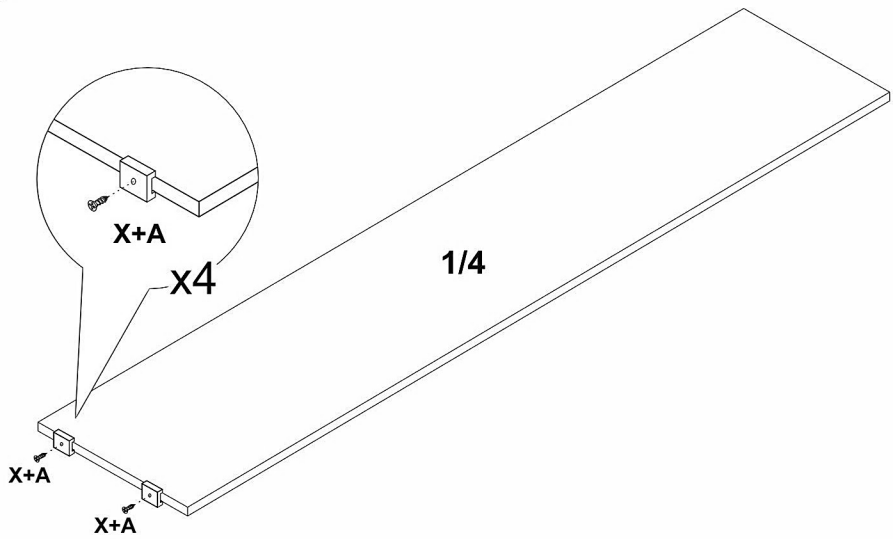

4

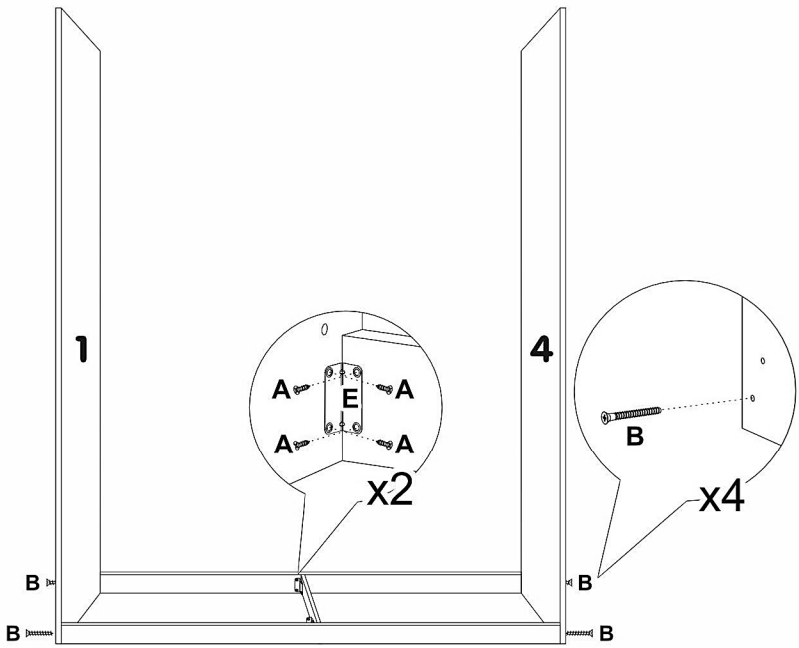

5

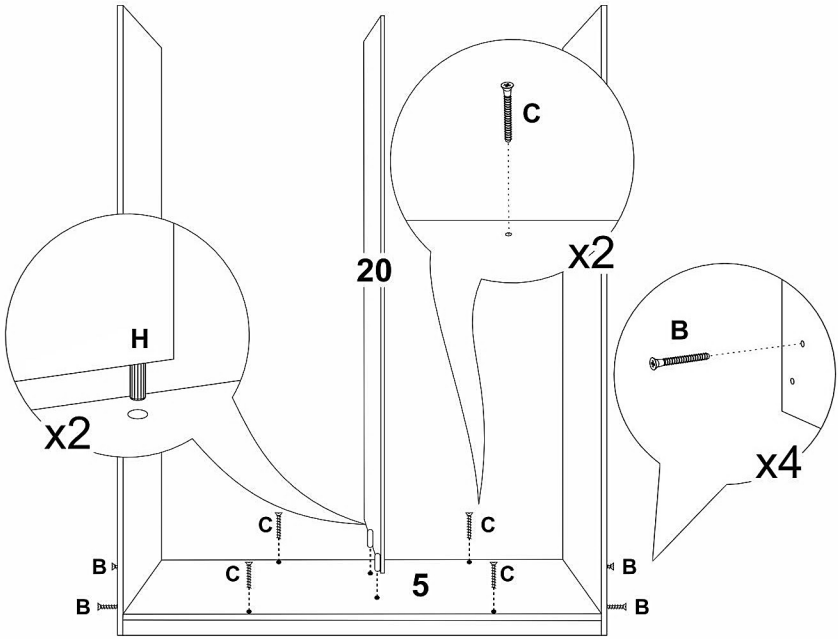

6

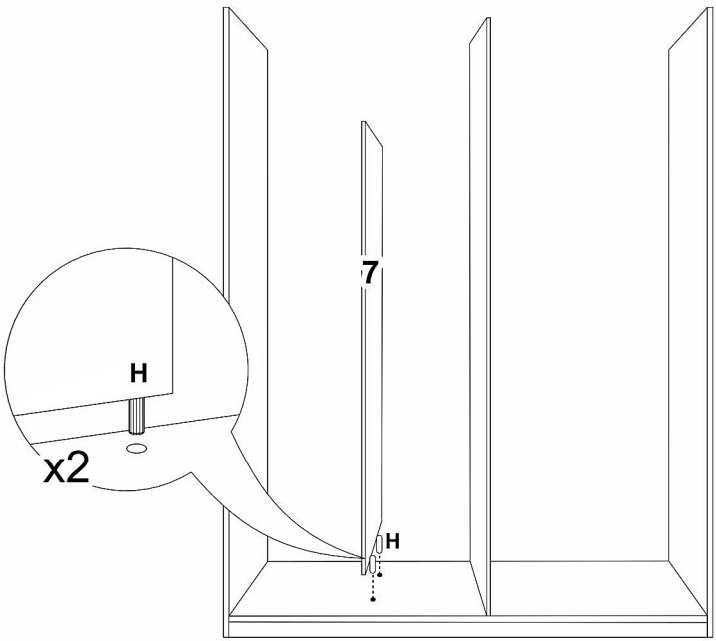

7

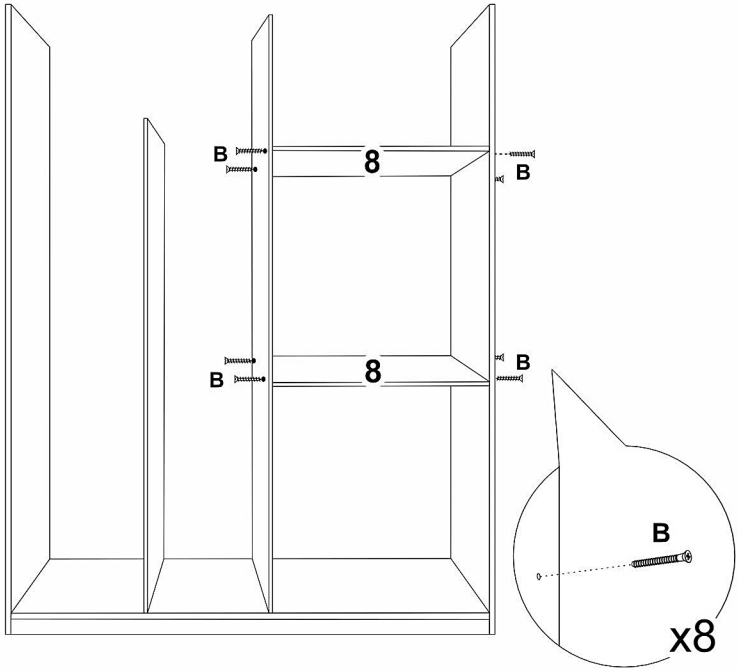

8

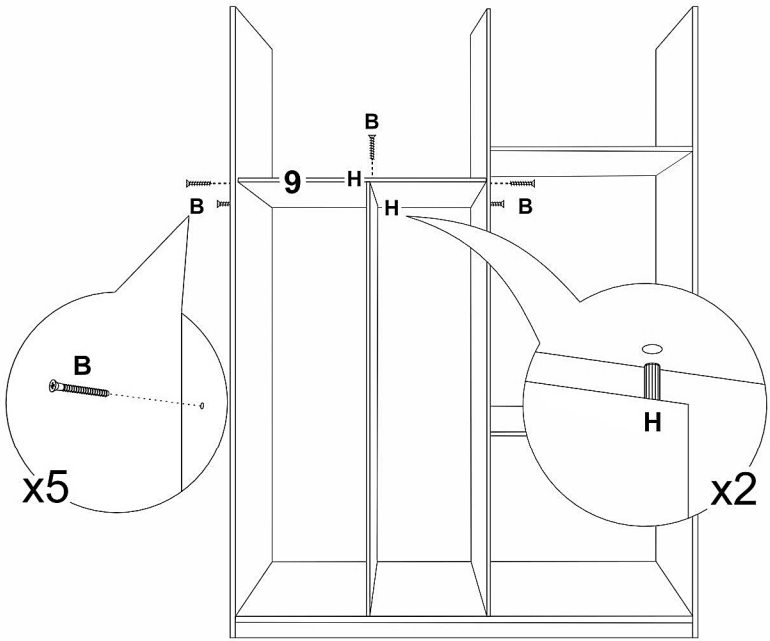

9

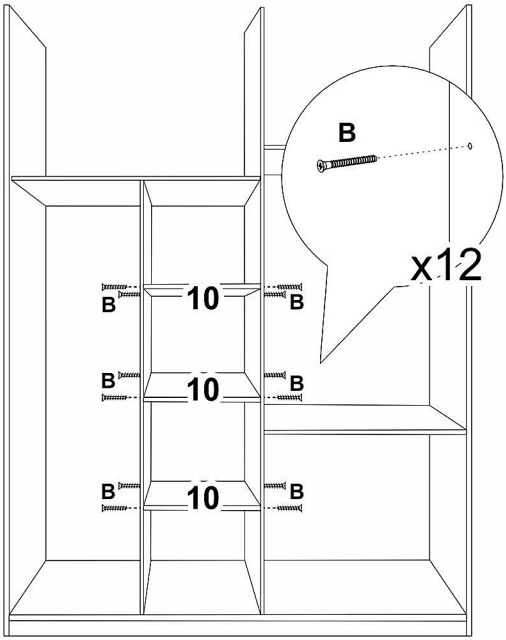

10

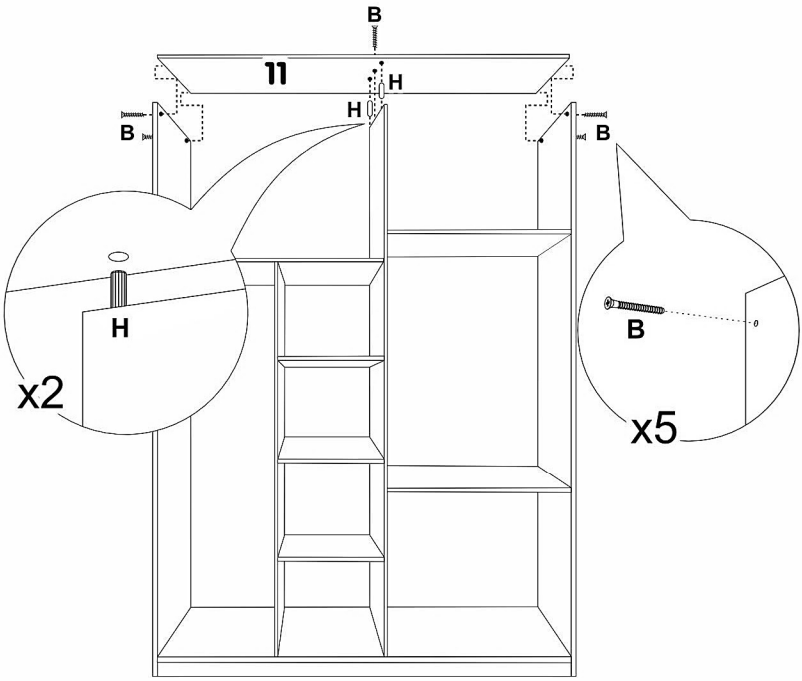

11

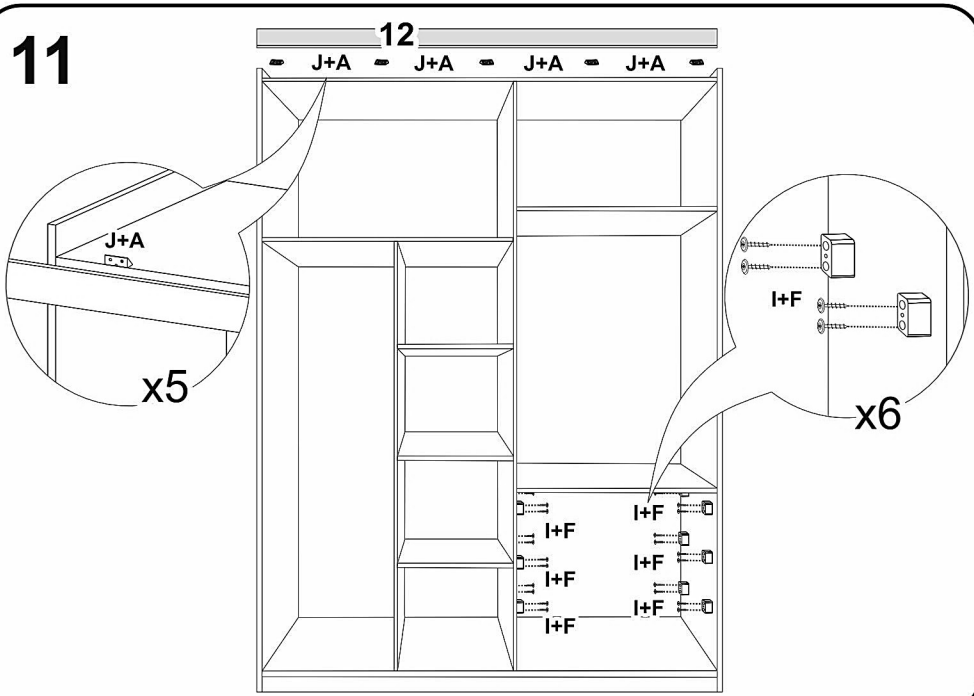
12
J+A
J+A
J+A
J+A
J+A
x5
I+F
x6
I+F
I+F
I+F
I+F
I+F
I+F

12

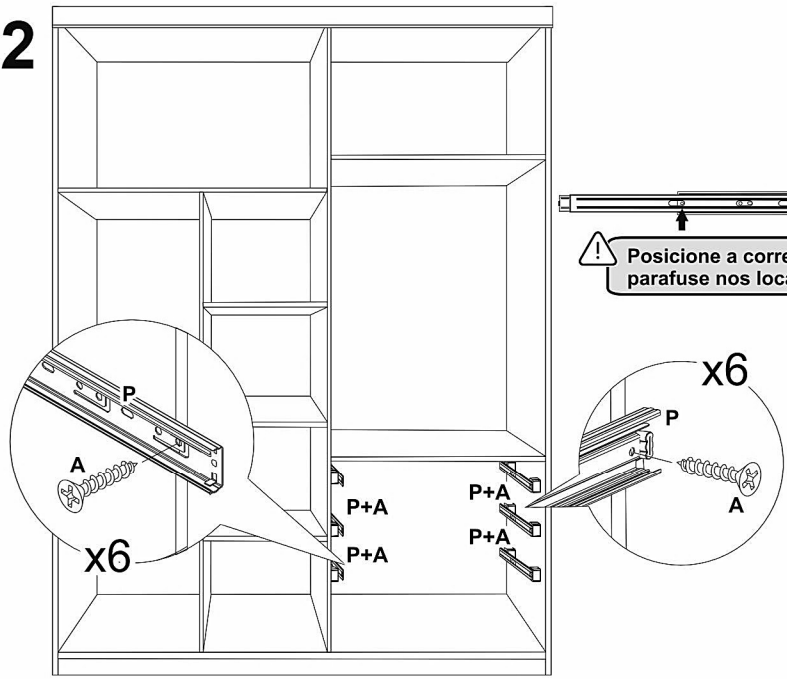
Posicione a corrediça e parafuse nos locais indicados.
P
A
x6
P+A
P+A
P+A
P+A
x6
P
A

13

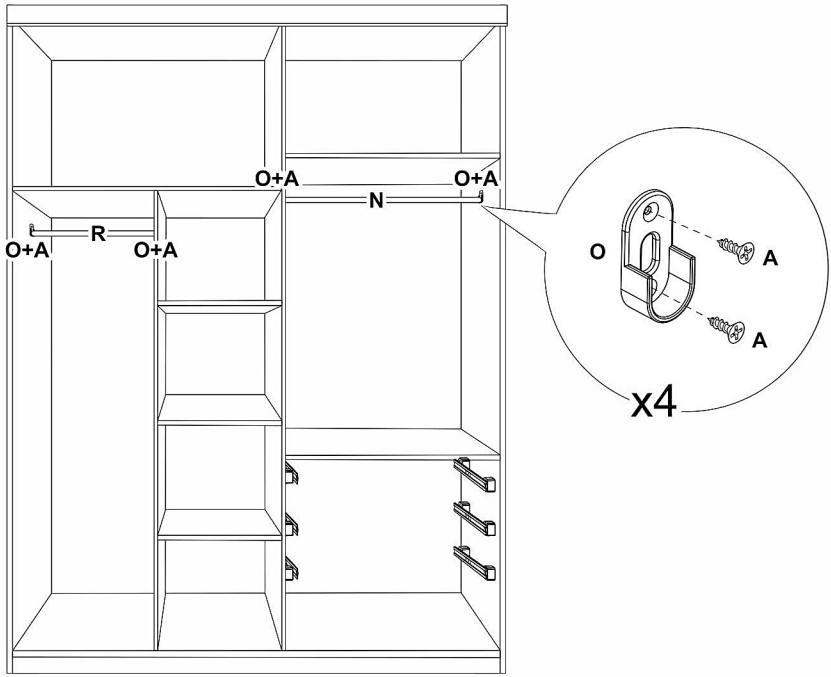

14

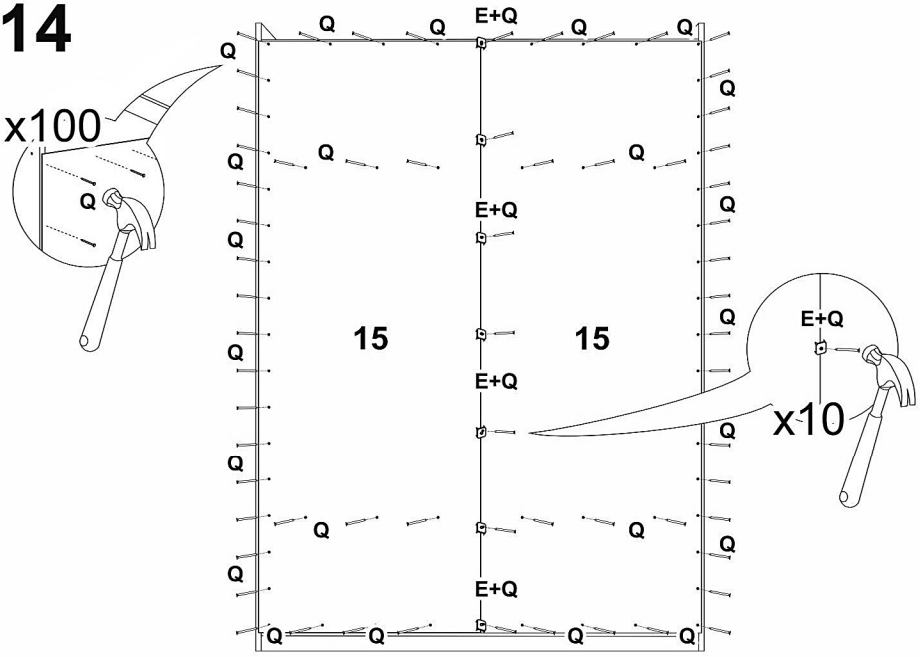

15

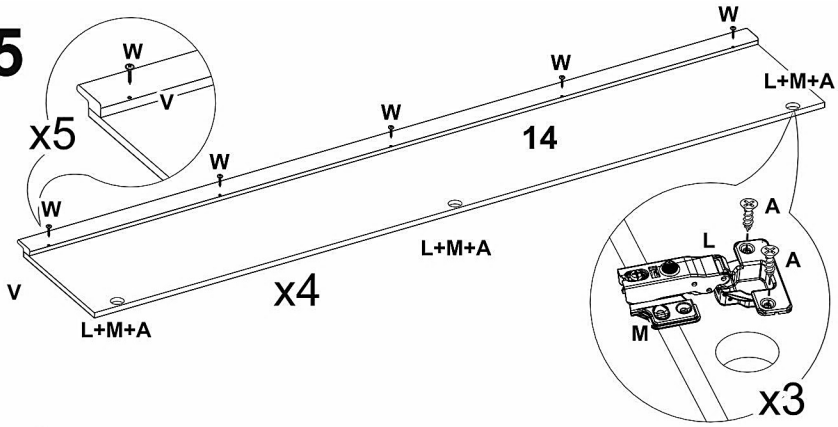

Para alinhamento da porta, siga os passos a seguir

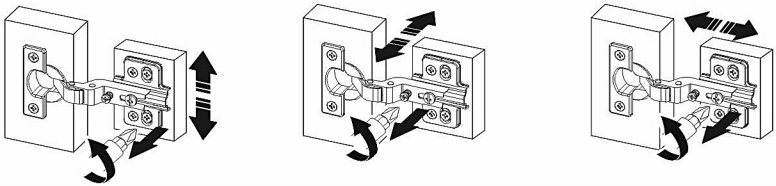

16

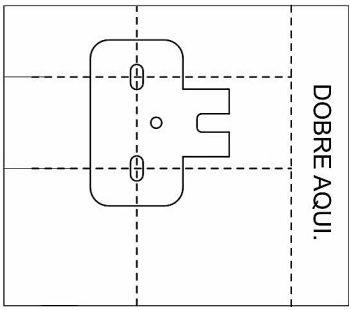

GABARITO NO TAMANHO REAL ACOMPANHA O PRODUTO JUNTO A FERRAGEM.

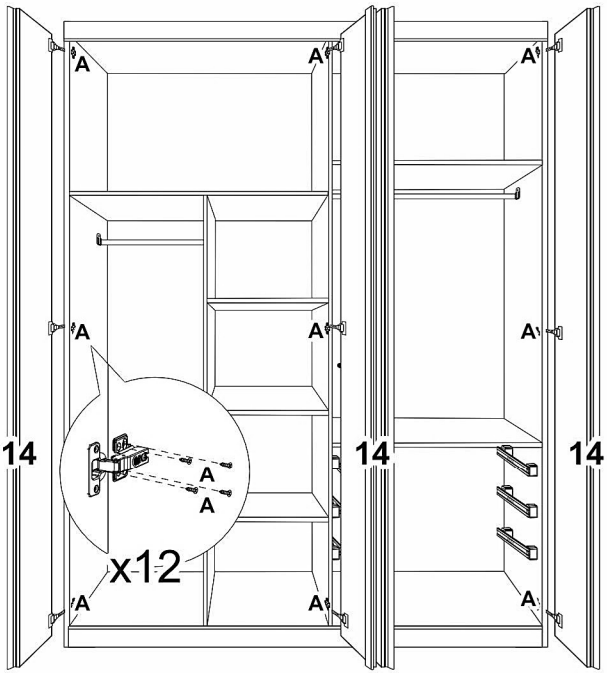

17

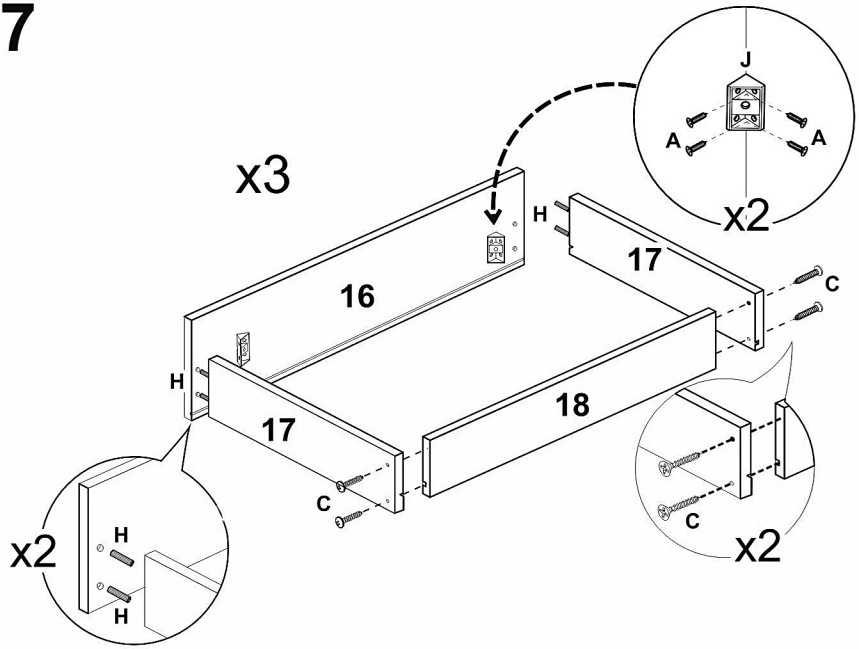
x3
J
A
A
x2
H
16
17
C
H
17
18
C
x2
H
H
x2
C

18

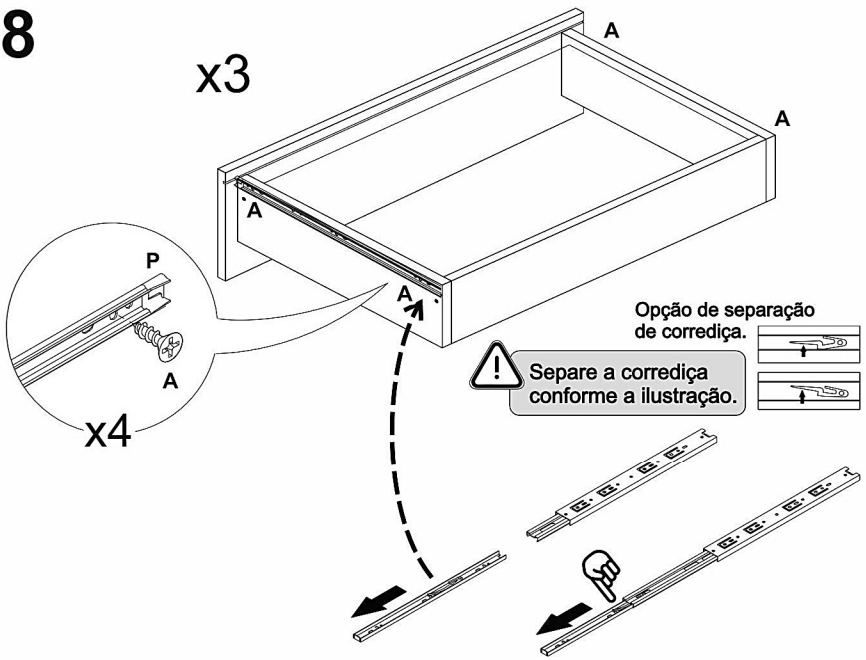
x3
A
A
A
A
P
A
x4
Opção de separação
de corrediça.
Separe a corrediça
conforme a ilustração.

19

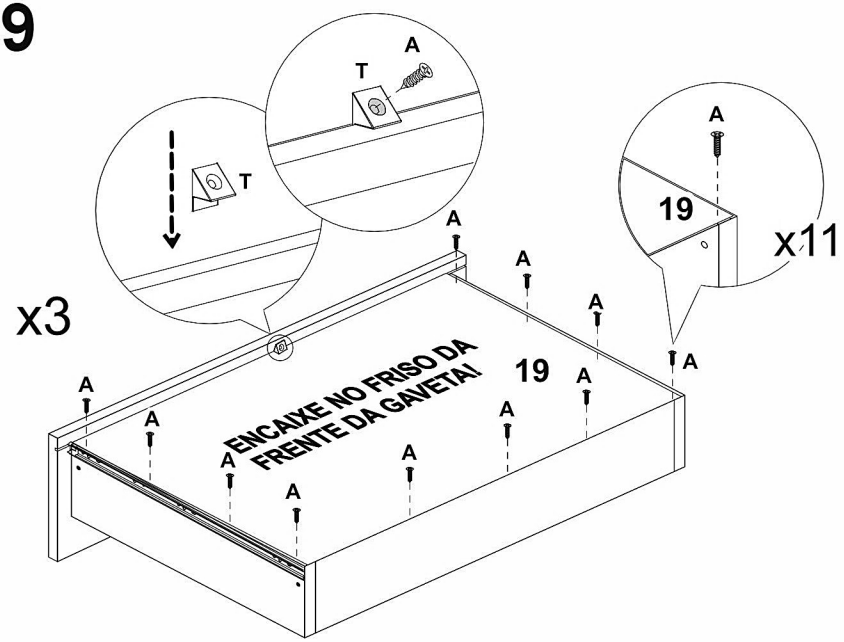
A
T
T
A
19
x11
x3
A
A
A
A
A
A
A
A
A
A
A
ENCAIXE NO FRISO DA
FRENTE DA GAVETA!
19

20

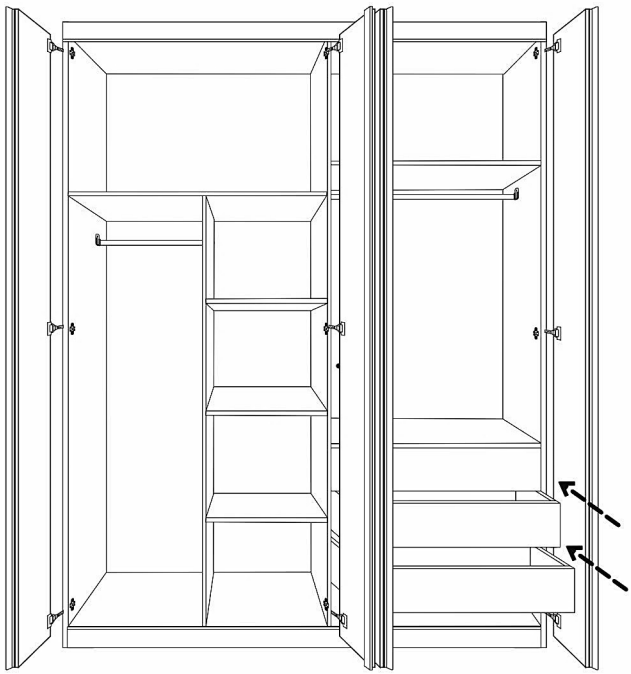

21

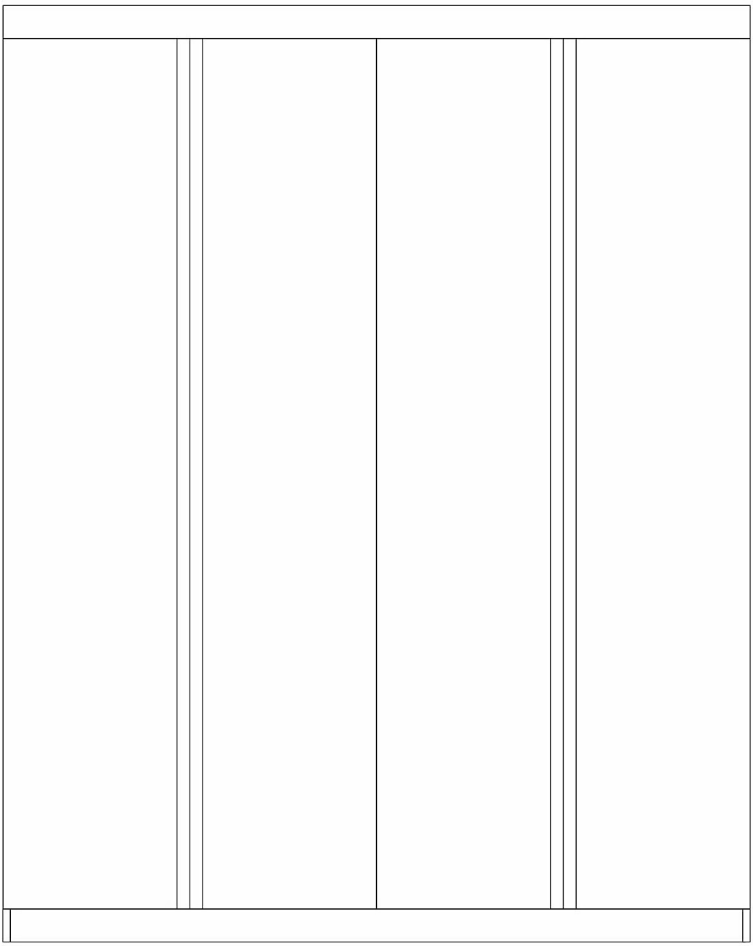

Dicas para assegurar a garantia e prolongar a vida útil do seu móvel

Limpeza

Use um pano macio, levemente umedecido com água
É possível o uso detergente neutro, ou sabão neutro com água.

Manutenção

Para garantir estabilidade e durabilidade, é recomenda reapertar os parafusos de tempos em tempos.

Ventilação

A falta de ventilação e excesso de calor pode prejudicar a durabilidade e acabamento do produto.

madeira madeira CABE CASA

V.01