INSTRUÇÃO DE MONTAGEM

ARMÁRIO ORGANIZADOR 2 PORTAS C/ESPELHO PRATA

Ref.: 2802

1:30min.

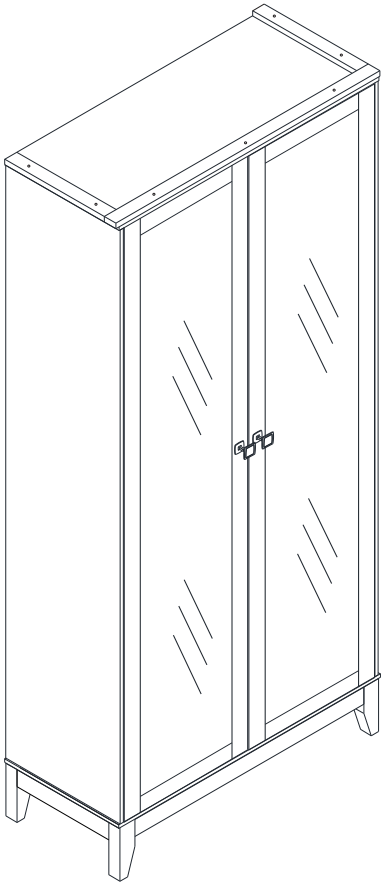

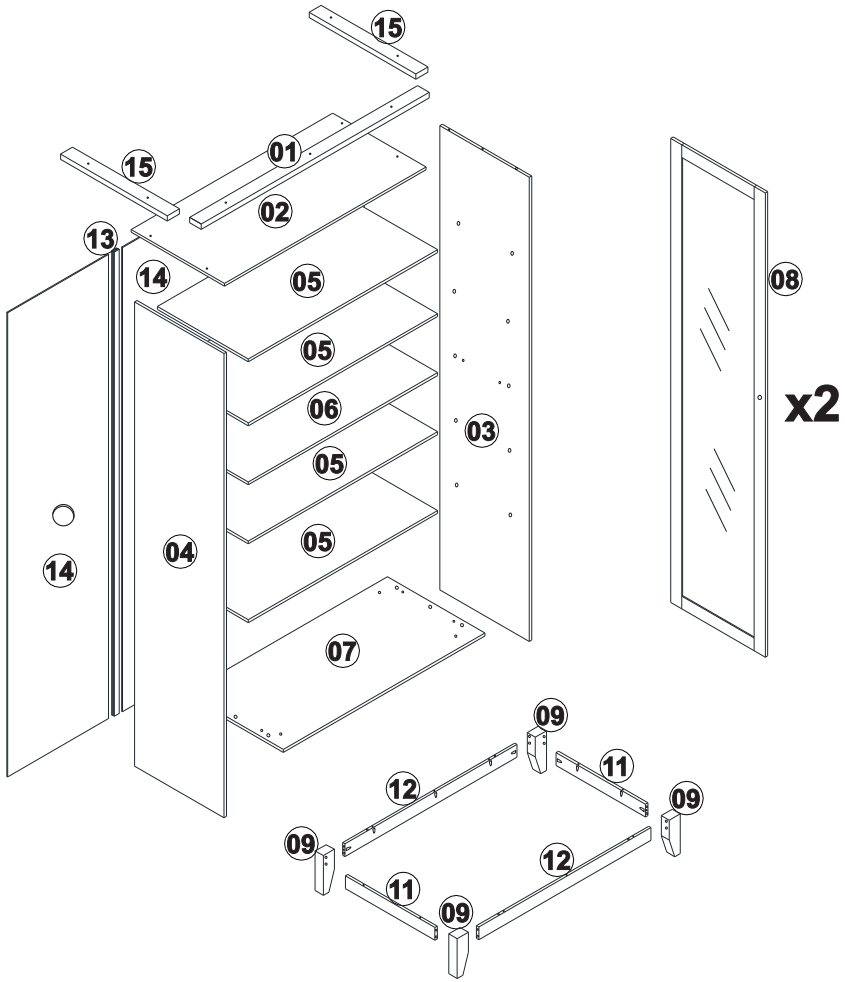

Lista de peças	Quant.
1- MOLDURA FRONTAL 2802.13F	01
2- TAMPO 2802.01B	01
3- LATERAL DIREITA 2802.03B	01
4- LATERAL ESQUERDA 2802.04B	01
5- PRATELEIRA SOLTA 2802.11B	04
6- PRATELEIRA FIXA 2802.12B	01
7- BASE 2802.02B	01
8- PORTAS 2802.15F	02
9- PÉ ESQUERDO 2801.06F	02
10- PÉ DIREITO 2801.05F	02
11- TRAVESSA LATERAL 2802.05F	02
12- TRAVESSA FRONTAL 2801.07F	02
13- PERFIL 8674	01
14- FORRO TRASEIRO 2802.06B	02
15- MOLDURA LATERAL 2802.14F	02

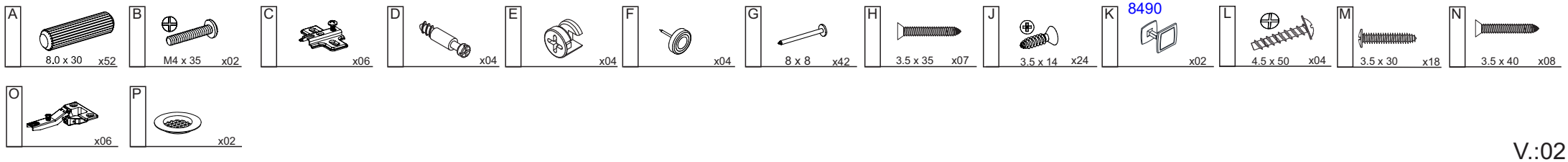

V.:02

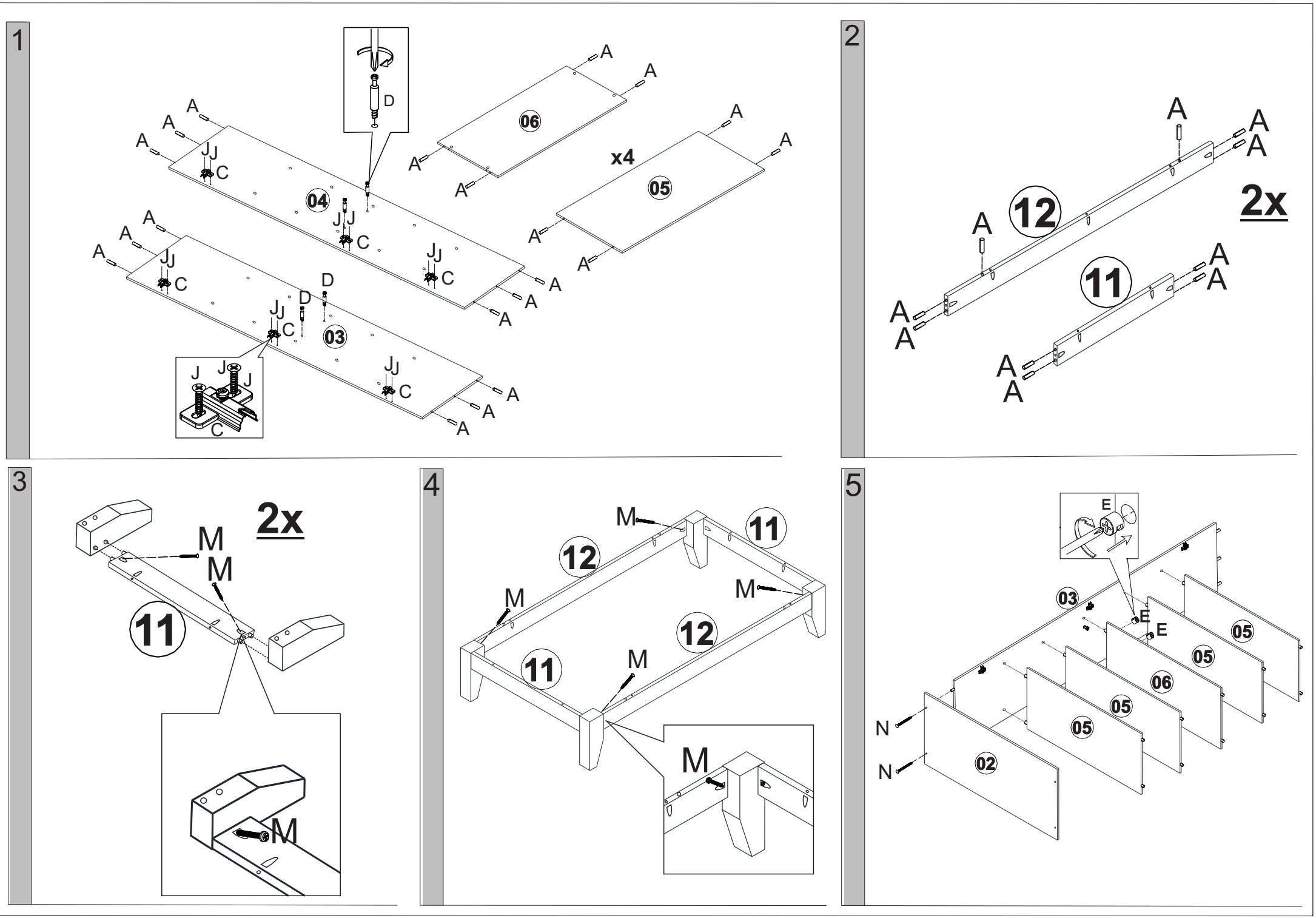
1
D
A
J
C
04
06
x4
05
03
2
12
11
2x
3
2x
M
11
4
12
11
M
5
E
03
05
06
02
N

6

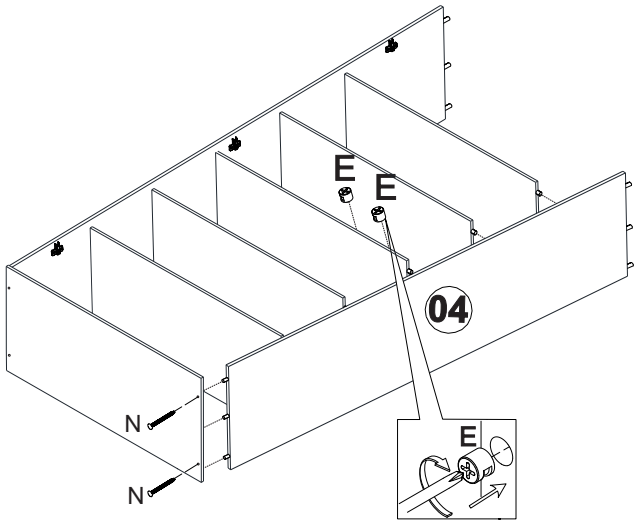
E
E
04
N
N
E

7

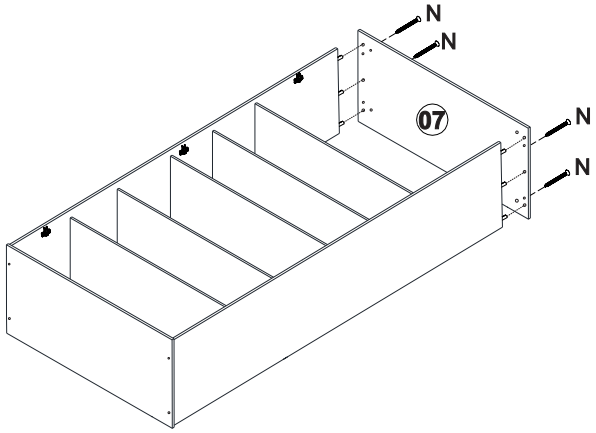
N
N
07
N
N

8

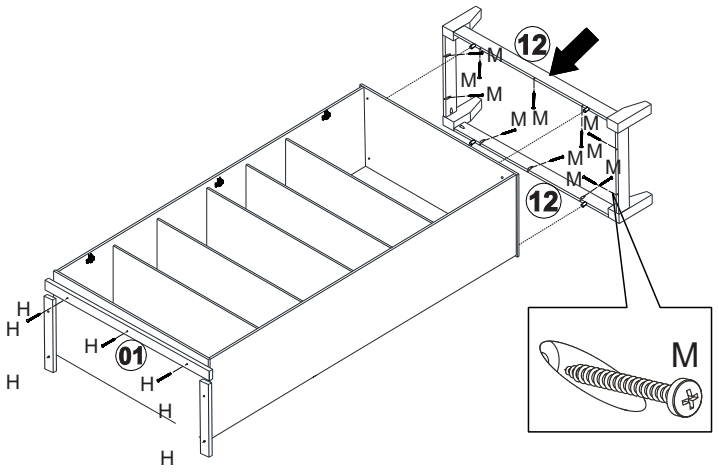
12
M
M
M
M
M
M
M
M
M
12
H
H
H
01
H
H
H
H
M

9

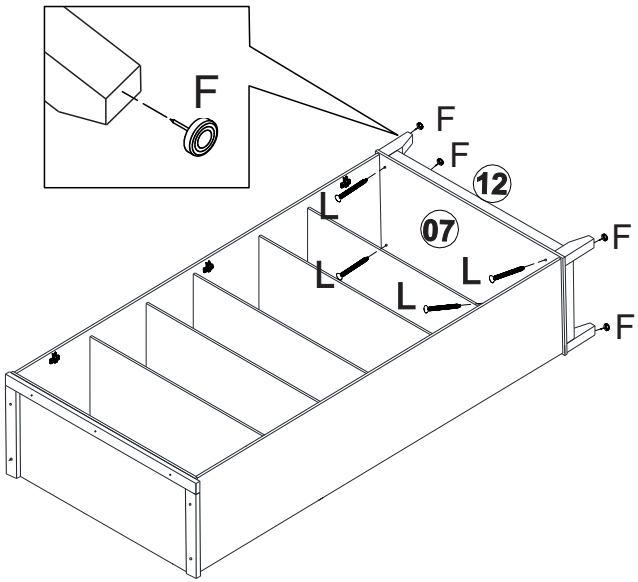
F
F
F
12
L
07
L
L
L
F
F

10

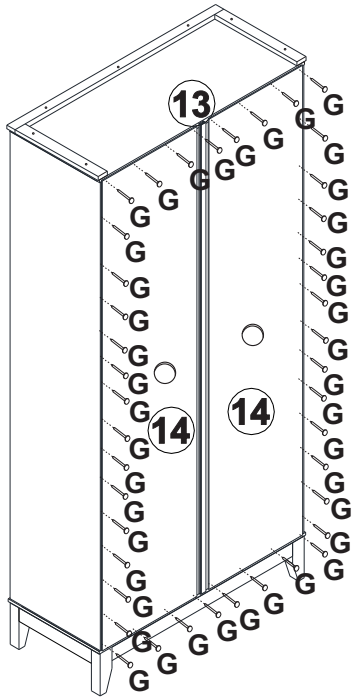
13
G
14
14

11

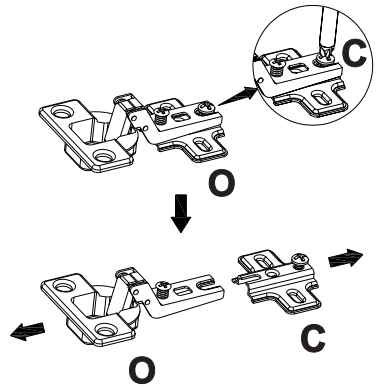
C
O
O
C

12

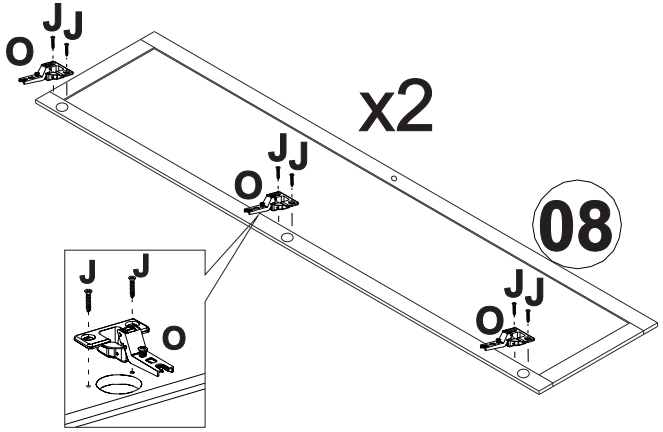

13

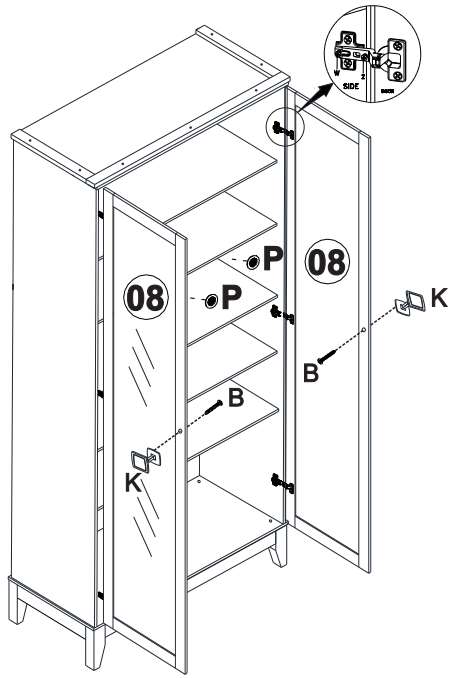

14

