INSTRUÇÃO DE MONTAGEM

GUARDA ROUPA 4 PORTAS 4 GAVETAS C/ESPELHO PRATA

Ref.: 2803

2:30min.

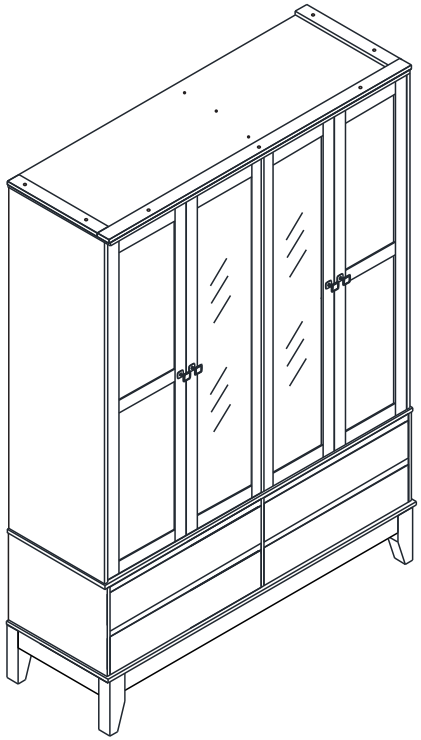

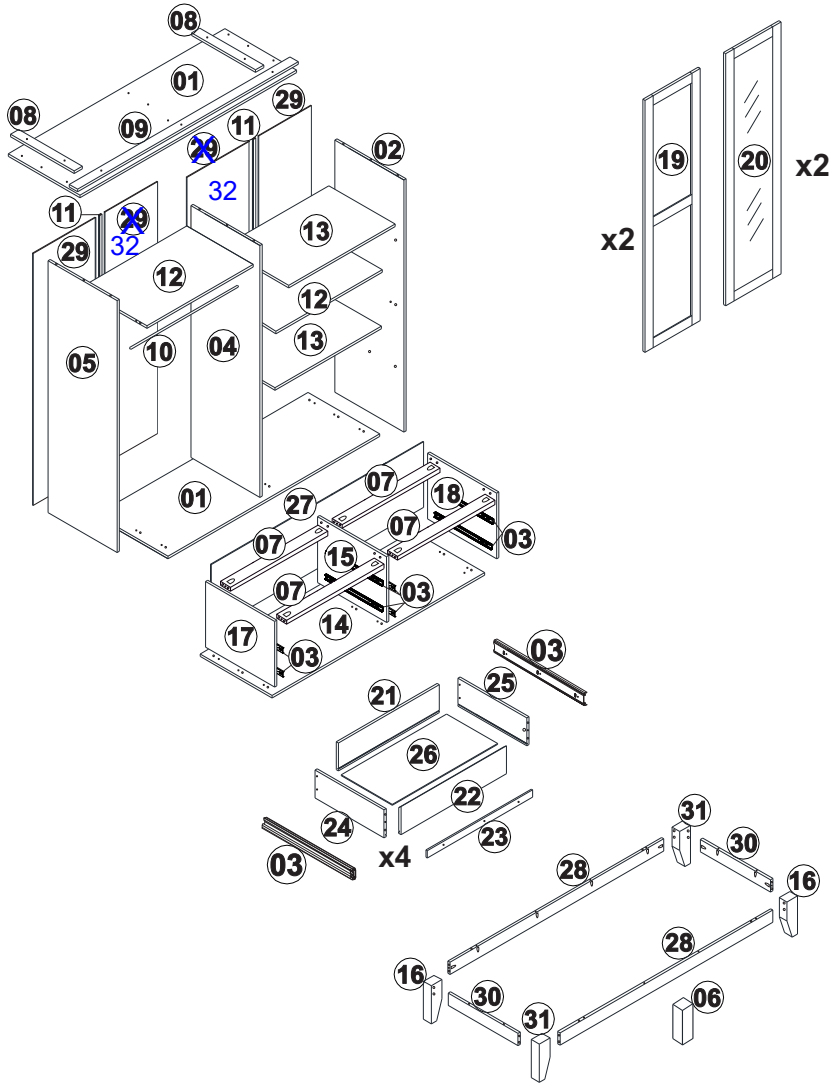

Lista de peças — Quant.

1- TAMPO/ INTERMEDIÁRIO 2803.02B	02
2- LATERAL DIREITA 2803.03B	01
3- CORREDIÇAS	08
4- DIVISÓRIA 2803.05B	01
5- LATERAL ESQUERDA 2803.04B	01
6- PÉ CENTRAL 2803.16F	01
7- TRAVESSA INFERIOR 2803.19	04
8- MOLDURA LATERAL 2803.21F	02
9- MOLDURA FRONTAL 2803.20F	01
10- CABIDEIRO 8675	01
11- PERFIL 8674	02
12- PRATELEIRA MAIOR FIXA 2803.09B	02
13- PRATELEIRA MAIOR 2803.10B	02
14- BASE 2803.01B	01
15- DIVISÓRIA MENOR 2803.06B	01
16- PÉ DIREITO 2801.05F	02
17- LATERAL MENOR ESQUERDA 2803.08B	01
18- LATERAL MENOR DIREITA 2803.07B	01
19- PORTA 2803.13F	02
20- PORTA C/ ESPELHO 2802.15F	02
21- TRASEIRA GAVETA 2801.13B	04
22- FRENTE GAVETA 2801.10F	04
23- APLIQUE GAVETA 2801.16F	04
24- LATERAL ESQUERDA GAVETA 2801.12B	04
25- LATERAL DIREITA GAVETA 2801.11B	04
26- FORRO GAVETA 2801.14B	04
27- FORRO TRASEIRO INFERIOR 2803.18B	01
28- SAIA FRONTAL E TRASEIRA 2803.11F	02
29- FORRO TRASEIRO 2803.17B	04
30- SAIA LATERAL 2803.12F	02
31- PÉ ESQUERDO 2801.06F	02
32 - Forro Traseiro com furo = 2802.06B	

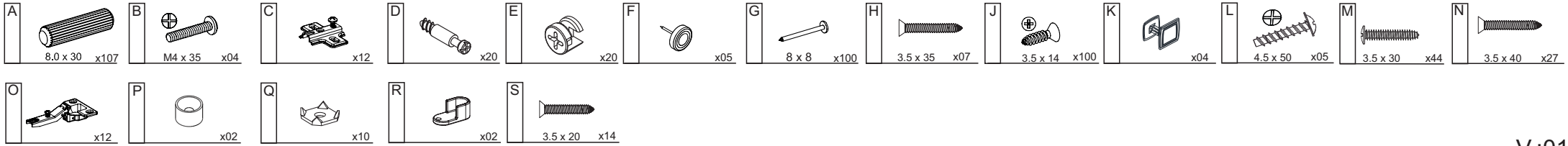

V.:01

1

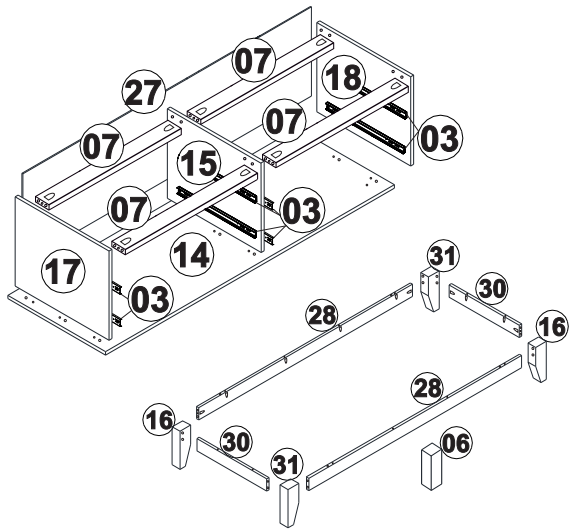

2

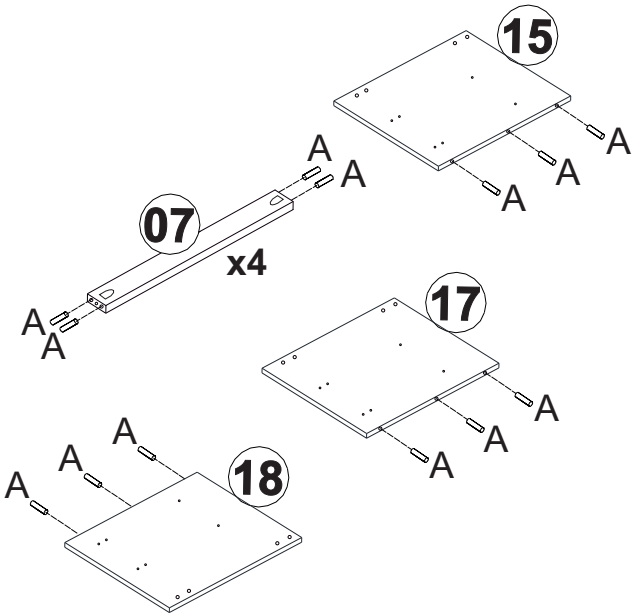

3

Dividir a corrediça 12 em duas partes H1 e H2
H1 - fixar nas laterais do móvel.
H2 - fixar na lateral da gaveta.

Abrir a corrediça conforme desenho e inclinar levemente a chave (conforme detalhe) para retirar a parte interna H2 que será fixada na gaveta.

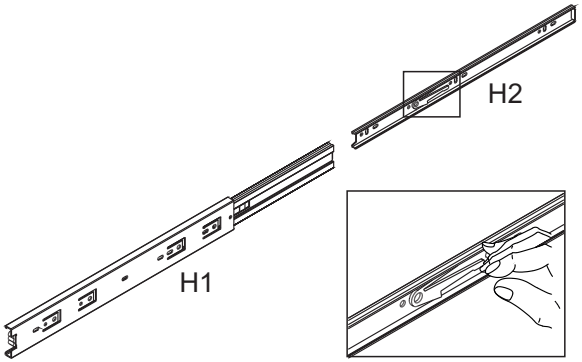

4

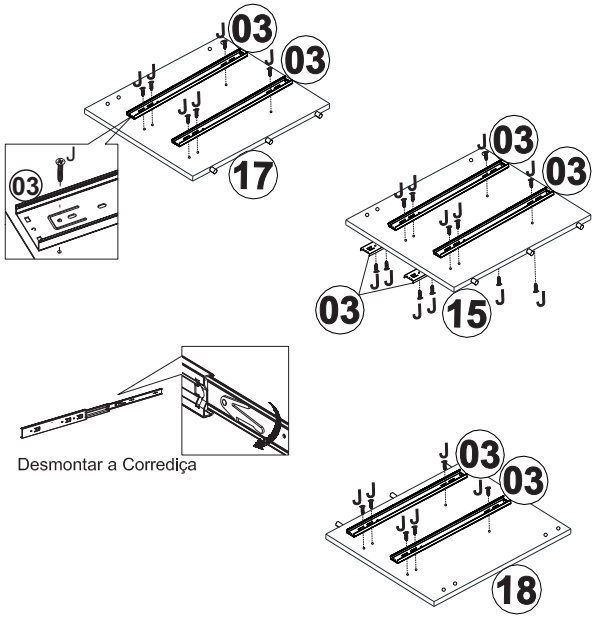

5

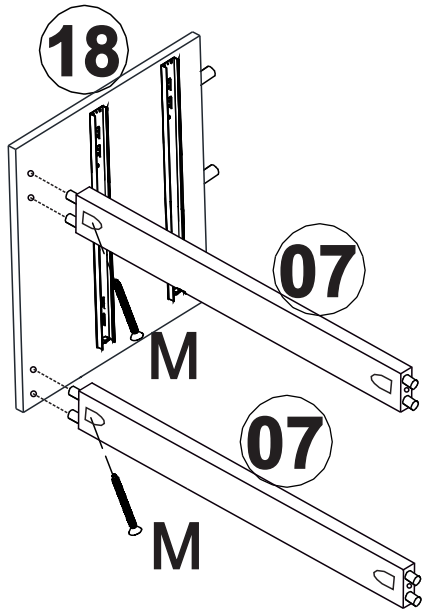

6

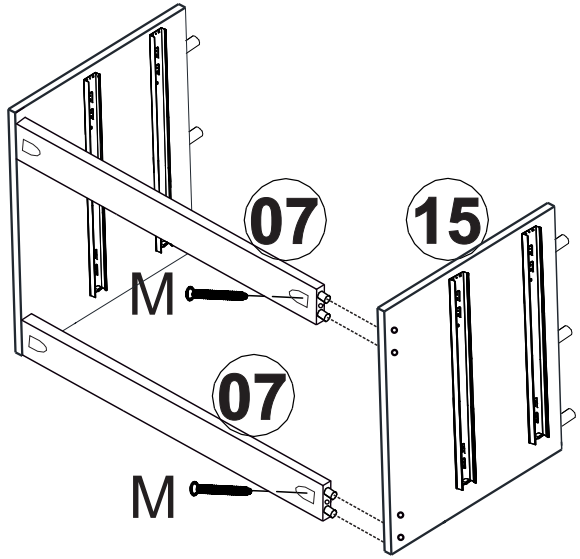

7

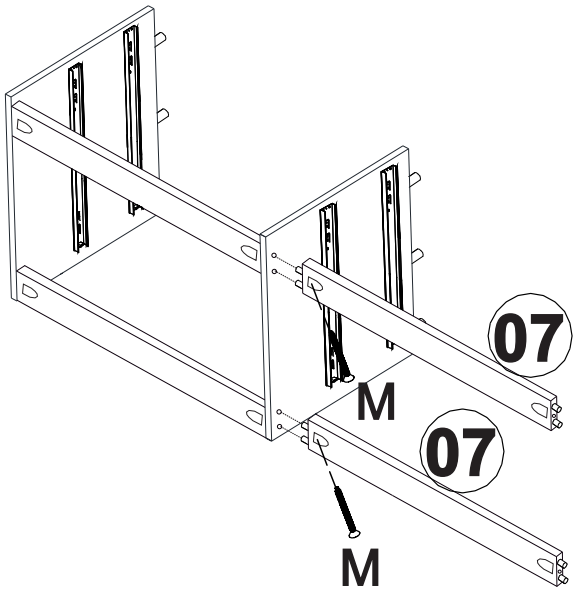

8

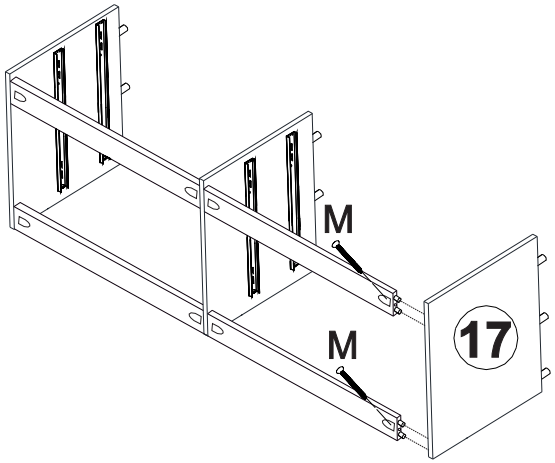

9

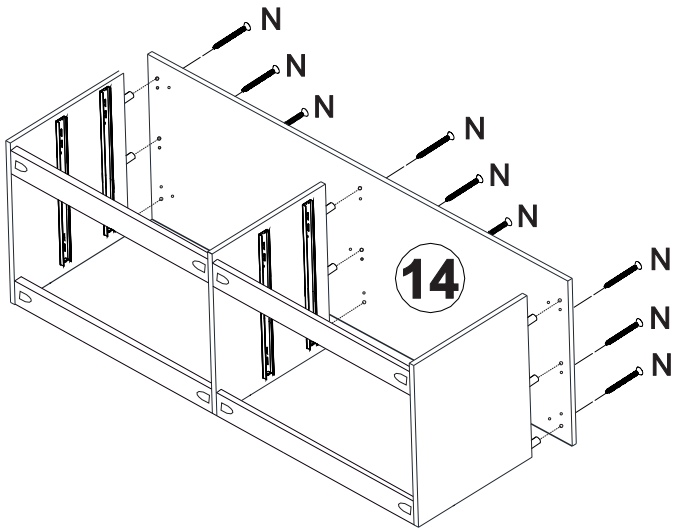

10

2x

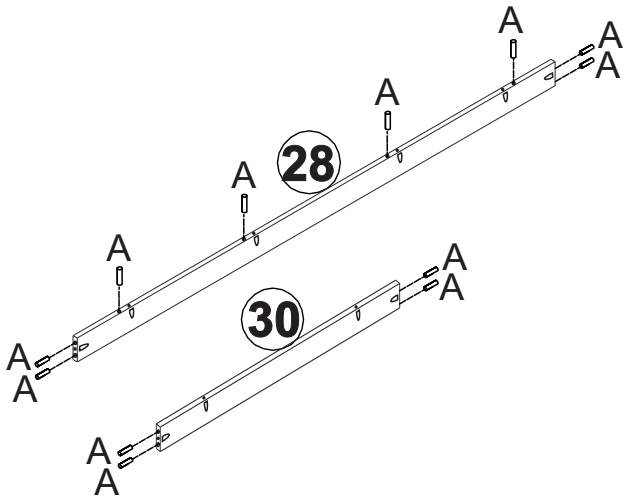

11

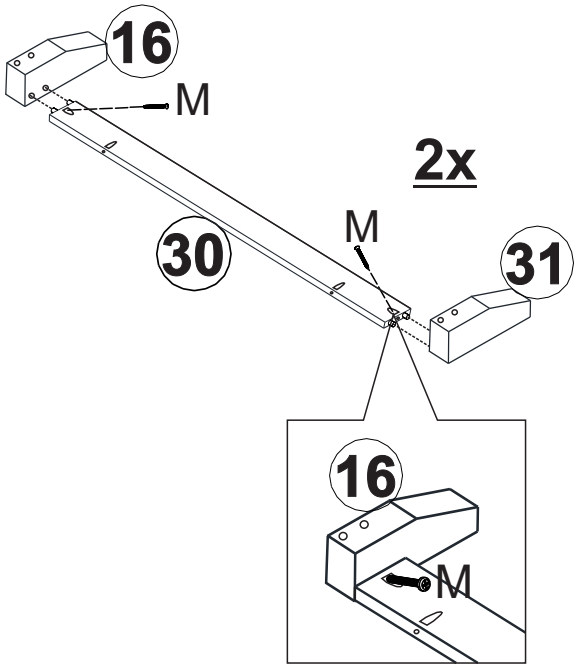

12

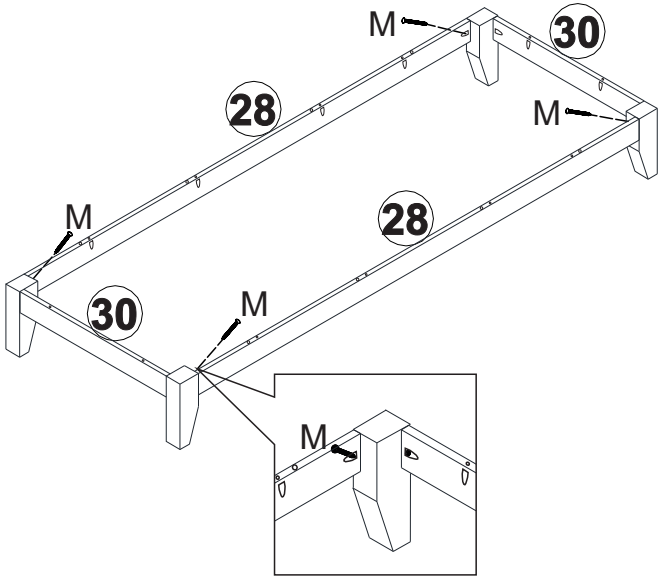

13

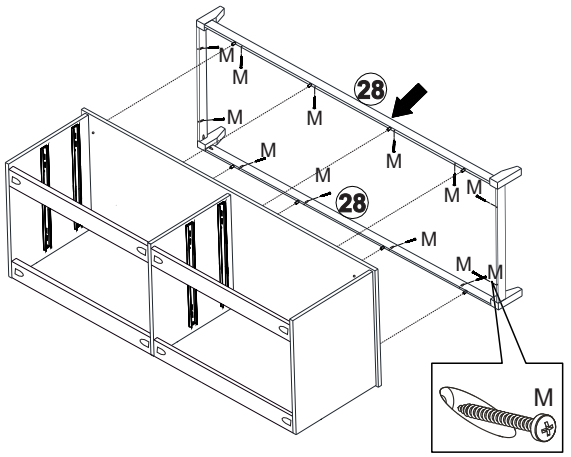

14

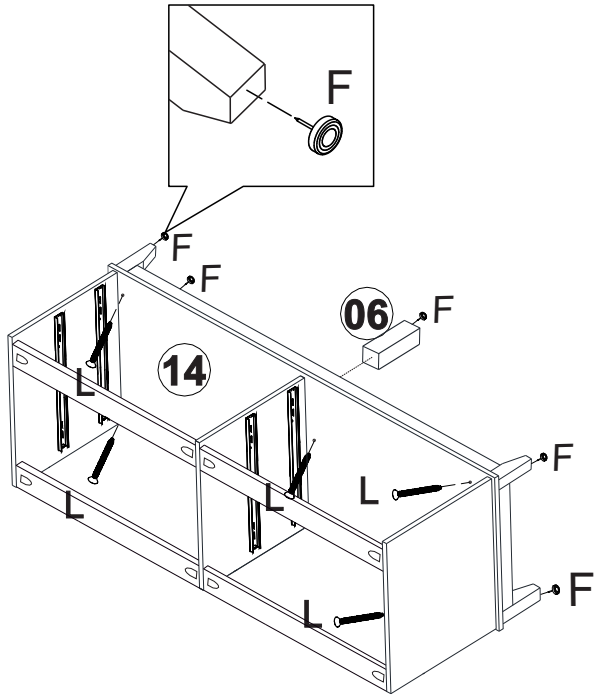

15

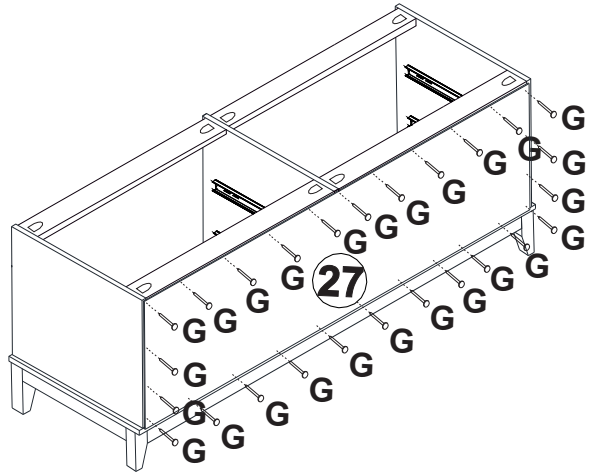

16

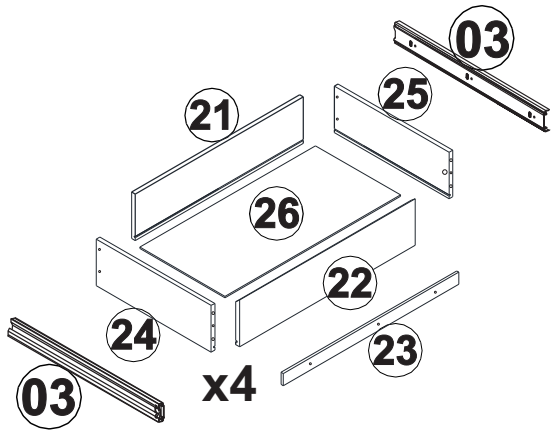

17

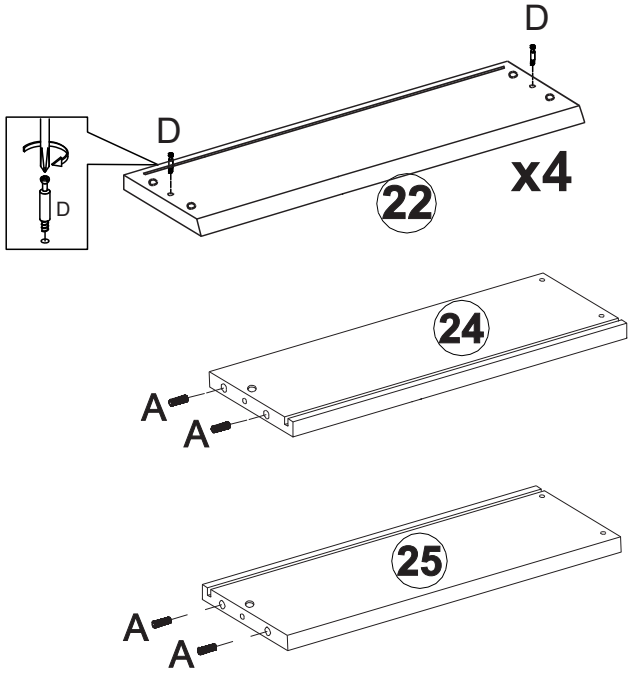

18

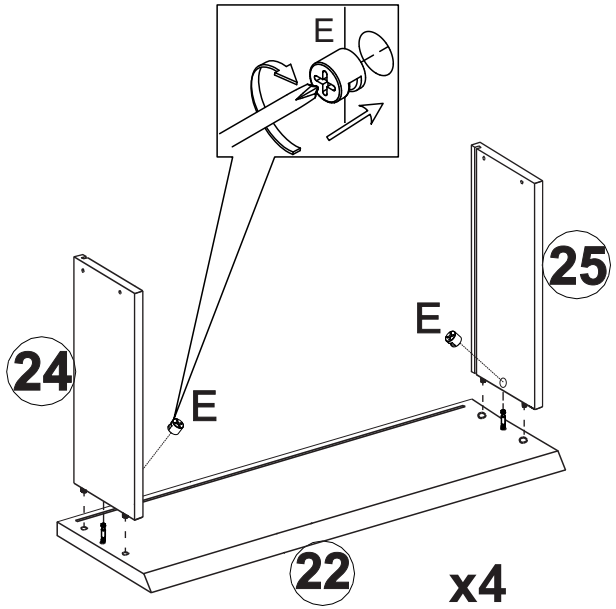

19

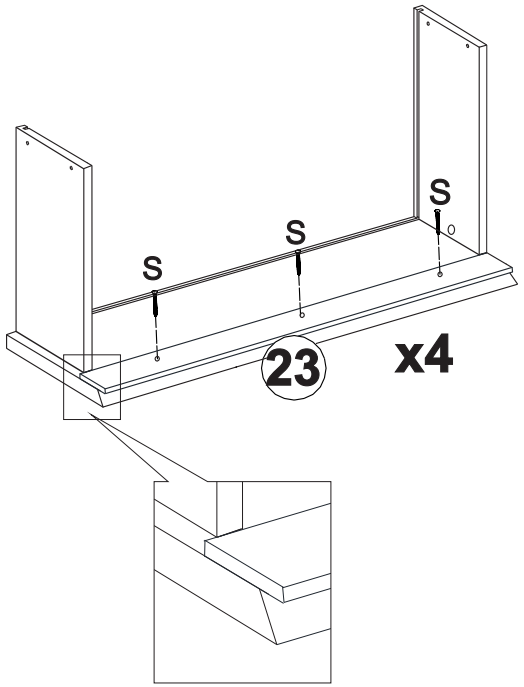

20

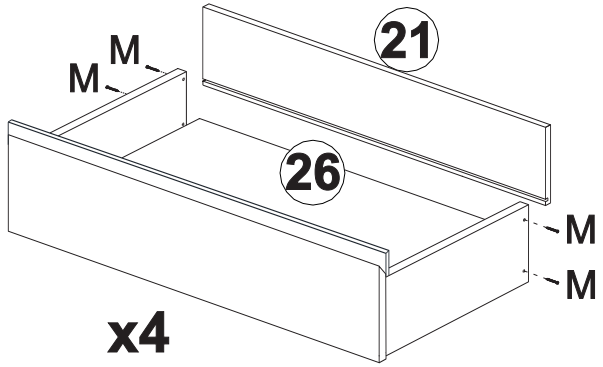

21

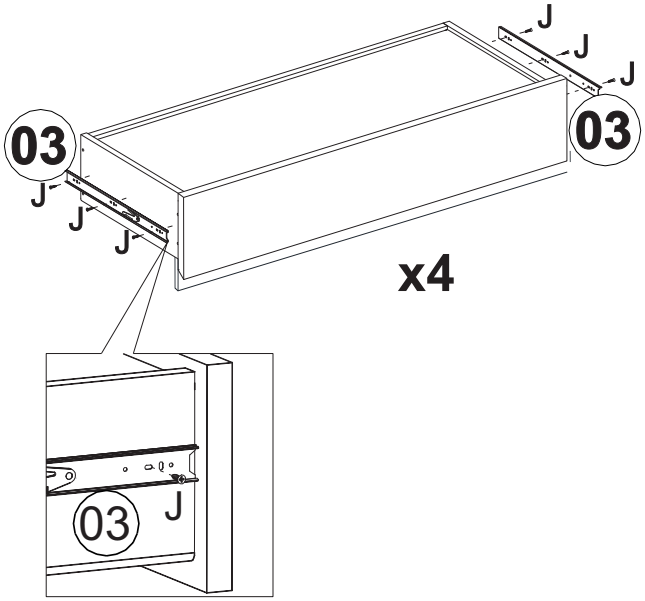

22

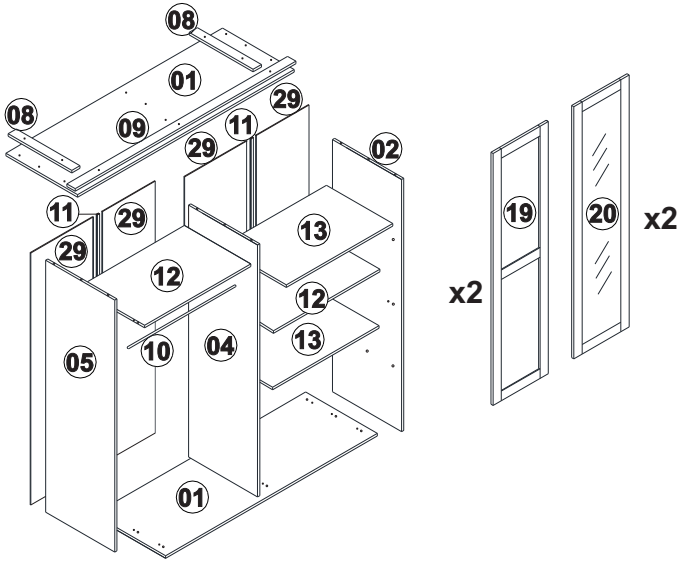

23

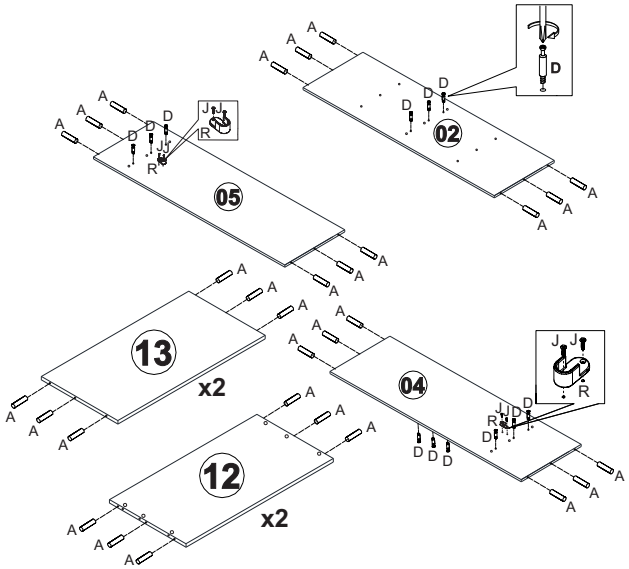

24

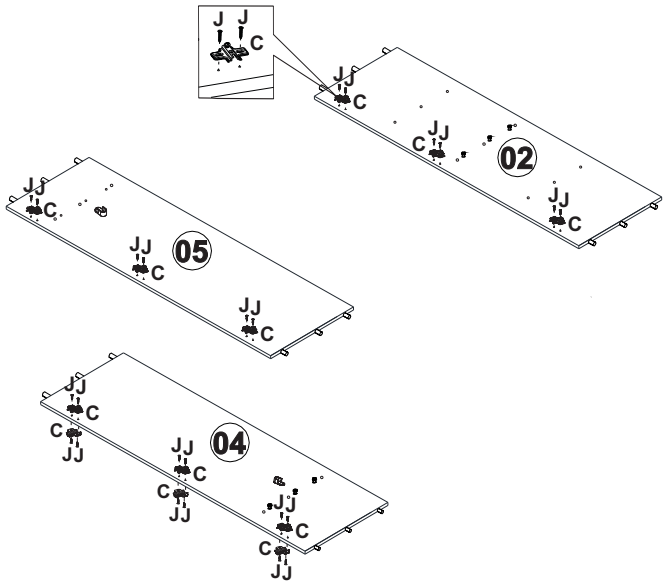

25

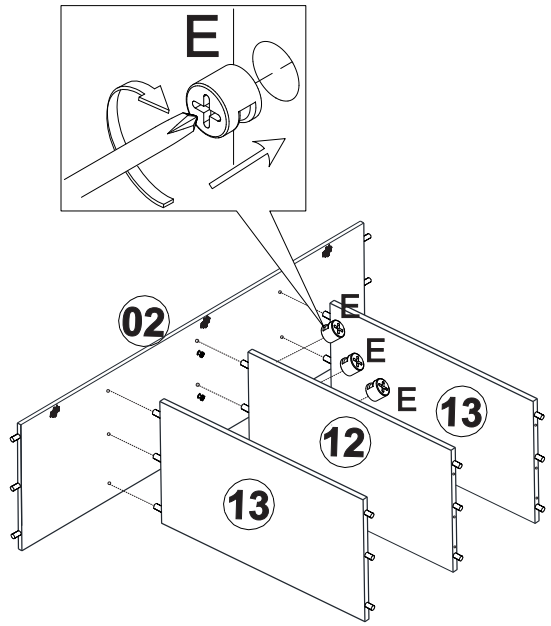

26

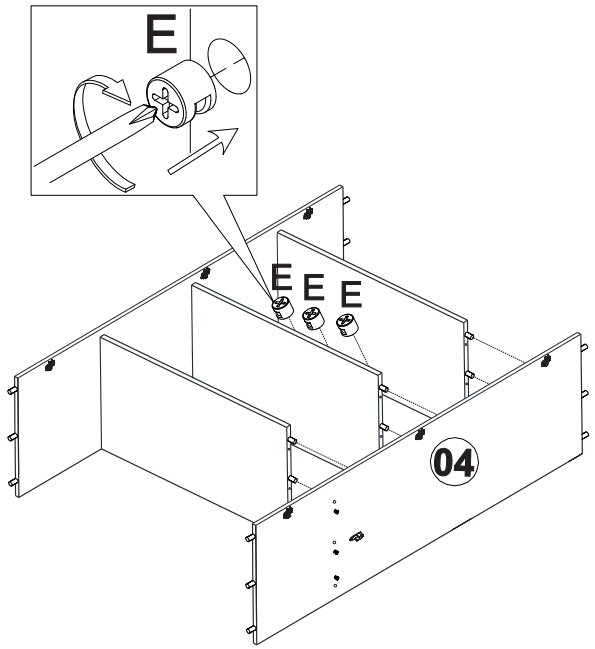

27

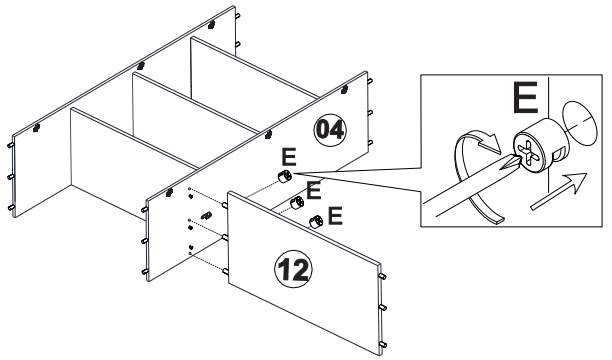

28

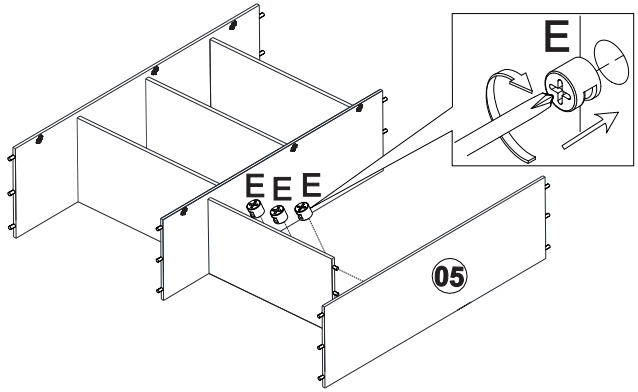

29

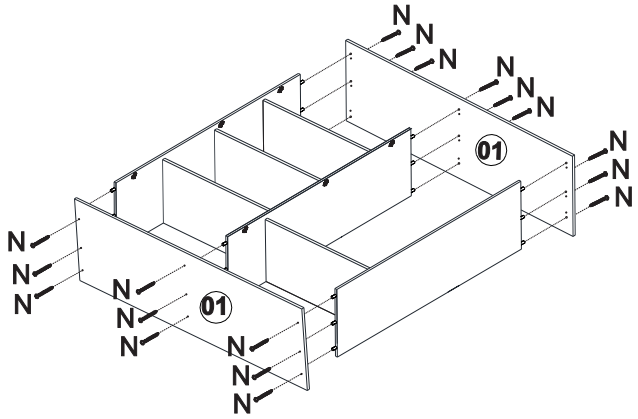

30

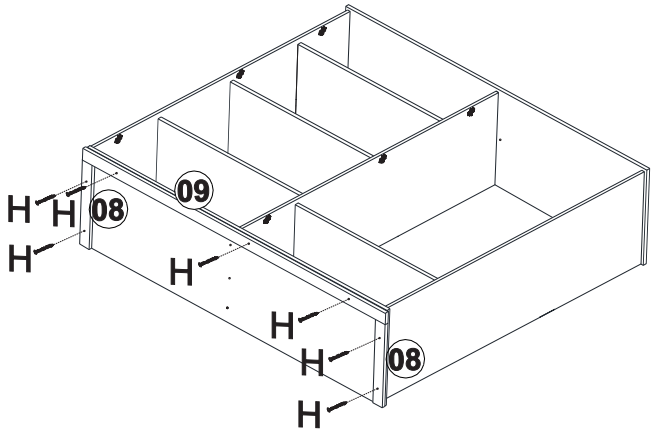

31

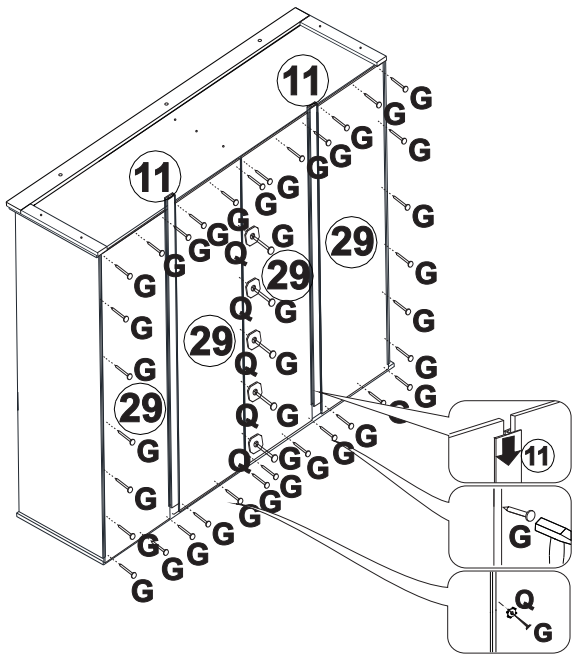

32

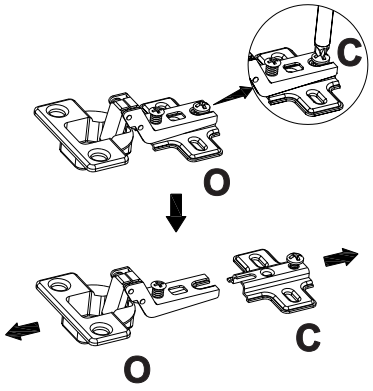

33

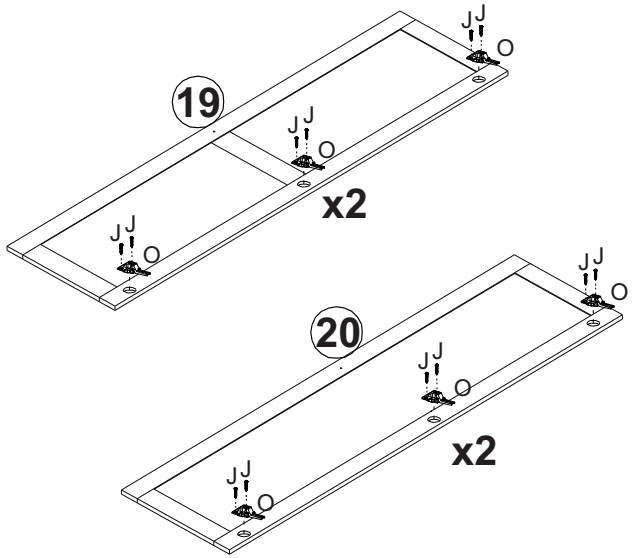

34

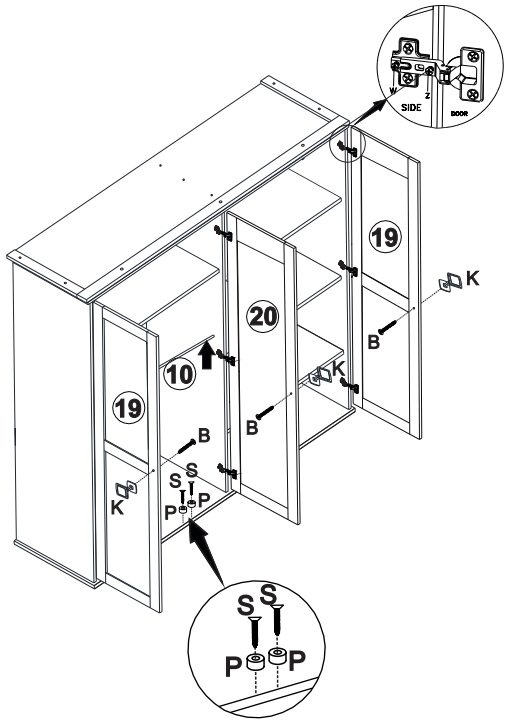

35

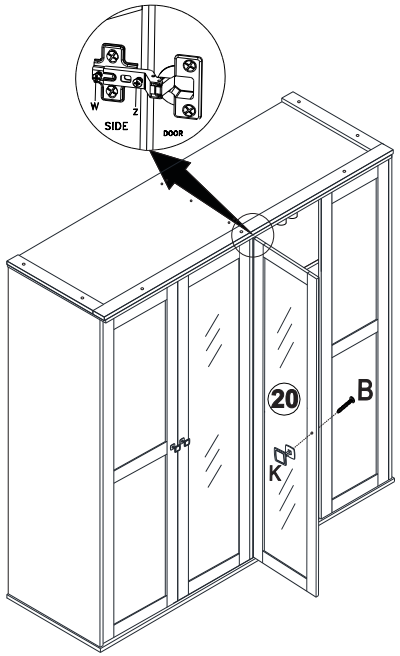

36

