INSTRUÇÃO DE MONTAGEM

ESCRIVANINHA 1 GAVETA PRATA

Ref.: 2806

1:30min.

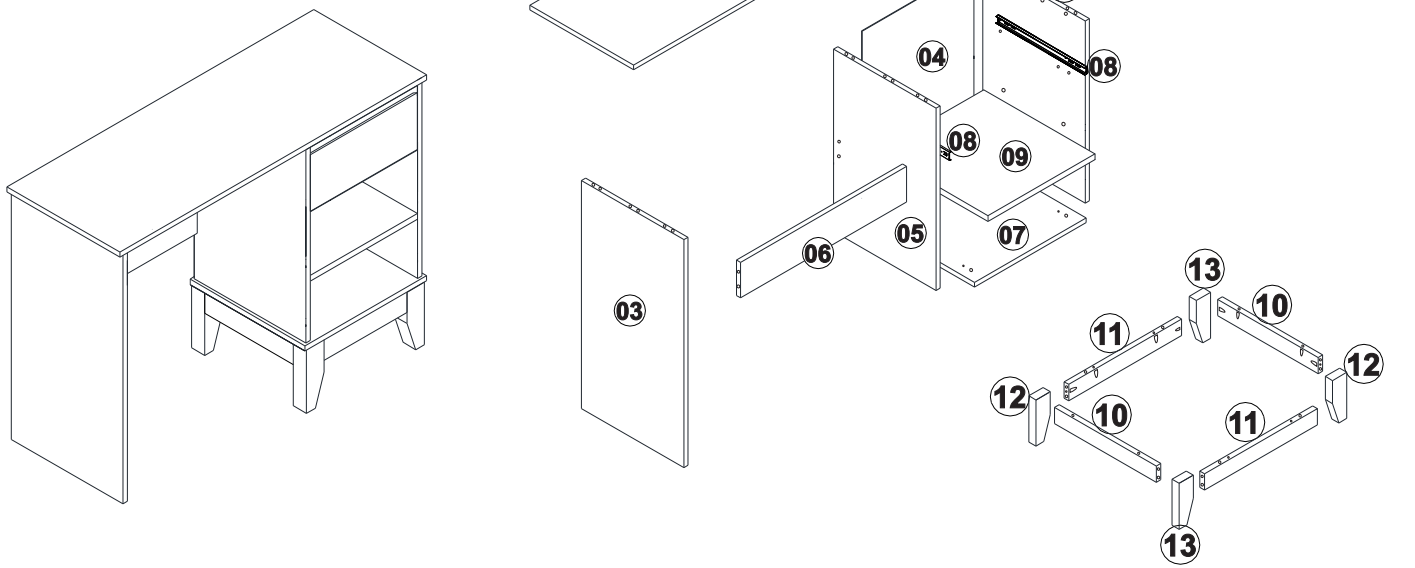

Lista de peças — Quant.

1- TAMPO 2806.01B	01
2- LATERAL DIREITA 2806.03B	01
3- LATERAL MAIOR 2806.08B	01
4- FORRO TRASEIRO 2806.06B	01
5- LATERAL ESQUERDA 2806.04B	01
6- TRAVESSA 2806.07B	01
7- BASE 2806.02B	01
8- CORREDIÇAS 2867	02
9- PRATELEIRA 2806.09B	01
10- SAIA LATERAL 2806.05F	02
11- SAIA FRONTAL E TRASEIRA 2800.05F	02
12- PÉ DIREITO 2801.05F	02
13- PÉ ESQUERDO 2801.06F	02
14- LATERAL DIREITA GAVETA 2801.11B	01
15- LATERAL ESQUERDA GAVETA 2801.12B	01
16- FRENTE GAVETA 2800.07F	01
17- APLIQUE GAVETA 2800.06F	01
18- FORRO GAVETA 2800.09B	01
19- TRASEIRA GAVETA 2800.08B	01

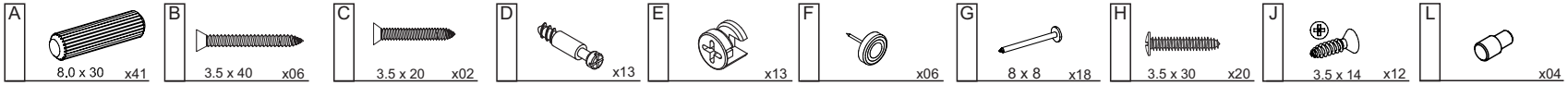

V.:01

1

Dividir a corrediça 12 em duas partes H1 e H2
H1 - fixar nas laterais do móvel.
H2 - fixar na lateral da gaveta.

Abrir a corrediça conforme desenho e inclinar levemente a chave (conforme detalhe) para retirar a parte interna H2 que será fixada na gaveta.

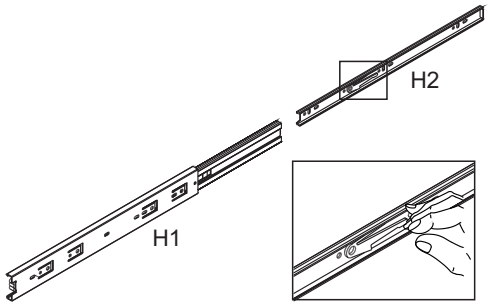

2

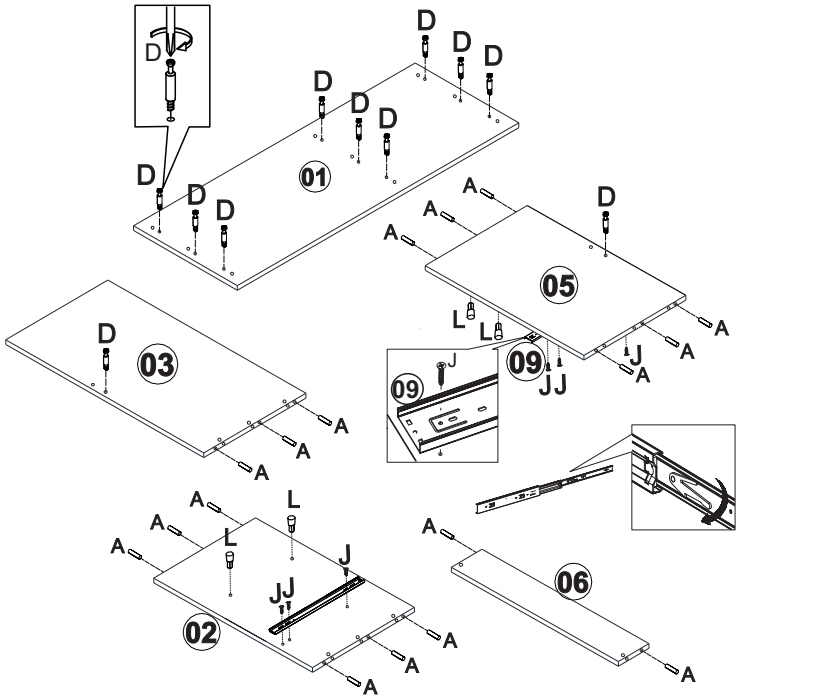

3

2x

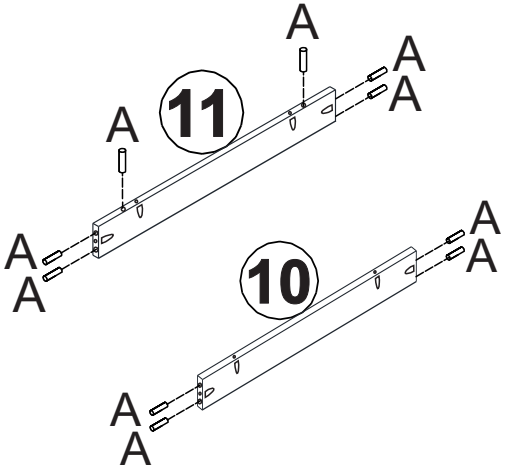

4

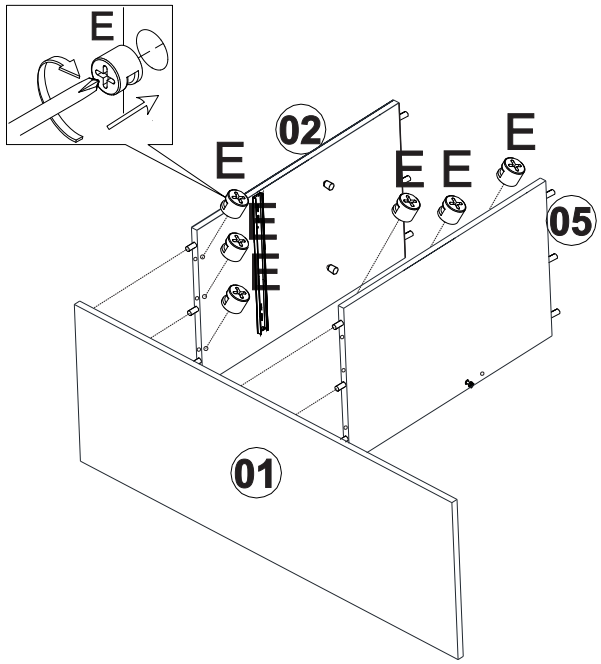

5

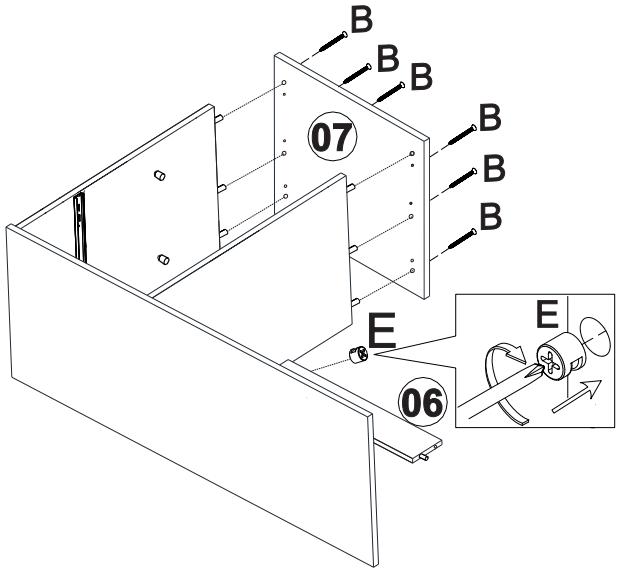

6

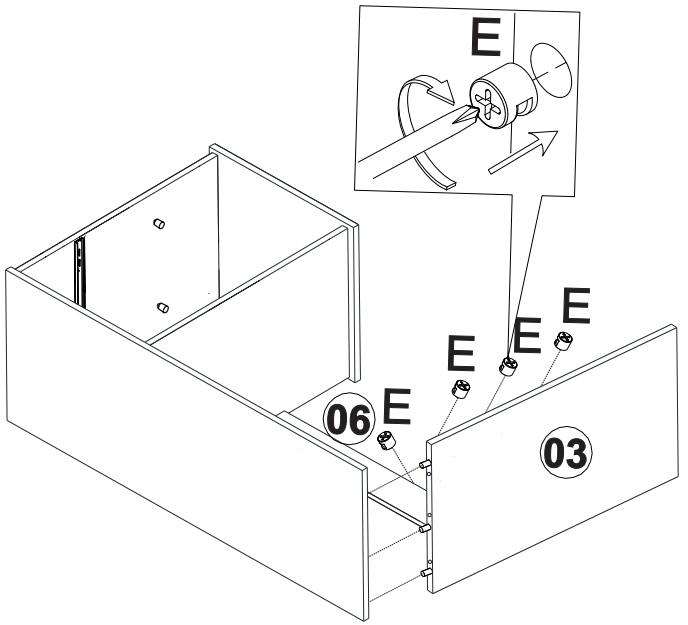

7

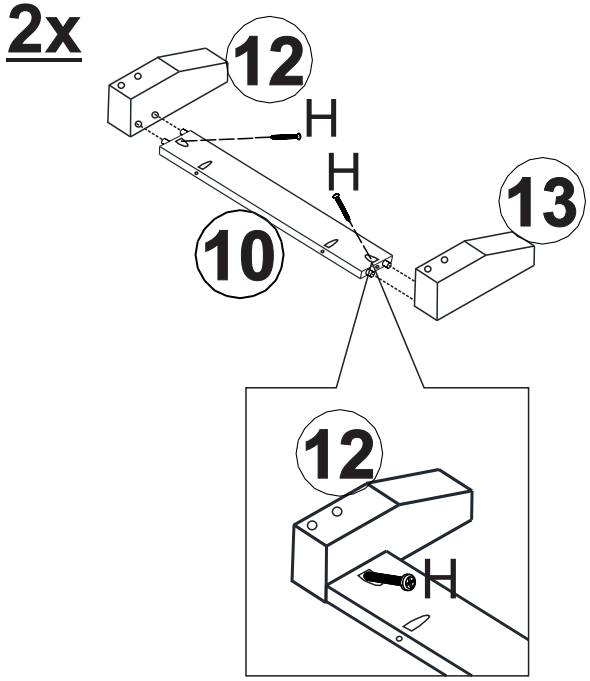
2x
12
H
H
13
10
12
H

8

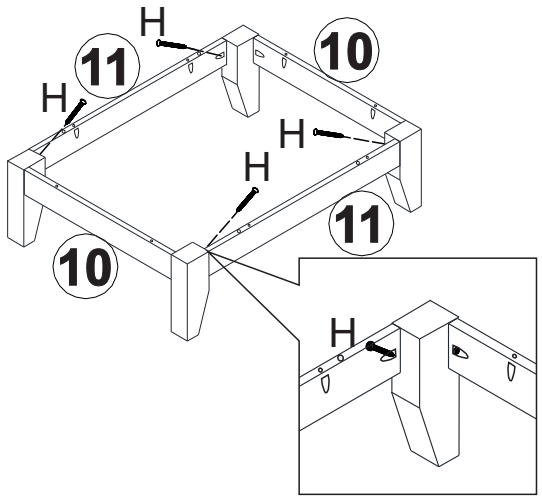
H
11
H
10
H
H
11
10
H

9

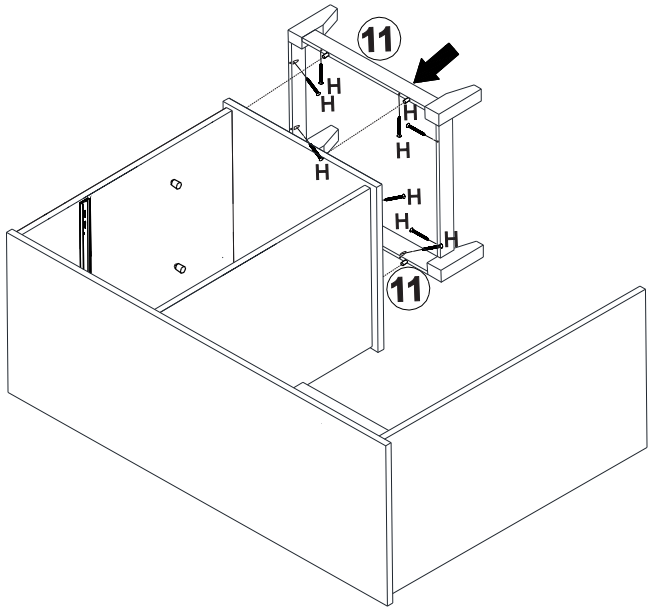
11
H
H
H
H
H
H
H
H
11

10

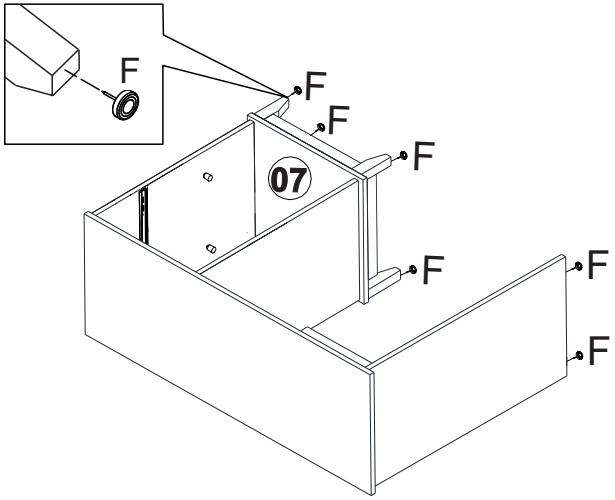
F
F
F
F
07
F
F
F

11

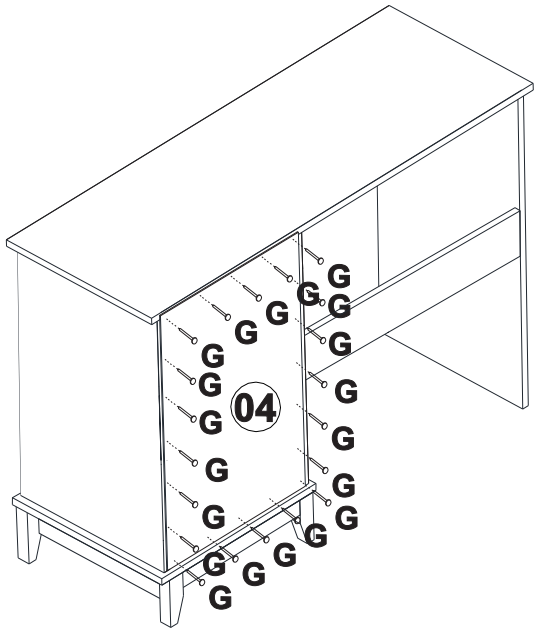
G
04

12

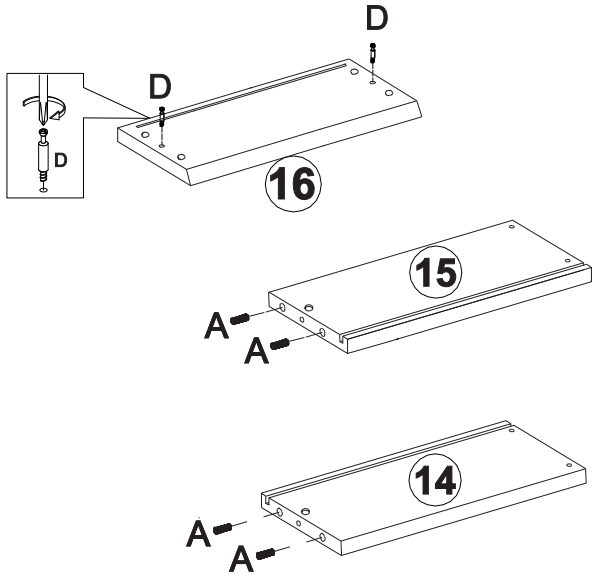
D
D
D
16
15
A
A
14
A
A

13

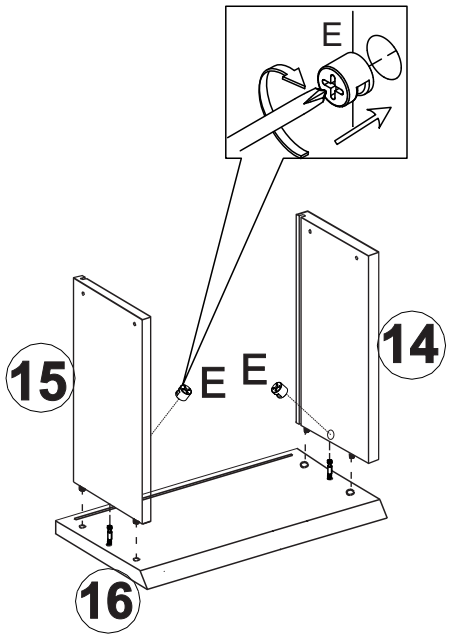

14

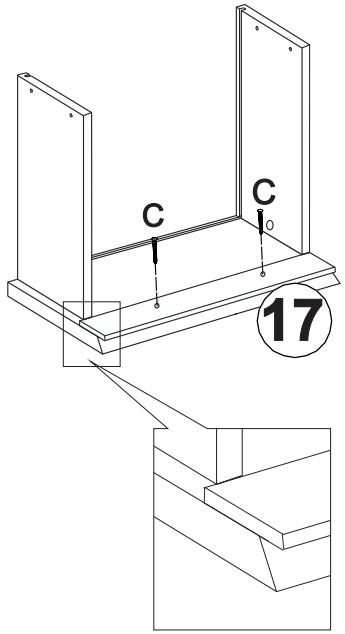

15

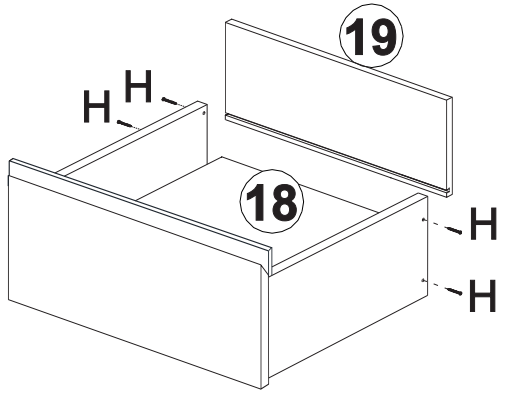

16

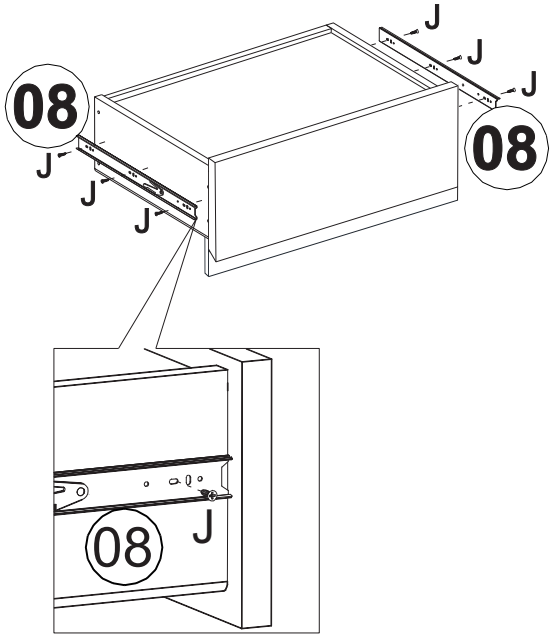

17

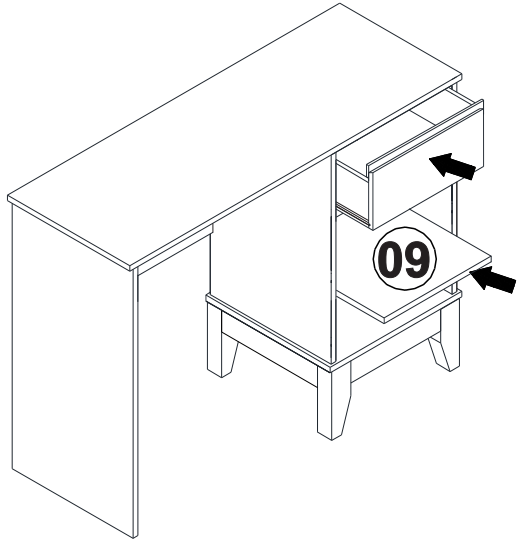

18

