AÇONOBRE móveis

MANUAL DE MONTAGEM DA

MESA VIP

1°) ENCAIXAR A BASE (02) NO TAMPO (01), ALINHANDO PELOS PONTOS DE FIXAÇÃO.

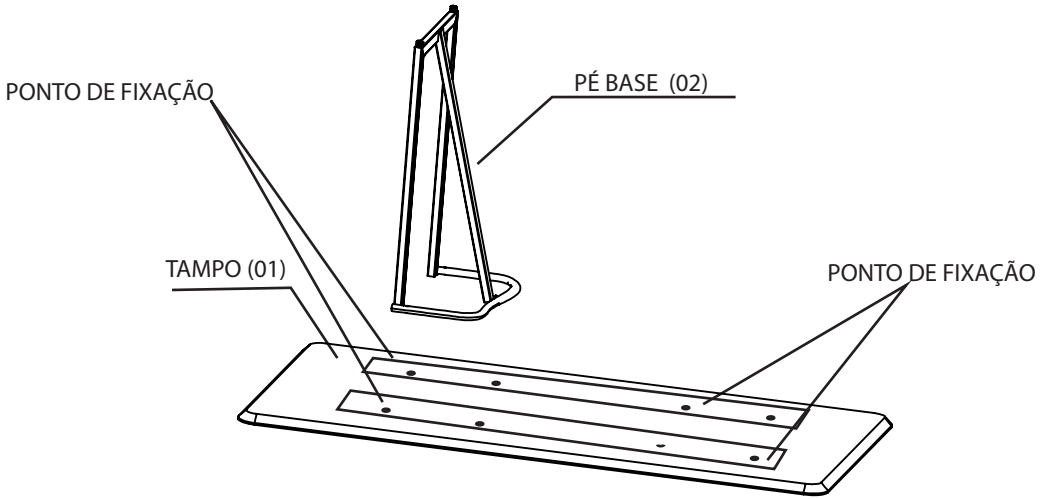

1° Passo

ATENÇÃO : NÃO REMOVER A EMBALAGEM DO TAMPO ATE O TERMINO DA MONTAGEM

2°) PONTEI OS PARAFUSOS (B), APERTE COM CHAVE PHILIPS FIXANDO O TAMPO (01) NA BASE (02)

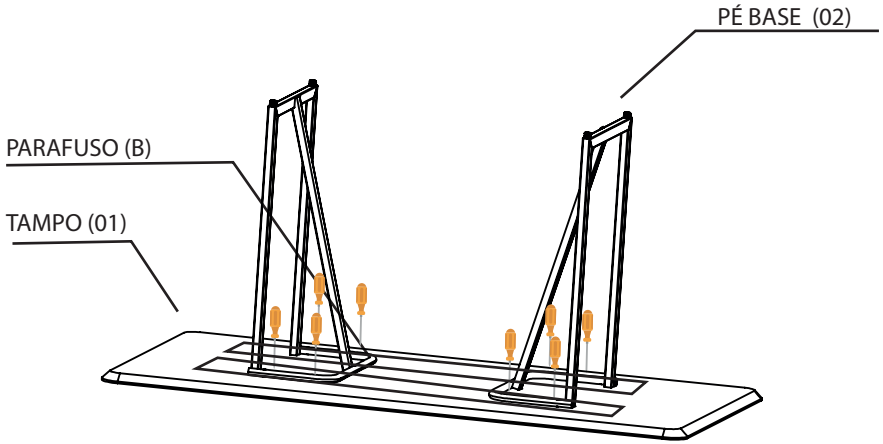

ATENÇÃO : NÃO REMOVER A EMBALAGEM DO TAMPO ATE O TERMINO DA MONTAGEM

2° Passo

UTILIZAR CHAVE PHILIPS NA MONTAGEM

3°) MONTAGEM CONCLUIDA

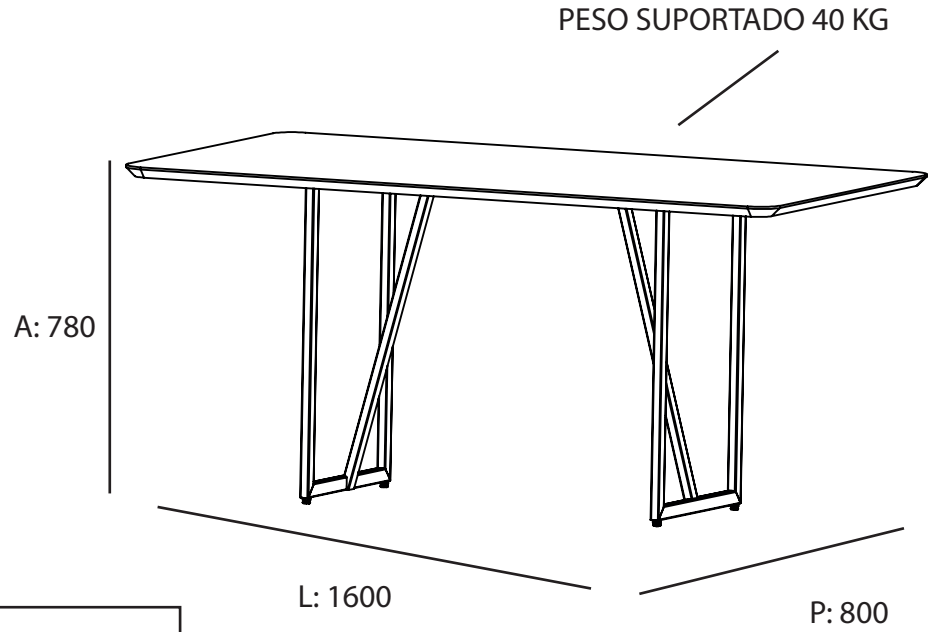

3° Passo

AÇO NOBRE
móveis

CERTIFICADO DE GARANTIA

MESA VIP

Prazo:
Todos os produtos da marca AÇO NOBRE possuem 6 meses (180 dias)de garantia contra defeitos de fabricação, a partir da data expressa na nota fiscal de venda ao consumidor. Ressalta-se que, seguindo a lei 8078/90 (código de defesa do consumidor), esta garantia oferecida ao produto é exclusivamente contra defeitos de fabricação.

Cuidados com o produto:
- Na limpeza, não utilizar produtos abrasivos como esponjas de aço, lixas, etc. Evitar o contato com produtos químicos de limpeza, tais como: Água sanitária, desinfetantes, desengordurantes, álcool, etc.
- Não bater ou riscar, para evitar que danifique o produto.
- Não expor o móvel em lugares abertos como jardins, sacadas, etc.
- Cuidados com o manuseio, quinas do vidro, impactos poderá ocasionar trincas.

Esta garantia não cobre:
1 - Defeitos causados por uso inadequado como: quedas, impactos e montagem fora das orientações enviadas no manual.
2 - Danos causados por consertos realizados por terceiros, sem autorização prévia da AÇO NOBRE.
3 - Danos causados por animais domésticos, insetos, objetos cortantes ou decorativos.
4 - Desgaste natural, bem como excesso de peso sobre o móvel.
5 - Danos decorrentes de transportes inadequados ou má armazenagem.
6 - Defeitos causados por exposição ao sol, chuva, umidade, bem como sinistros (roubo/furto, perda, fogo ou enchentes).

Recomendações de conservação e limpeza:
- Não deixar o produto exposto a chuva, sol, umidade, etc.
- Não usar qualquer tipo de produto químico na limpeza dos móveis.
- Todo produto deve ser manuseado com cuidado, não podendo ser arrastado nem encostado em paredes ou lugares úmidos. Evitar esforços desnecessários que possam comprometer a estrutura e qualidade dos móveis.

Como solicitar:
Para solicitar a análise e o consequente atendimento da garantia é necessário contatar diretamente a loja/varejista onde o produto foi adquirido e apresentar a nota fiscal de venda. A loja/varejista será o responsável por analisar as condições e validade da garantia especificadas neste certificado, assim como efetuar a substituição do produto ou seus componentes danificados.

DICAS DE LIMPEZA E CONSERVAÇÃO

Obs. Produto para uso doméstico.

AÇO NOBRE
móveis

MANUAL DE MONTAGEM

MESA VIP 1,60

Necessário para Montagem

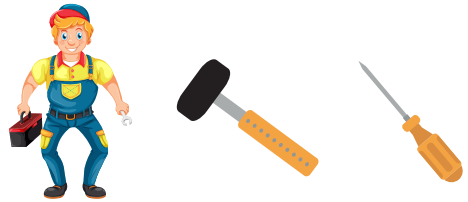

1 PESSOA

OS ITENS ACIMA NÃO ACOMPANHAM O PRODUTO.

PEÇAS				
N°	DESCRIÇÃO	MATERIAL	QUANT	QUANT
01	TAMPO	MDF VIDRO	1	1600 X 800 X 28 MM
02	PÉ BASE MONTADO	ACO	1	730X 600 X 400 MM

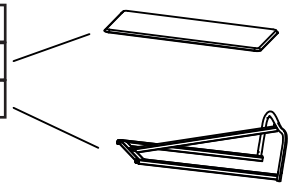

ACESSÓRIOS			
CÓD	DESCRIÇÃO	MATERIAL	QUANT
A	CONJUNTO SAPATAS COM PORCA 30 X22 X22 MM	PLASTICO ACO	4
B	PARAFUSO PHILIPS CABECA FLANGEADA 4.5X20 MM	ACO	8

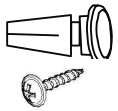

ATENÇÃO

Sr Cliente/Montador, cuidado ao manusear o produto!
Cuidado com o manuseio / quinas do vidro.

Produtos em madeira ou acessorios podem conter faces cortantes, atenção para não ocasionar acidentes.
Sempre utilizar a própria embalagem, forrando o piso para montagem do produto.