Manual de montagem

Assembly manual

Manual de montaje

Montagem

Recomenda-se a leitura prévia das instruções de montagem e profissionais especializados para montar.

Assistência

Caso ocorra problema com alguns dos componentes, sublinhe o componente, identifique o problema e retorne esta relação, via fax ou meio de comunicação disponivel para o representante.

- - - -

MH-3230-31-32-40-41-53-65-66-88

CADEIRA / CHAIR / SILLA

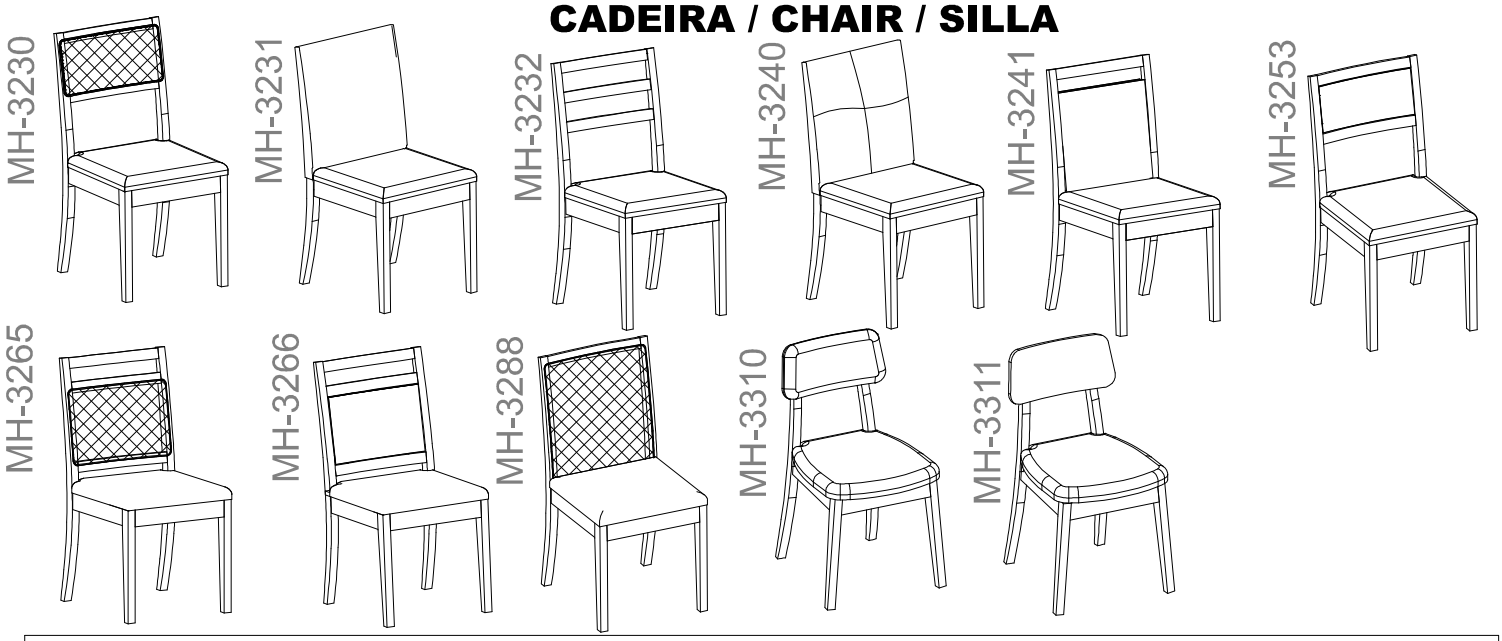

EXPLOSÃO DE PEÇAS / EXPLOSION OF PARTS / EXPLOSIÓN DE LAS PIEZAS

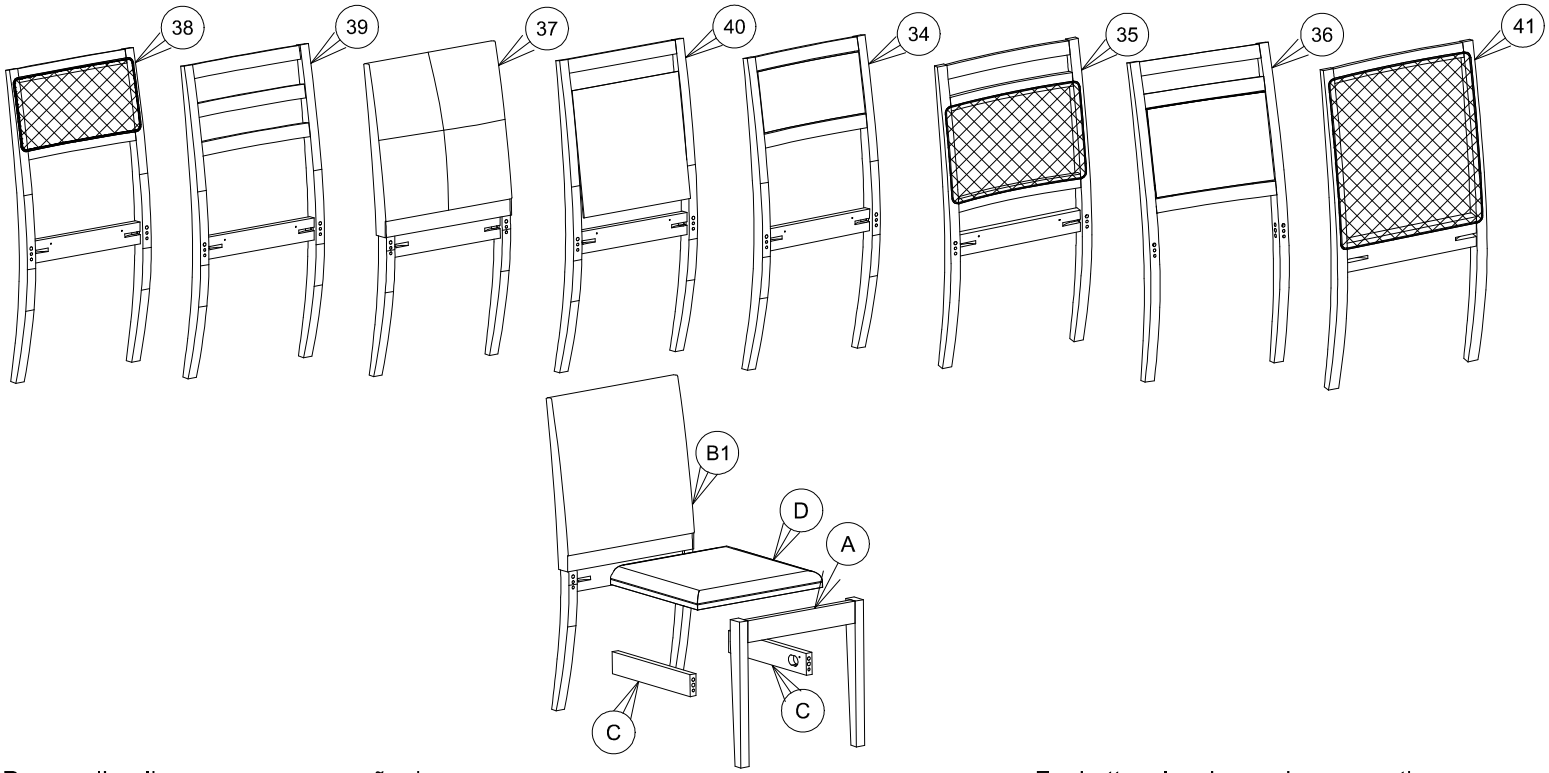

Para melhor limpeza e conservação do móvel utilizar pano úmido e macio. Não utilizar produtos a base de solventes e alcool

Para un mejor manejo y limpieza del móvil use paño húmedo y suave. No use productos a base de disolventes y alcohol

For better cleaning and conservation use damp and soft cloth. No use products based on solvents and alcohol

---

1 Pessoa necessária para Montagem

1 Person required for Assembly

1 Persona necesaria para el montaje

Peso máximo permitido 110 Kg

Maximum weight 110 Kg

Peso máximo permitido 110 Kg

Forre o chão com o papelão da embalagem a fim de não riscar o produto

Cover the floor with the carton in a fin de no arañar el producto

Cubra el piso con embalaje de cartón a fin de no arañar el producto







Alteração: 09

Data de alteração: 10/04/2024

RELAÇÃO DE COMPONENTES / PARTS LIST / LISTA DE COMPONENTES

MH-3230 — VOLUME 1

LETRA	LÂMINADO	PEÇA	PART	PIEZA	MED/MEASURE/MED	QTDE
-	K071739	KIT ACESSÓRIOS	ACESSORY KIT	KIT ACESORIOS	-	1
A	5009953	FRENTE	FRONT	FRENTE	-	1
B	5009953	ENCOSTO	BACKREST	ENCOSTO	-	1
C	120182E	LATERAL	SIDE	LATERAL	372.0x65.0x21.0	2
D	5009953	ASSENTO	SET	ASIENTO	-	1

MH-3231 — VOLUME 1

LETRA	LÂMINADO	PEÇA	PART	PIEZA	MED/MEASURE/MED	QTDE
-	K071739	KIT ACESSÓRIOS	ACESSORY KIT	KIT ACESORIOS	-	1
A	5009837	FRENTE	FRONT	FRENTE	-	1
B1	5009837	ENCOSTO	BACKREST	ENCOSTO	-	1
C	120182E	LATERAL	SIDE	LATERAL	372.0x65.0x21.0	2
D	5009837	ASSENTO	SET	ASIENTO	-	1

MH-3232 — VOLUME 1

LETRA	LÂMINADO	PEÇA	PART	PIEZA	MED/MEASURE/MED	QTDE
-	K071739	KIT ACESSÓRIOS	ACESSORY KIT	KIT ACESORIOS	-	1
A	5010209	FRENTE	FRONT	FRENTE	-	1
B2	5010209	ENCOSTO	BACKREST	ENCOSTO	-	1
C	120182E	LATERAL	SIDE	LATERAL	372.0x65.0x21.0	2
D	5010209	ASSENTO	SET	ASIENTO	-	1

MH-3240 — VOLUME 1

LETRA	LÂMINADO	PEÇA	PART	PIEZA	MED/MEASURE/MED	QTDE
-	K071739	KIT ACESSÓRIOS	ACESSORY KIT	KIT ACESORIOS	-	1
A	5011656	FRENTE	FRONT	FRENTE	-	1
B3	5011656	ENCOSTO	BACKREST	ENCOSTO	-	1
C	120182E	LATERAL	SIDE	LATERAL	372.0x65.0x21.0	2
D	5011656	ASSENTO	SET	ASIENTO	-	1

MH-3241 — VOLUME 1

LETRA	LÂMINADO	PEÇA	PART	PIEZA	MED/MEASURE/MED	QTDE
-	K071739	KIT ACESSÓRIOS	ACESSORY KIT	KIT ACESORIOS	-	1
A	5011662	FRENTE	FRONT	FRENTE	-	1
B4	5011662	ENCOSTO	BACKREST	ENCOSTO	-	1
C	120182E	LATERAL	SIDE	LATERAL	372.0x65.0x21.0	2
D	5011662	ASSENTO	SET	ASIENTO	-	1

MH-3253 — VOLUME 1

LETRA	LÂMINADO	PEÇA	PART	PIEZA	MED/MEASURE/MED	QTDE
-	K071739	KIT ACESSÓRIOS	ACESSORY KIT	KIT ACESORIOS	-	1
A	5014225	FRENTE	FRONT	FRENTE	-	1
B5	5014225	ENCOSTO	BACKREST	ENCOSTO	-	1
C	120182E	LATERAL	SIDE	LATERAL	372.0x65.0x21.0	2
D	5014225	ASSENTO	SET	ASIENTO	-	1

MH-3265 — VOLUME 1

LETRA	LÂMINADO	PEÇA	PART	PIEZA	MED/MEASURE/MED	QTDE
-	K071739	KIT ACESSÓRIOS	ACESSORY KIT	KIT ACESORIOS	-	1
A	5015766	FRENTE	FRONT	FRENTE	-	1
B6	5015766	ENCOSTO	BACKREST	ENCOSTO	-	1
C	120182E	LATERAL	SIDE	LATERAL	372.0x65.0x21.0	2
D	5015766	ASSENTO	SET	ASIENTO	-	1

MH-3266 — VOLUME 1

LETRA	LÂMINADO	PEÇA	PART	PIEZA	MED/MEASURE/MED	QTDE
-	K071739	KIT ACESSÓRIOS	ACESSORY KIT	KIT ACESORIOS	-	1
A	5015767	FRENTE	FRONT	FRENTE	-	1
B7	5015767	ENCOSTO	BACKREST	ENCOSTO	-	1
C	120182E	LATERAL	SIDE	LATERAL	372.0x65.0x21.0	2
D	5015767	ASSENTO	SET	ASIENTO	-	1

MH-3288 — VOLUME 1

LETRA	LÂMINADO	PEÇA	PART	PIEZA	MED/MEASURE/MED	QTDE
-	K071739	KIT ACESSÓRIOS	ACESSORY KIT	KIT ACESORIOS	xx	1
A	5017202	FRENTE	FRONT	FRENTE	xx	1
B8	5017202	ENCOSTO CURVO	BACKREST	ENCOSTO	xx	1
C	120182E	LATERAL	SIDE	LATERAL	372.0x65.0x21.0	2
D	5017202	ASSENTO	SET	ASIENTO	xx	1

MH-3310 — VOLUME 1

LETRA	LÂMINADO	PEÇA	PART	PIEZA	MED/MEASURE/MED	QTDE
-	K071739	KIT ACESSÓRIOS	ACCESSORIES KIT	KIT ACCESORIOS	xx	1
A1	6181364	PÉ FRONTAL	FRONT FOOT	PIE FRONTAL	430.0x44.0x30.0	1
B9	6181413	ENCOSTO ESTOFADO	UPHOLSTERED BACKREST	RESPALDO TAPIZADO	421.1x202.3x74.9	1
C	6181426	LATERAL	THROW-IN	LATERAL	372.0x65.0x20.0	2
D1	6181411	ASSENTO	SEAT	ASIENTO	500.7x450.0x33.5	1
E	6181390	PÉ TRASEIRO	REAR FOOT	PIE TRASERO	147.5x729.3x30.0	1

MH-3311 — VOLUME 1

LETRA	LÂMINADO	PEÇA	PART	PIEZA	MED/MEASURE/MED	QTDE
-	K071739	KIT ACESSÓRIOS	ACCESSORIES KIT	KIT ACCESORIOS	xx	1
A1	6181364	PÉ FRONTAL	FRONT FOOT	PIE FRONTSL	430.0x44.0x30.0	1
B10	6181523	ENCOSTO LAMINADO	LAMINATED BACKREST	RESPALDO LAMINADO	421.1x203.0x79.1	1
C	6181426	LATERAL	THROW-IN	LATERAL	372.0x65.0x20.0	2
D1	6181411	ASSENTO	SEAT	ASIENTO	500.5x450.0x25.0	1
E	6181390	PÉ TRASEIRO	REAR FOOT	PIE TRASERO	xx	1

Elaborado por: CAD/CAM

Data de criação: 06/10/2023

KIT ACESSÓRIOS / ACESSORY KIT / KIT ACESORIOS	CÓDIGO DO KIT: K071739

KIT-1

REF.	QTDE	PEÇA	PART	PIEZA	IMAGE
10.a	4	CAVILHA MADEIRA 10X30	10X30 WODEN PLUG	TARUGO 10X30	
11.q	4	MEIA LUA	HALF MOON	MEDIA LUNA	
17.aa	4	CANTONEIRA 40x27x3 ZA	CORNER 40X27X2MM ZA	CANTONEIRA 40X27X3MM ZA	
19.e	4	PARAFUSO M6x65MM	SCREW M6X65MM	TORNILLO M6X65MM	
21.m	8	PARAFUSO 4.5 X 16 CAB. PANELA	SCREW 4.5 X 16MM PA	TORNILLO 4.5 X 16MM PA	
21.r	4	BUCHA CILINDRICA M6	BUSH M6	TARUGO M6	
5.f	1	CHAVE ALLEN ABALUADA 5MM	ALLEN KEY BLOWN 5MM	CLAVE ALLEN SOPRADO 5MM	
7.a	4	CAVILHA MADEIRA 8X30	8X30 WODEN PLUG	TARUGO 8X30	

Passo
Step
Paso 1

Antes de realizar a montagem de sua cadeira, observar o posicionamento do componente.
Em caso de dúvidas entre em contato através do SAC

Before assembling your chair, observe the positioning of the component. In case of do not hesitate to contact us via SAC

Antes de montar la silla, ver el posicionamiento del componente. En caso de preguntas, favor contacte el SAC

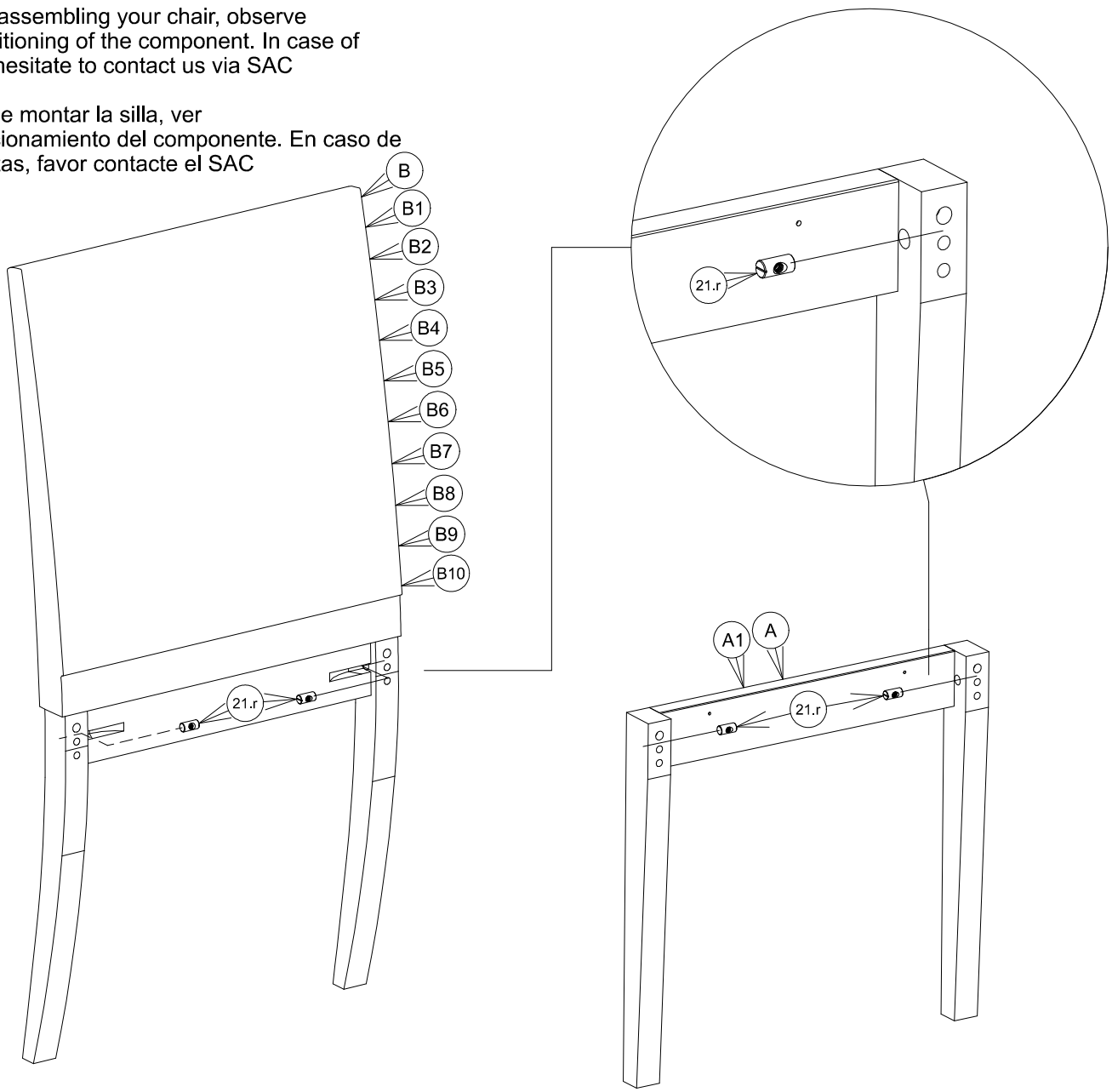

Passo
Step
Paso **2**

Fixar primeiramente a peça 19.e nas montagens
A e B , logo após inserir a peça 11.q .

Fasten the part 19 first and the
A and B, immediately after inserting part 11.q .

Fijar primero la pieza 19 y los montajes
A y B, después de insertar la pieza 11.q

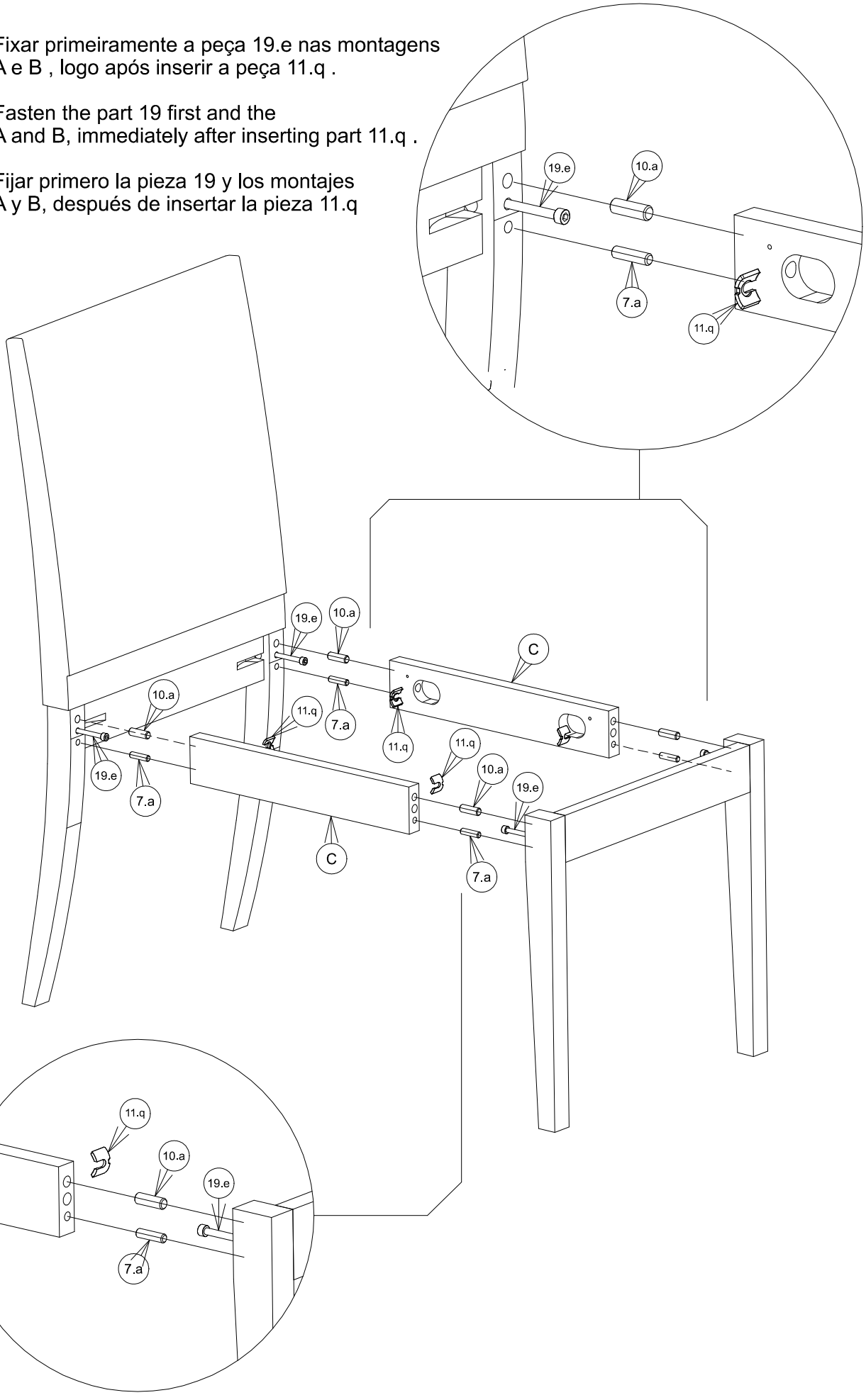

Elaborado por: CAD/CAM

Data de criação: 06/10/2023

Passo
Step **3**
Paso

