2ºPASSO

> Para unir os dois tampo defina o lado que será utilizado o tampo auxiliar (03) e unir com a chapa conexão (G) com parafuso 4,0x14 cp (B). Para unir o pé no painel utilize os parafuso 70x60 (C). e no painel menor (04) utilize a cantoneira 4 furos (D) com parafuso 4,0x14 cp (B) para fixar no tampo (03).

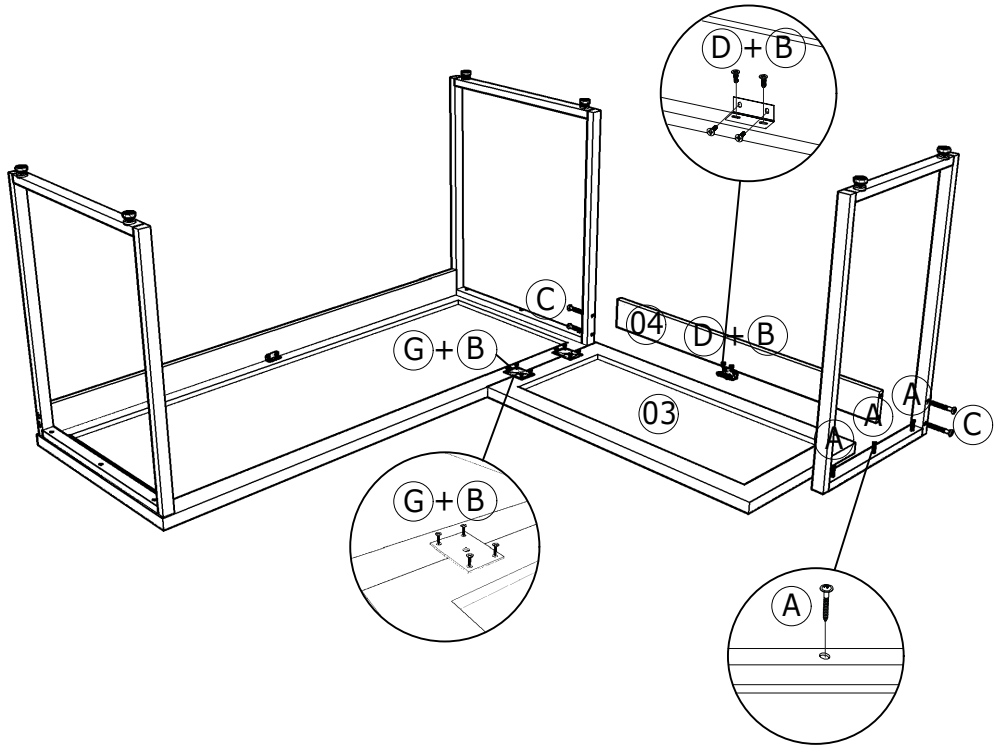

* A MASTERLINE SE RESERVA NO DIREITO DE EFETUAR QUALQUER ALTERAÇÃO NO PROCESSO DE MONTAGEM DO MÓVEL, SEM PRÉVIO AVISO.

Setembro/2025

MasterLine Manual de Montagem

Linha
Mesa em L 1500X1500X600 Estr. 20x30

Cores:
- PRETO TX/PRETO
- BRANCO/PRETO
- CALIFORNIA/PRETO
- LAMINA MEL/PRETO

Medidas:
- Altura: 750 mm.
- Largura: 1500 mm.
- Profundidade: 600 mm.
- Largura Aux: 900 mm.
- Profundidade Aux: 450 mm

Ferramentas necessárias:

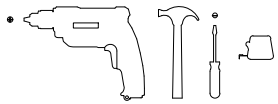

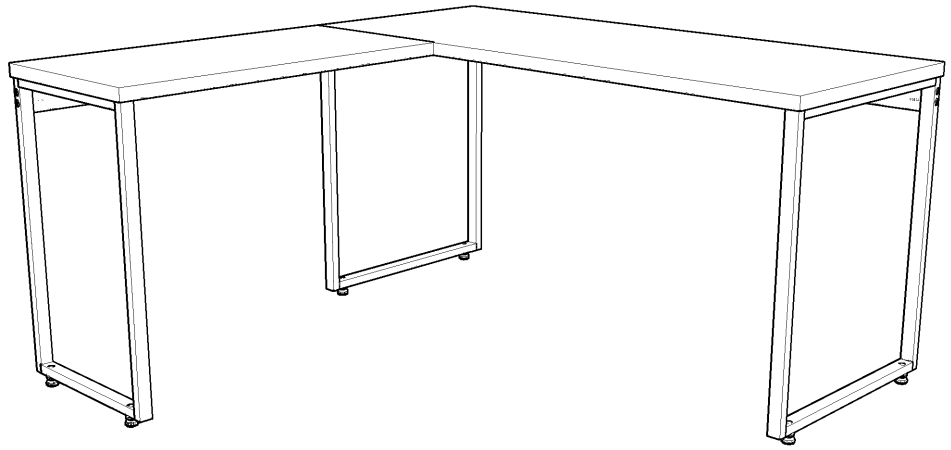

*Aspecto final do móvel.

Informações:

> Utilize a própria embalagem do móvel como tapete para a montagem.
> Identifique cada peça e acessório conforme as ilustrações antes da montagem.
> Seguir atentamente a ordem de montagem das peças conforme este manual.
> Para a limpeza, usar flanela macia, sem danificar o móvel com riscos.
> Não usar produtos abrasivos, tais como tiner, solvente e outros.
> Depois de montado o móvel só deve ser carregado por mais de uma pessoa.