# ELOS
## MH3285

Cadeira de jantar com estrutura de madeira maciça e assento e encosto estofados. As formas puras desta cadeira de jantar ressaltam os detalhes de seu acabamento, criando um visual simples e elegante, ideal para todos os estilos de salas de jantar.

Acabamentos e revestimentos liberados de acordo com a tabela de preços. São diversos acabamentos e revestimentos para compor peças únicas.

OPÇÕES
Encosto estofado/Encosto vazado estofado /Encosto vazado com palha

ENCOSTO DE CHAPA DE MADEIRA CONFORMADA. Chapas de madeira moldadas em formas específicas, geralmente curvas, através de calor e pressão. Favorecendo o visual do produto, com formas orgânicas e detalhes minuciosos, que também contribuem para ergonomia da peça.

MADEIRA MACIÇA fixa com grampos metálicos e cola PVA (própria para madeira) a união destes dois componentes conferem à estrutura firmeza e estabilidade evitando rangidos e imperfeições na peça.

ESPUMA DE MÉDIA DENSIDADE confere mais suavidade e aconchego ao sentar-se, garantindo conforto praticidade e usabilidade. Todas as espumas são fabricadas com qualidade superior, eficiência comprovada e de forma ecologicamente correta.

ESPUMA DE ALTA DENSIDADE agrega firmeza e sustentação ao sentar-se sem perder o conforto e resiliência. Todas as espumas são fabricadas com qualidade superior, eficiência comprovada e de forma ecologicamente correta.

Volume 1

Peso: 9,5 kg

Cubagem:
69x52x16,5 cm
0,059 m³

Herval

# ELOS
MH3285

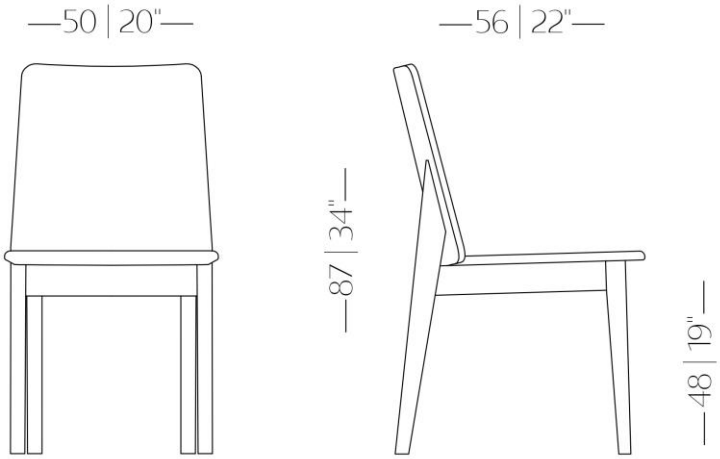


ENCOSTO
ESTOFADO

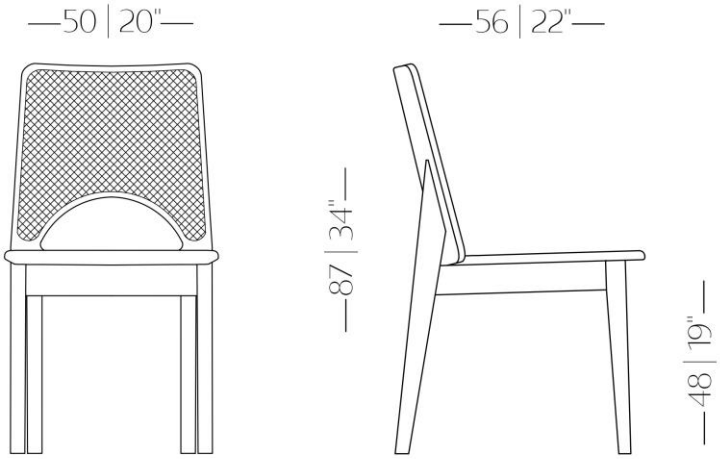


ENCOSTO VAZADO
COM PALHA

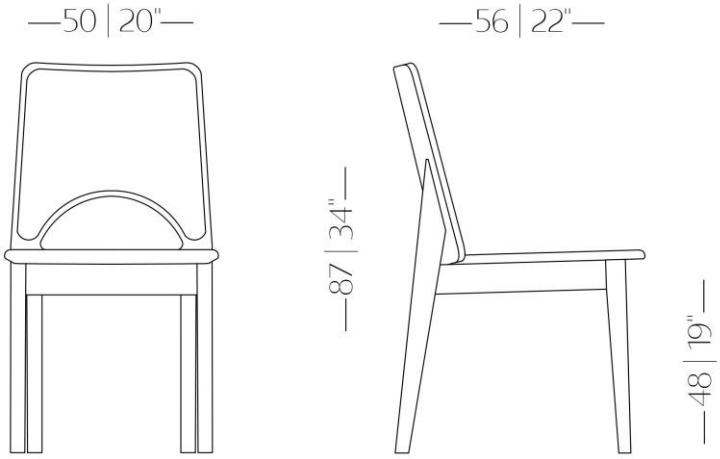


ENCOSTO VAZADO
ESTOFADO

Herval