Manual de montagem
Assembly manual
Manual de montaje

Montagem

Recomenda-se a leitura prévia das instruções de montagem e profissionais especializados para montar.

Assistência

Caso ocorra problema com alguns dos componentes, sublinhe o componente, identifique o problema e retorne esta relação, via fax ou meio de comunicação disponivel para o representante.

- -

Assinatura do cliente

Assembly

Before the assembling is recommended to read carefully the assembly instruction by professional assemblers.

Assistence

If happen problems with any component, underline the same, identify the problem and send back this relation immediatily, by fax or other way.

- -

Client signature

Montaje

Se recomienda la lectura previa de las instrucciones de montaje y profesionales especilizados para montarlos.

Asistencia

Caso sucedan problemas con alguno de los componentes, subraye el componente, identifique el problema, y retorne esta copia via fax u otro medio de comunicación posible.

- -

Assinatura del cliente

A Herval se reserva o direito de efetuar alterações nos produtos de suas linhas sem aviso prévio, quando entender necessário.

Herval reserves the right to effect modifications in the producs, without previous advice, when understand necessary.

Herval se reserva el derecho de hacer las modificaciones que juzgue necesarias en sus productos, sin aviso previo, cuando lo crea necesario.

Assistência
(51) HERVAL
3564.8330
assistencia@herval.com.br
www.herval.com.br

Elaborado por: CAD/CAM

Data de criação: 15/04/2024

MH-3285

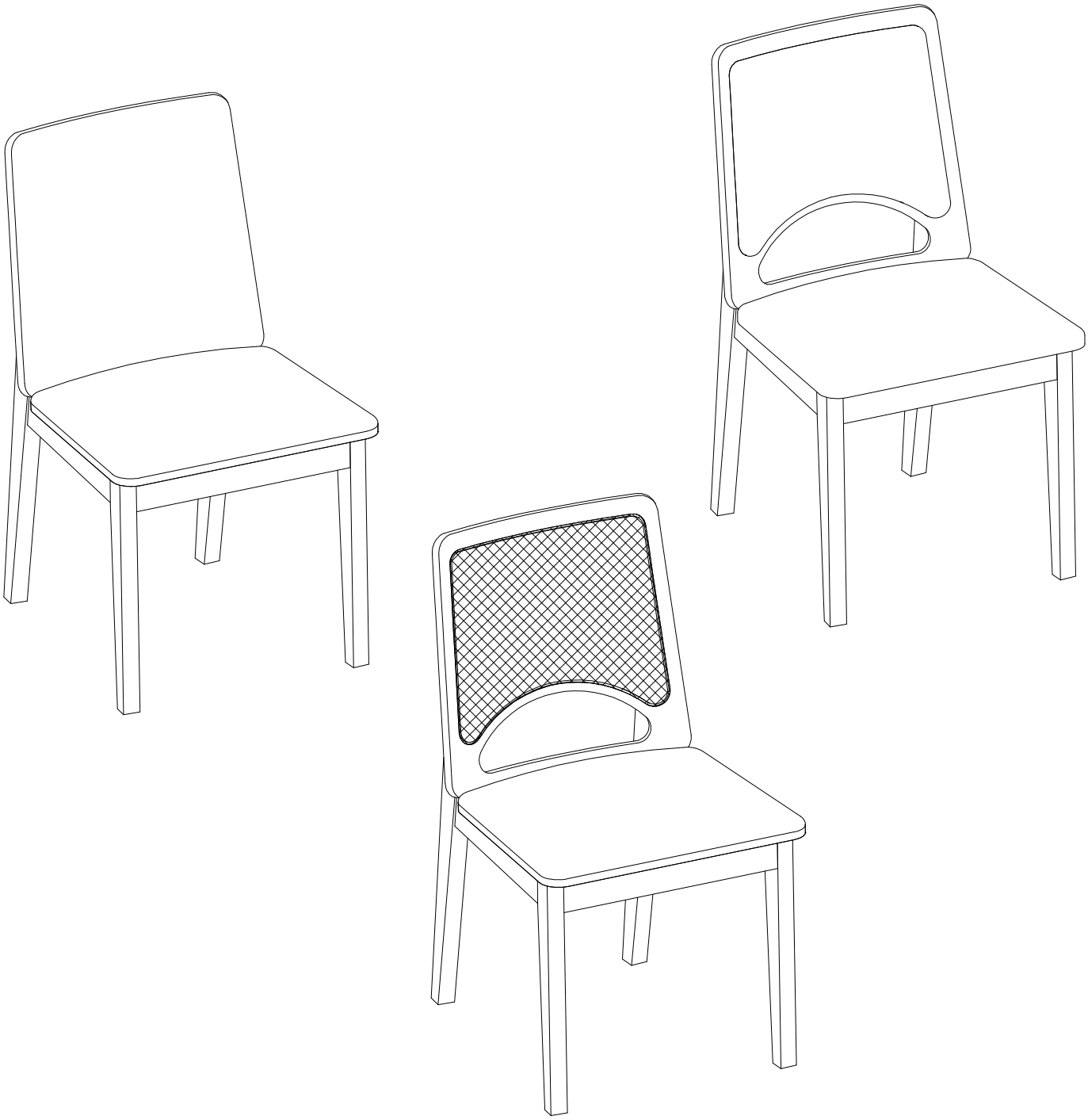

Atenção / Attention / Atención

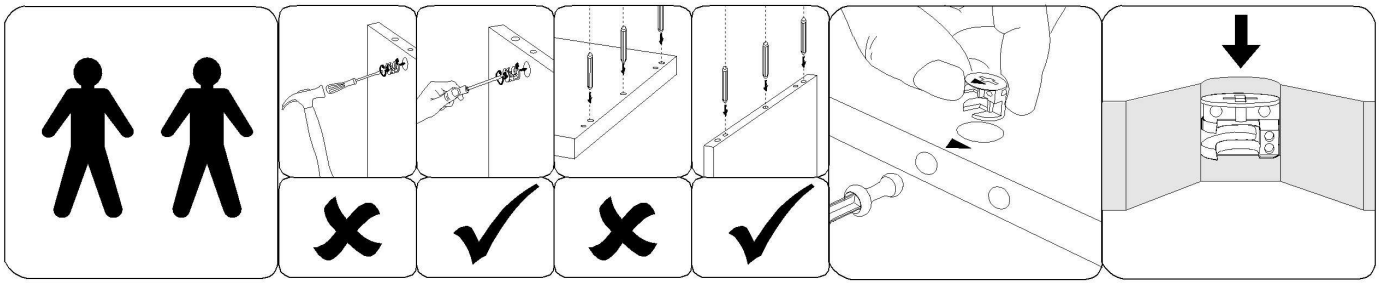

Alteração: 01

Data de alteração: 19/09/2024

MH-3285

RELAÇÃO DE COMPONENTES / PARTS LIST / LISTA DE COMPONENTES

VOLUME-1

LETRA	LÂMINADO	PEÇA	PART	PIEZA	MED/MEASURE/MED	QTDE
-	K071938	KIT ACESSÓRIOS	ACESSÓRY KIT	KIT ACESORIOS	xx	1
A	128307E	FRENTE	FRONT	FRENTE	xx	1
B	128308E	PERNA ENCOSTO	BACKREST LEG	PIERNA DEL RESPALDO	xx	1
C	128305E	LATERAL DIREITA	SIDE	LATERAL	383.0x65.0x21.0	1
C1	128306E	LATERAL ESQUERDA	SIDE	LATERAL	383.0x65.0x21.0	1
D	128311E	ASSENTO	SEAT	ASIENTO	xx	1
E	F328591E	ENCOSTO ESTOFADO	UPHOLSTERED BACKREST	RESPALDO TAPIZADO	xx	1

VOLUME-1

LETRA	LÂMINADO	PEÇA	PART	PIEZA	MED/MEASURE/MED	QTDE
-	K071938	KIT ACESSÓRIOS	ACESSÓRY KIT	KIT ACESORIOS	xx	1
A	128307E	FRENTE	FRONT	FRENTE	xx	1
B	128308E	PERNA ENCOSTO	BACKREST LEG	PIERNA DEL RESPALDO	xx	1
C	128305E	LATERAL DIREITA	SIDE	LATERAL	383.0x65.0x21.0	1
C1	128306E	LATERAL ESQUERDA	SIDE	LATERAL	383.0x65.0x21.0	1
D	128311E	ASSENTO	SEAT	ASIENTO	xx	1
F	F328592E	ENCOSTO ESTOFADO VAZADO	LEAKED UPHOLSTERED BACKREST	RESPALDO TAPIZADO CON FUGAS	xx	1

VOLUME-1

LETRA	LÂMINADO	PEÇA	PART	PIEZA	MED/MEASURE/MED	QTDE
-	K071938	KIT ACESSÓRIOS	ACESSÓRY KIT	KIT ACESORIOS	xx	1
A	128307E	FRENTE	FRONT	FRENTE	xx	1
B	128308E	PERNA ECOSTO	BACKREST LEG	PIERNA DEL RESPALDO	xx	1
C	128305E	LATERAL DIREITA	SIDE	LATERAL	383.0x65.0x21.0	1
C1	128306E	LATERAL ESQUERDA	SIDE	LATERAL	383.0x65.0x21.0	1
D	128311E	ASSENTO	SEAT	ASIENTO	xx	1
G	F328593E	ENCOSTO PALHA	STRAW BACKREST	RESPALDO DE PAJA	xx	1

EXPLOSÃO DE PEÇAS / EXPLOSION OF PARTS / EXPLOSIÓN DE LAS PIEZAS

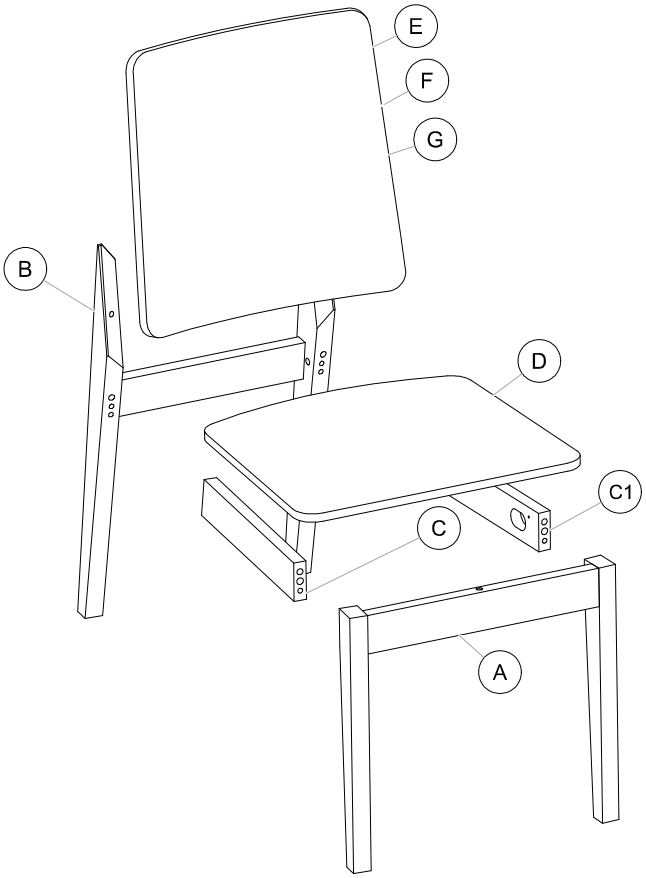

Elaborado por: CAD/CAM

Data de criação: 15/04/2024

MH-3285

RELAÇÃO DE COMPONENTES / PARTS LIST / LISTA DE COMPONENTES

KIT ACESSÓRIOS / ACESSORY KIT / KIT ACESORIOS				CÓDIGO DO KIT: K071938	
KIT-1					
REF.	QTDE	PEÇA	PART	PIEZA	IMAGE
1.f	1	CHAVE ALLEN 4 MM	4MM ALLEN KEY	CLAVE ALLEN 4MM	
47.e	2	PARAFUSO 1-4X50 CAB 17MM ALLEN	SCREW 1-4X50 HED 17MM ALLEM	TORNILLO 1-4X50 DE CABEZA 17MM ALLEM	
10.a	4	CAVILHA MADEIRA 10X30	10X30 WODEN PLUG	TARUGO 10X30	
11.q	4	MEIA LUA	HALF MOON	MEDIA LUNA	
17.aa	4	CANTONEIRA 40x27x3 ZA	CORNER 40X27X2MM ZA	CANTONEIRA 40X27X3MM ZA	
19.e	4	PARAFUSO M6x65MM	SCREW M6X65MM	TORNILLO M6X65MM	
21.m	8	PARAFUSO 4.5 X 16 CAB. PANELA	SCREW 4.5 X 16MM PA	TORNILLO 4.5 X 16MM PA	
21.r	4	BUCHA CILINDRICA M6	BUSH M6	CASQUILLO M6	
5.f	1	CHAVE ALLEN ABALUADA 5MM	ALLEN KEY BLOWN 5MM	CLAVE ALLEN SOPRADO 5MM	
7.a	4	CAVILHA MADEIRA 8X30	8X30 WODEN PLUG	TARUGO 8X30	

Passo
Step **1**
Paso

Antes de realizar a montagem da sua cadeira
observar o posicionamento do componente.
Em caso de dúvidas entre em contato através do SAC

Before assembling your chair
Observe the positioning of the component.
If you have any questions, please contact SAC

Antes de montar tu silla
Observe el posicionamiento del componente.
Si tienes alguna duda, por favor contacta con SAC.

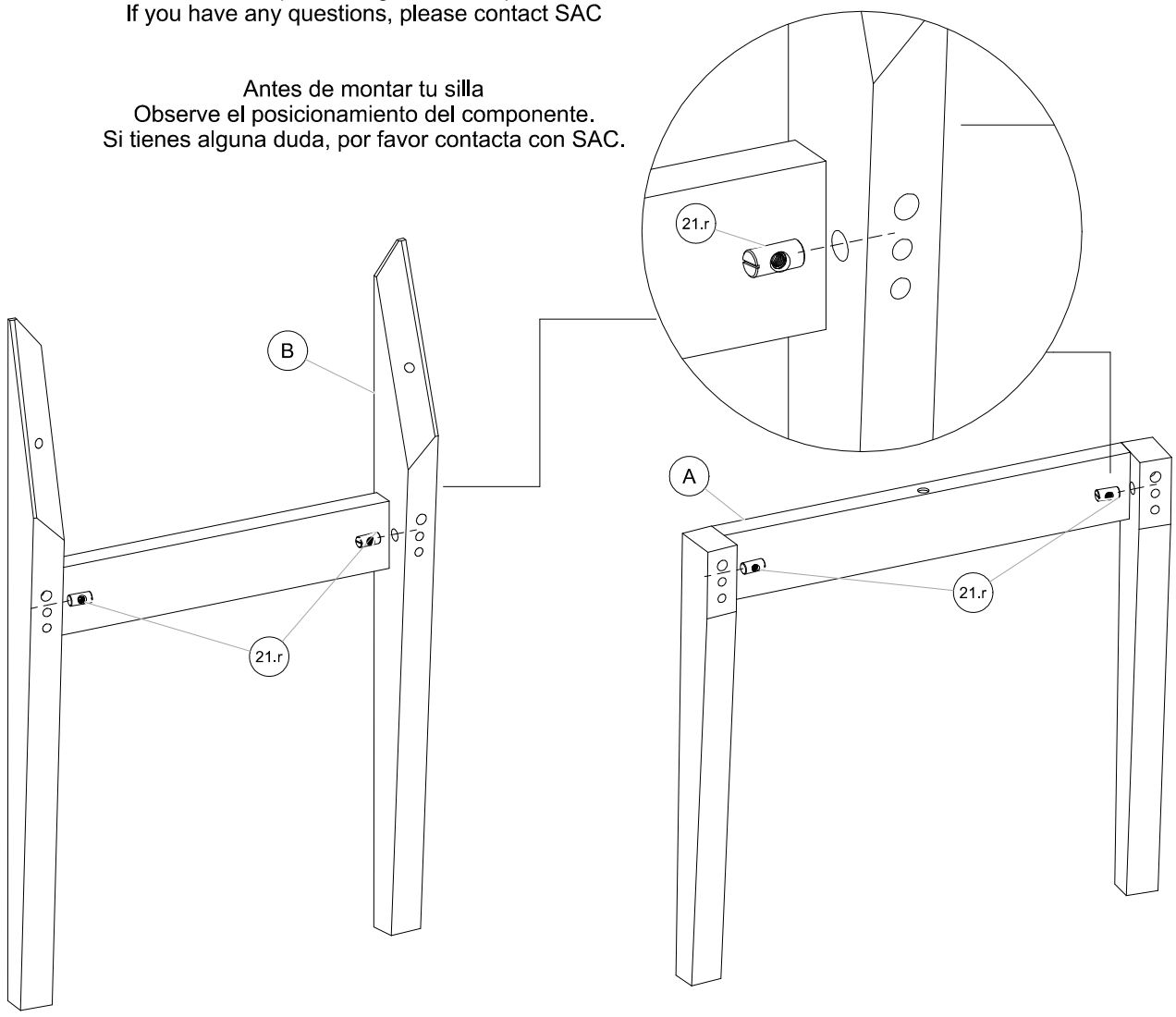

Elaborado por: CAD/CAM

Data de criação: 15/04/2024

MH-3285

Passo
Step **2**
Paso

Fixar a peça 19.e nas montagens A e B, posicionar as laterais C e C1 com o lado em ângulo para a peça B, logo após inserir a peça 11.q nas laterais C e C1.

Attach part 19.e to assemblies A and B, position sides C and C1 with the side at an angle to piece B, right after insert part 11.q on sides C and C1.

Conecte la pieza 19.e a los conjuntos A y B, Coloque los lados C y C1 con el lado en ángulo con la pieza B, justo después Inserte la pieza 11.q en los lados C y C1.

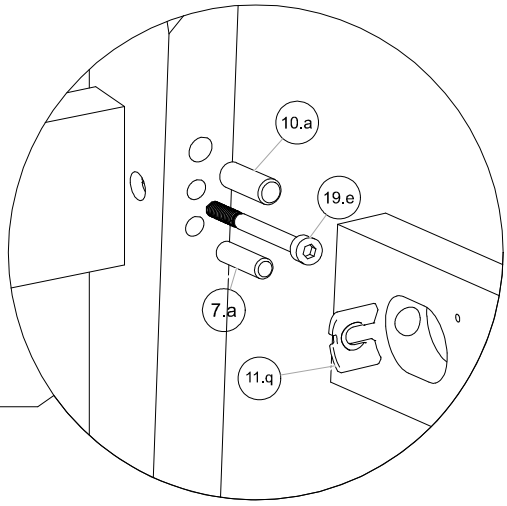

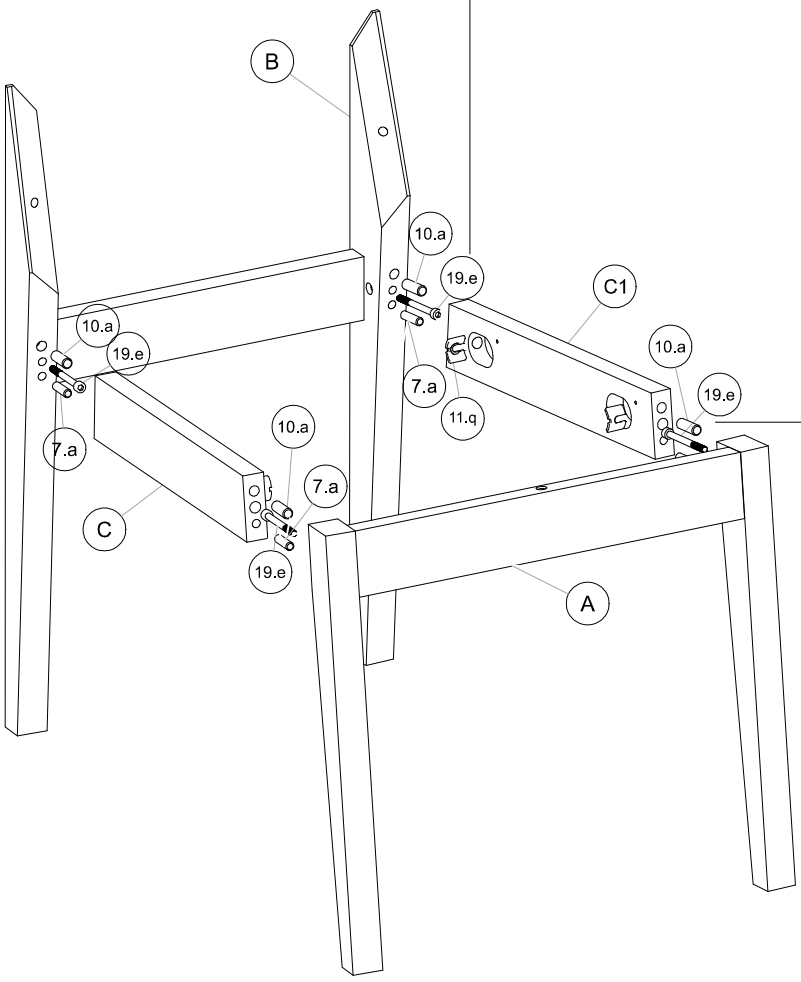

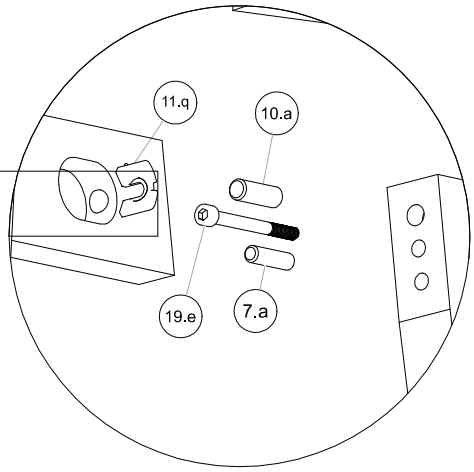

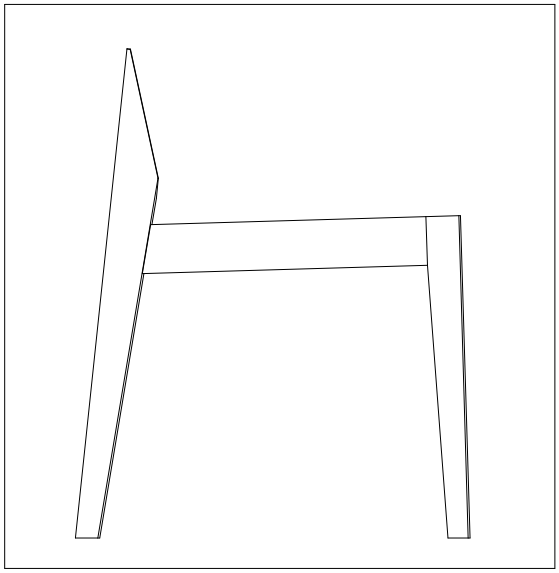

Alteração: 01

Data de alteração: 19/09/2024

Passo
Step **3**
Paso

Parafusar as peças utilizando a chave 5.f

Screw the parts together using the 5.f wrench

Atornille las piezas con la llave 5.f.

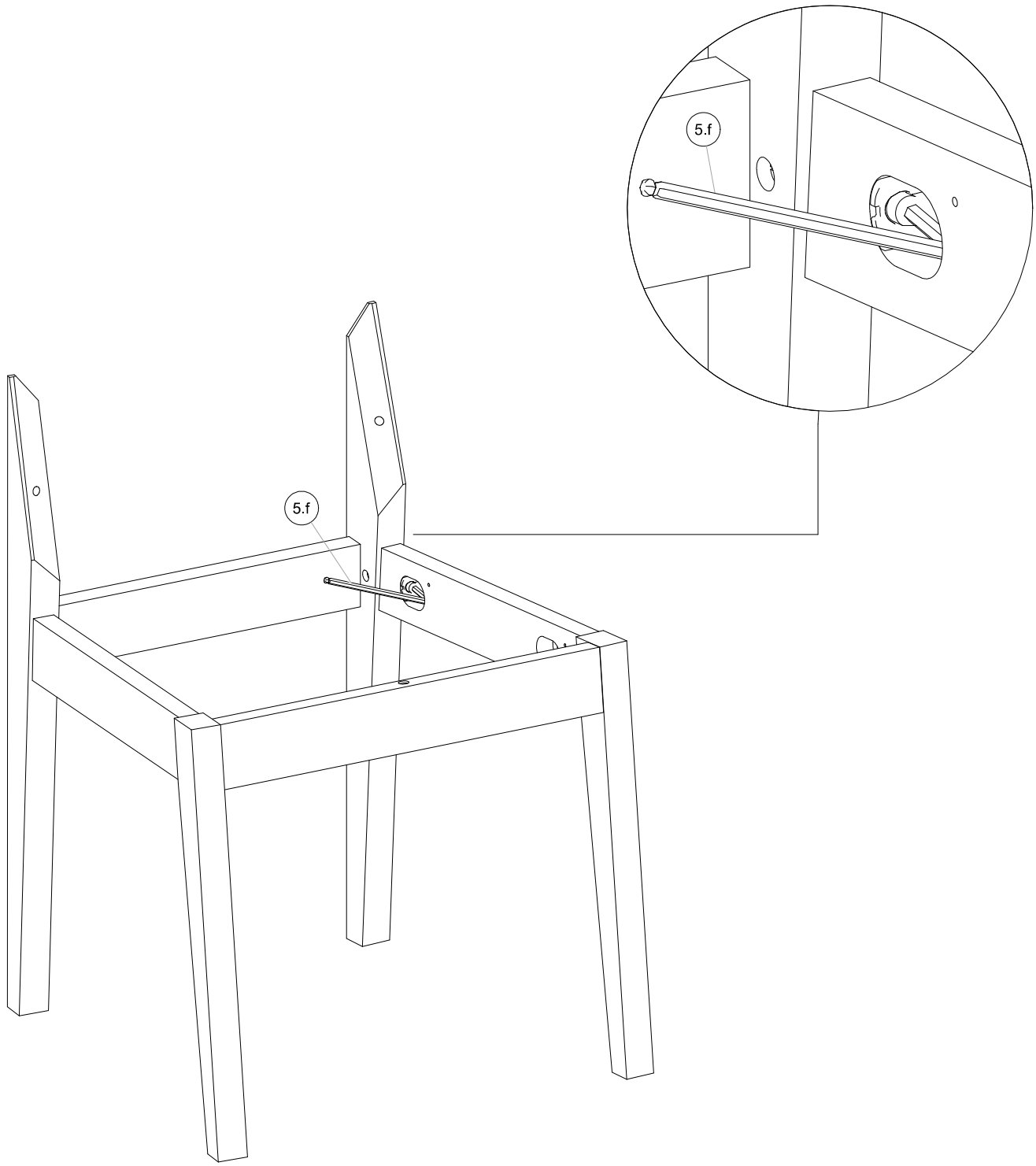

MH-3285

Passo
Step **4**
Paso

Parafusar primeiro o encosto (E,F,G)
utilizando o parafuso 47.e, e a chave 1.f

First screw the backrest (E,F,G)
using screw 47.e, and wrench 1.f

En primer lugar, atornille el respaldo (E,F,G)
utilizando el tornillo 47.e y la llave 1.f.

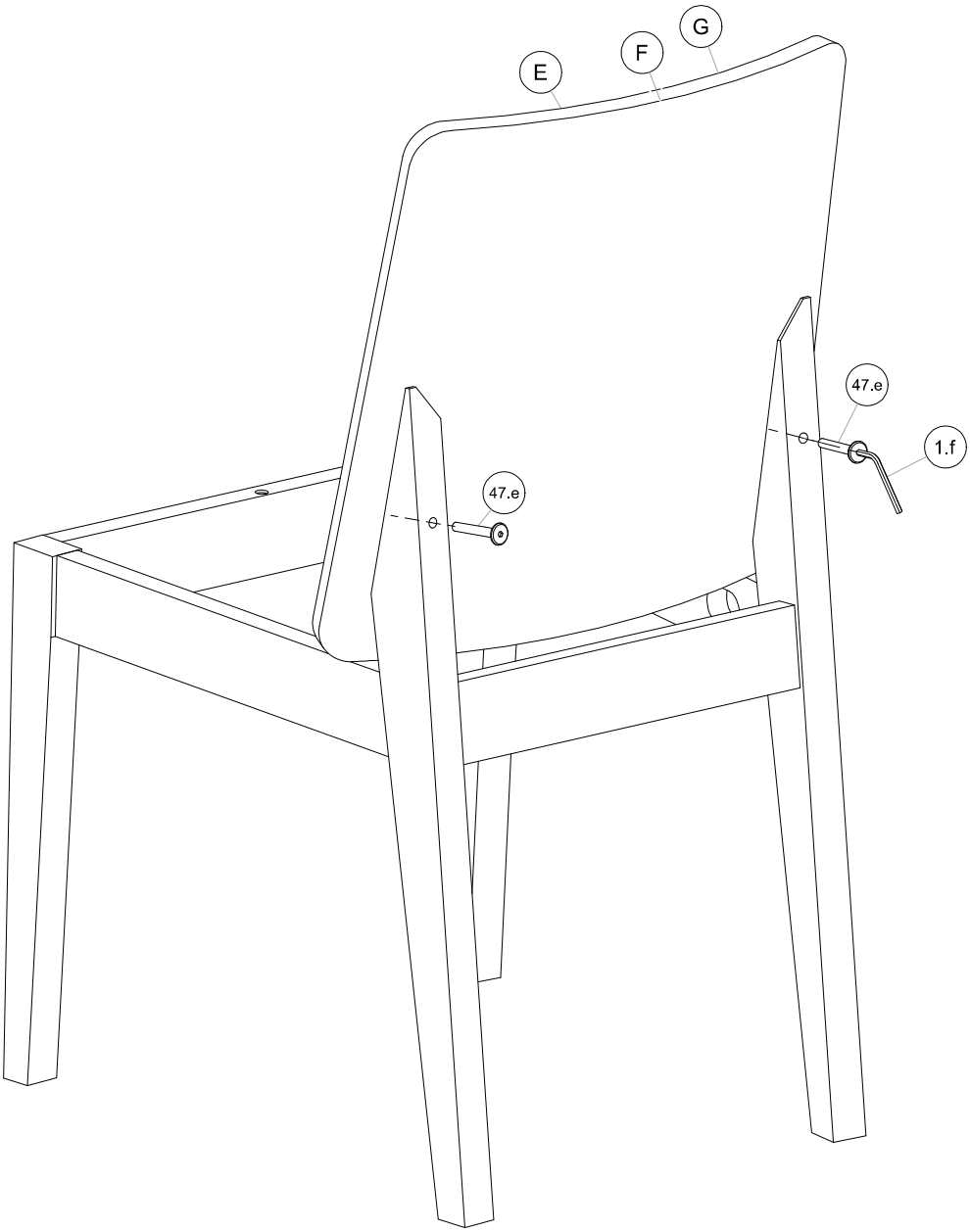

MH-3285

Passo
Step **5**
Paso

Agora precione o assento D contra o encosto (E,F,G)
parafusar as cantoneiras 17.aa utilizando os
parafusos 21.m, parafusar assento D nas laterais C e C1

Now press seat D against the backrest (E,F,G)
screw the angles 17.aa using screws 21.m,
screw seat D to sides C and C1
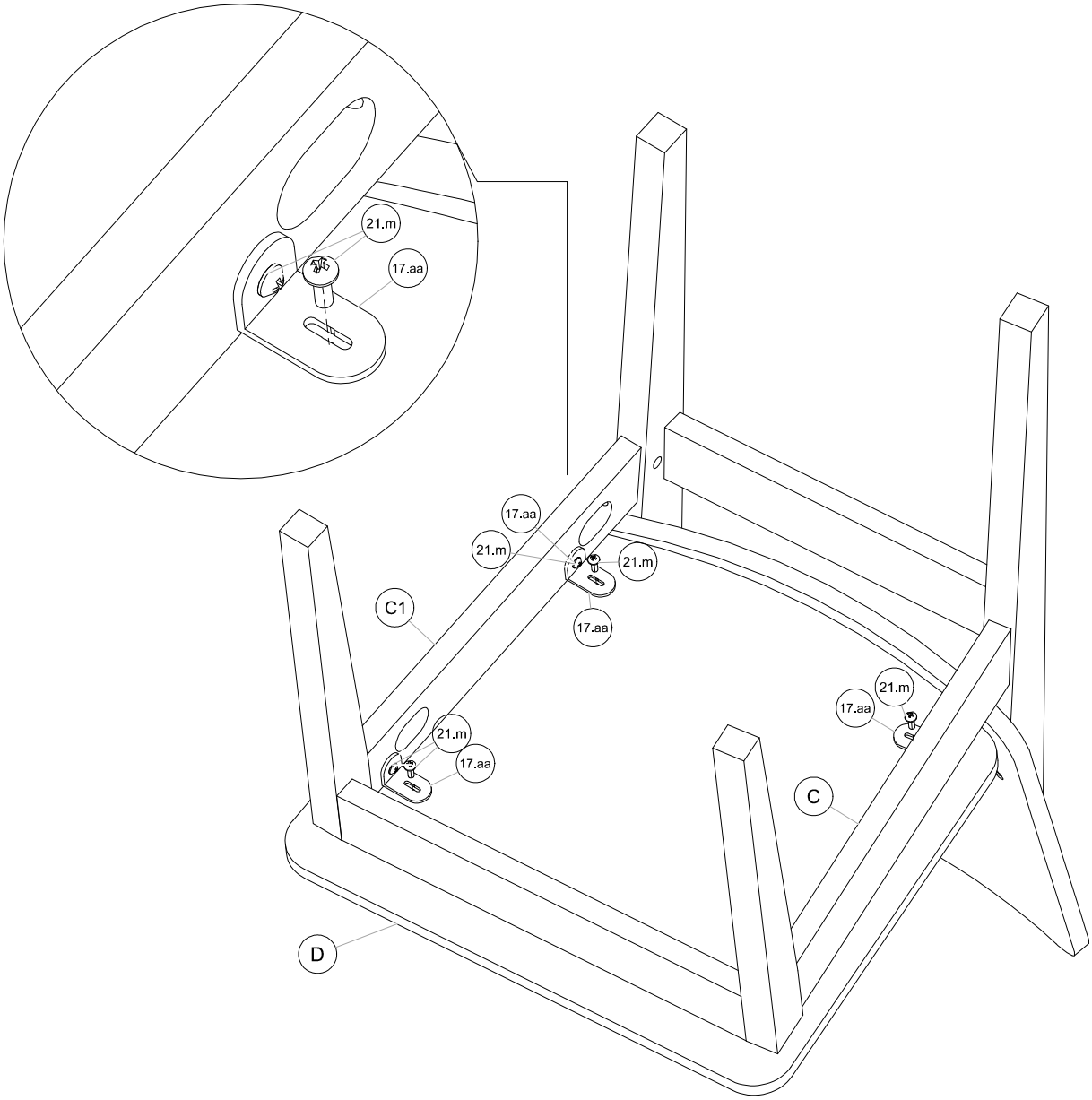
Ahora presione el asiento D contra el respaldo (E,F,G)
atornille los ángulos 17.aa con los tornillos 21.m,
atornille el asiento D a los lados C y C1.