DP-001-4970

Instruções de Montagem

/ Instrucciones de Armado / Assembly Instructions

4970 - G. ROUPA C/ COMODA FLORA

4970 - G. ROPA CON CÓMODA FLORA

4970 - WARDROBE WITH CHEST OF DRAWERS FLORA

Site: www.qmovi.com.br - e-mail: qmovi@qmovi.com.br

Atualização 4
Actualización / Update
09/02/2026

QR Code para acessar vídeo de montagem

RETIRAR A NUMERAÇÃO DAS PEÇAS COM ALCOOL

Produto/ product/ Producto
Peso suportado: 60 Kg distribuidos e sem impacto
Supported Weigt: 60 Kg distributed and without impact
Peso Suportado: 60 Kg distribuidos e sem impacto

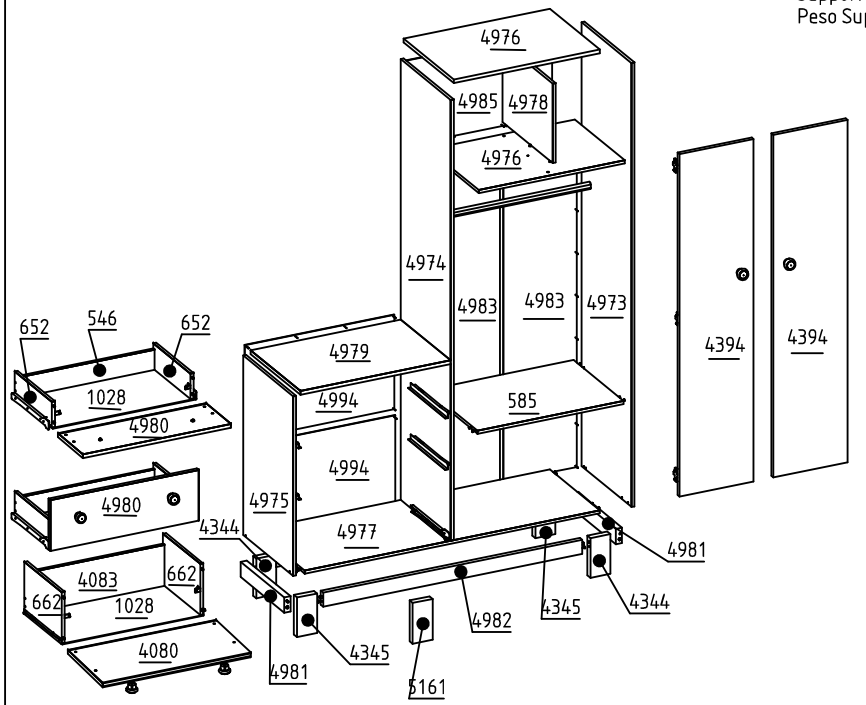

Sistema Anti-Tombamento
Sistema Anti-Vuelco
System Anti-Tipping

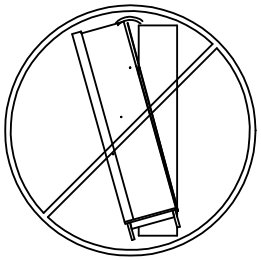

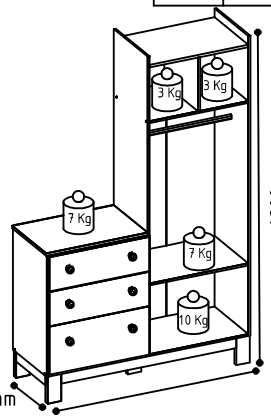

Cabideiro/ Clothes Rack/ Tendedero
Peso suportado no Cabideiro: 15 Kg distribuidos e sem impacto
Supported weight for clothes rack: 15 kg distributed and without impact
Peso soportado por tendedero: 15 Kg distribuidos e sem impacto

Gaveta/Drawer/Cajón
Peso Suportado para cada gaveta: 5 Kg distribuidos e sem impacto
Suported weight for eacho drawer: 5 Kg distributed and without impact
Peso soportado para cada cajón: 5 Kg distibuido e sem impacto

Legendas de Peças / Leyenda de Piezas / Legends of Parts

CÓD	DESCRIÇÃO	DESCRISIONES	DESCRIPTION	QTD	DIMENSÃO
546	CONTRA FUNDO	CONTRA EL FONDO	AGAINST BACKGROUND	2	535 X 80
585	PRATELEIRA	ESTANTE	SHELF	1	584 X 400
652	LATERAL GAVETA	CAJÓN LATERAL	SIDE DRAWER	4	347 X 110
662	LATERAL GAVETÃO	CAJÓN LATERAL	SIDE DRAWER	2	347 X 200
1028	FUNDO	ABAJO	BOTTOM	3	558 X 352
4080	FRENTE GAVETA	FRENTE DE CAJÓN	DRAWER FRONT	1	592 X 280
4083	CONTRA FUNDO	CONTRA EL FONDO	AGAINST BACKGROUND	1	535 X 160
4344	PE DIREITO	PIE DERECHO	RIGHT FOOT	2	155 X 80
4345	PE ESQUERDO	PIE IZQUIERDO	LEFT FOOT	2	155 X 80
4394	PORTA MAIOR	PUERTA PRINCIPAL	MAIN DOOR	2	1342 X 296
4973	LATERAL DIREITA	LADO DERECHO	RIGHT SIDE	1	1740 X 400
4974	LATERAL ESQUERDA	LATERAL IZQUIERDO	LEFT BACK	1	1728 X 400
4975	LATERAL ESQUERDA COMODA	LATERAL IZQUIERDO CÓMODO	COMFORTABLE LEFT BACK	1	692 X 400
4976	CHAPEU	SOMBRERO	HAT	2	584 X 400
4977	BASE	BASE	BASE	1	1180 X 400
4978	DIVISORIA NICHO	DIVISOR DE NICHO	NICHE DIVIDER	1	395 X 320
5161	PE CENTRAL	PE CENTRAL	CENTRAL PE	1	155 X 80
4980	FRENTE GAVETA	FRENTE DE CAJÓN	DRAWER FRONT	2	592 X 200
4981	TRAVESSA MENOR	PLATO PEQUEÑO	SMALL PLATE	2	330 X 60
4982	TRAVESSA GRANDE	PLATO GRANDE	LARGE PLATTER	2	1038 X 60
4983	FORRO	RECUBRIMIENTO	LINING	2	1352 X 298
4985	FORRO SUPERIOR	FORRO SUPERIOR	UPPER LINING	1	600 X 335
4994	FORRO DA COMODA	FORRO DE CÓMODA	DRESSER LINING	2	600 X 348

Instrução

01 - Utilize a embalagem para forrar o chão e iniciar a montagem;
02 - Separe as peças colocando em pé, nunca empilhe uns sobre os outros;
03 - Identifique as peças do móvel antes de iniciar a montagem;
04 - Caso a montagem for feita com parafusadeira com pressão de 5 Newtons, finalizando o aperto manual com chave, para primeira montagem, em caso de ensaio ou remontagem gerar reaperto manual das fixações.
05 - Aconselhamos que a montagem seja feita por montador profissional.

01 - Utilizar el material de embalaje para cubrir el suelo e iniciar el montaje.
02 - Separar las piezas que ponen en pie, nunca se apilan unas sobre otras.
03 - Identicar las partes móviles ante de comenzar ensamblaje.
04 - Si el montaje se realiza con una presión de apriete a 5 newtons, nalizó los tornillos con una llave de la primera asamblea. para la vericación o el reensamblaje generar manual de volver a apretar las jaciones.
05 - Se recomienda que el montaje se realiza por un instalador profesional.

01- Use packaging material to cover the oor and start the assembly
02 - Separate the pieces putting on foot, never stack on each other.
03 - Identify the mobile parts ans their numbers before starting assembly.
04 - If the assembly is done with tightening pressure to 5 newtons, nalized the thumbscrews with a key to the rst assembly. for testing or reassembly generate manual retightening the xings.
05 - We recommend that the mounting is done by a professional tter.

A 2539 QT: 27 PARAFUSO CHATA 4,0 X 40	B 2544 QT: 8 PARAFUSO FLANGEADO 3,5 X 30	C 2536 QT: 60 PARAFUSO CHATA 3,5 X 12	D 2430 QT: 14 PREGO 12 X 12	E 2552 QT: 90 PREGO 10 X 10	
F 4967 QT: 8 PUXADOR	G 174 QT: 1 PERFIL H H 183 QT: 1 PERFIL H	I ** QT: 17 TAPA PARAF ADESIVO	J 248 QT: 5 SAPATA OVAL 12 X 50	K 29 QT: 9 CANT. METALICA 16 X 16	L 245 QT: 1 SACHE COLA	M 250 QT: 2 SUP. BASTAO OBILONGO
N 34 QT: 38 CAVILHA 6 X 30MM O 37 QT: 8 CAVILHA 8 X 30MM	P 45 QT: 6 DOBRADIÇA	Q 23 QT: 1 CAB OBILONGO 577 R 41 QT: 3 CORREDIÇA 350MM	S 88 QT: 10 FIXADOR FORRO	T 4028 QT: 8 CAST. GIROFIX 12MM	U 1587 QT: 8 PINO DE GIROFIX V 2545 QT: 24 PARAF FLANG 4,0 X 14	W 20 QT:1 BUCHA PAREDE 8MM X 2547 QT: 1 PARAFUSO 4,5X45MM	Y 3169 QT: 1 CANTONEIRA AÇO

** 258 BRANCO/4165 ROSA

TERMO DE GARANTIA- a Qmovi garante este produto por defeito de fabricação pelo devido prazo legal de 90 dias a contar da emissão da Nota ao consumidor. Apresentar este certificado de garantia acompanhadoda Nota fiscal do local de aquisição do produto.
*Ao solicitar peças para Assistência Técnica ao lojista, informe o código do produto, a cor, o número da peça danificada e o lote.

*Plazo de garantia - a qmovi garantiza este producto por defecto de fabricación durante el prazo legal de 90 diaa desde la emisión de la factura al consumidor. Presente este certificado de garantia junto con el redibo de compra del establecimiento.
*Cuando solicite piezas para asistencia técnica al tendero, introduzca el código del prodcto, el color, el número de pieza danãdo y el lote.

*warranty term - qmovi guarantees thiis product against manufacturing defect for the due legal period of 90 days from the issuance of the invoice to the consumer.
Submit this certificate of guarantee accompainied by the purchase receipt of the place of purchase of tue product.
*When ordering parts to the Tecnical Assistence, inform the product code, the color, the number of the damaged part and the batch. Please contadt us by email to

1

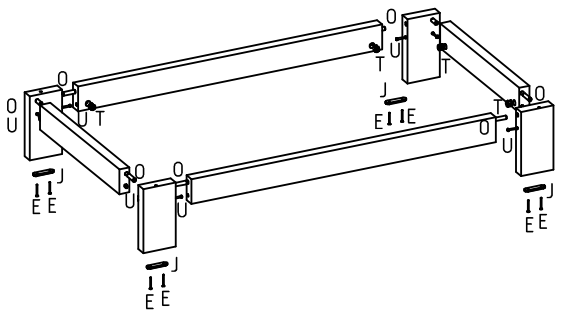

2

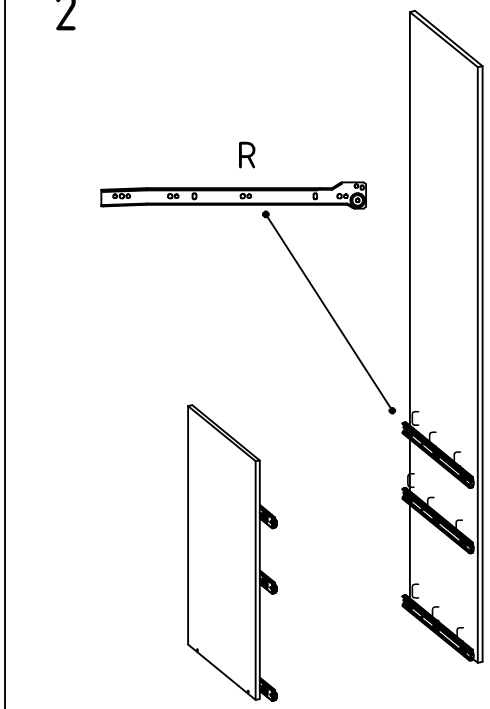

3

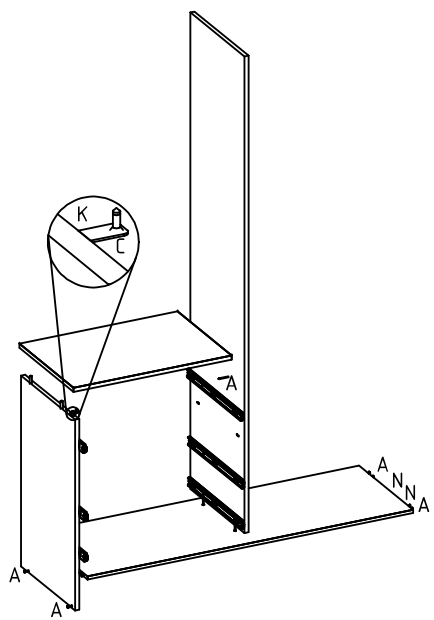

4

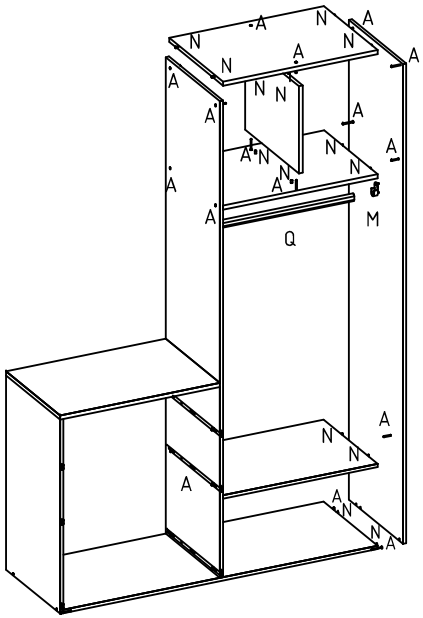

5

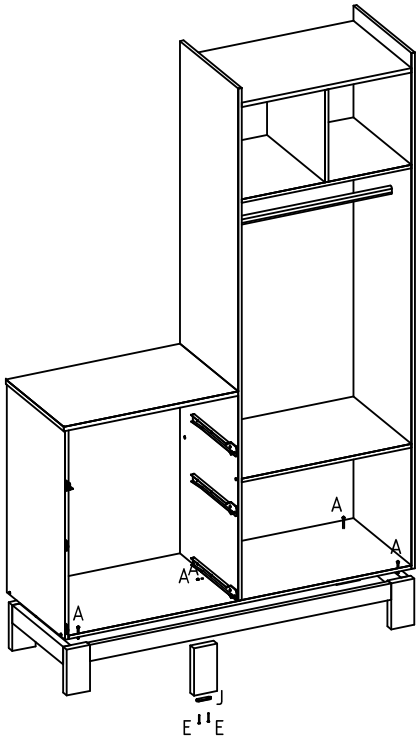

6

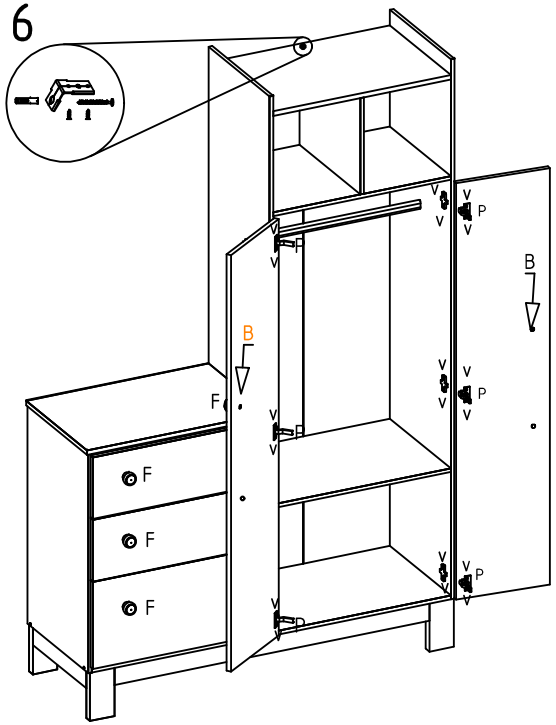

7

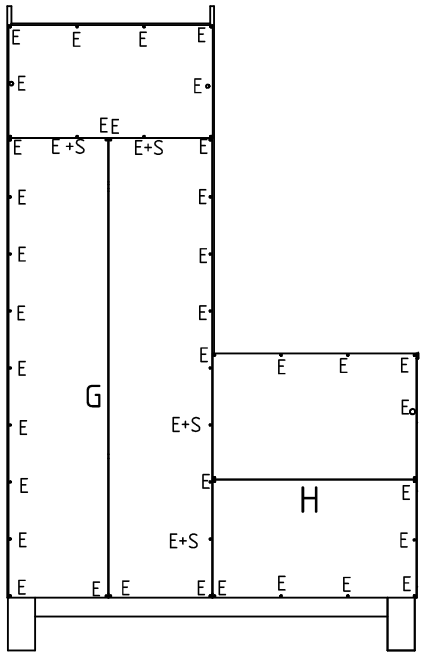

8

