Ind. e Com. de Móveis Henn
Mondaí - SC - Brasil
+55 49 3674.3500
@moveishenn
www.henn.com.br

INSTRUÇÕES DE MONTAGEM

INSTRUCCIONES DE MONTAJE
ASSEMBLY INSTRUCTIONS

ROUPEIRO PALACE 02 PORTAS DESLIZANTES
ARMARIO PALACE 02 PUERTAS DESLIZANTES | PALACE 02 WARDROBE SLIDING DOORS

D237-106 Rústico/Off White
D237-130 Castanho HP
D237-198 Jequitibá Brilho
D237-214 Cinamomo
D237-221 Cinamomo/Off White

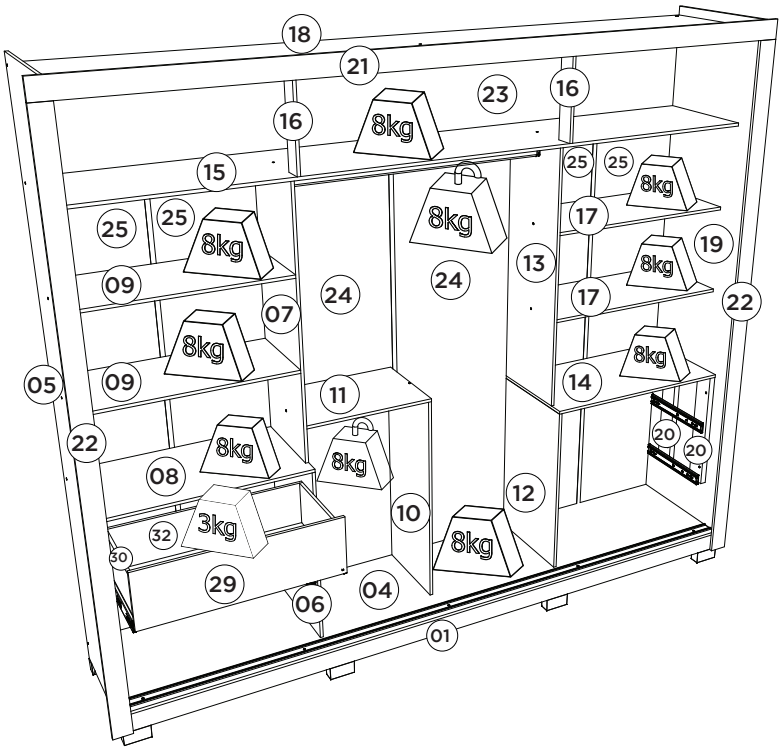

Pesos máximos recomendados com carga distribuída
Peso máximo recomendado con la carga distribuida
Recommended maximum weights with evenly distributed.

Requisitos para montagem
Requisitor para la montaje
Assembly Requirements

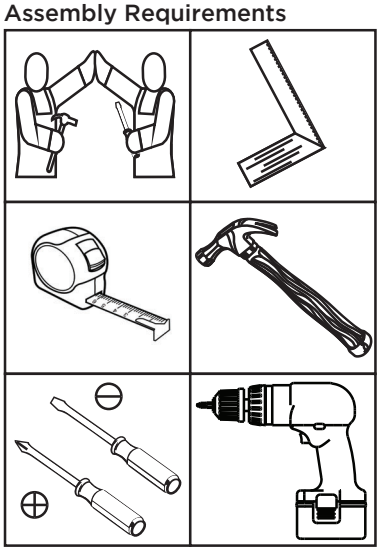

Imagens meramente ilustrativas
Imágenes meramente ilustrativas
Images for illustration only

AVISO
Para limpeza de seu móvel, use uma flanela seca ou umedecida, e não utilize produtos químicos que possam danificar seu produto.

SISTEMA DE MONTAGEM
O sistema de montagem dos produtos, funciona de acordo com a ordem crescente dos números indicados no desenho. Ex: 01, 02, 03, 04... até a conclusão da montagem.

ASSISTÊNCIA TÉCNICA
Para solicitação de Assistência Técnica você consumidor deverá entrar em contato com o Lojista o qual você realizou a compra deste produto e solicitar a assistência técnica das peças avariadas. A garantia abrange todas as peças, partes e componentes que eventualmente venham apresentar defeito de fabricação no prazo de 03 (três) meses, contando a partir da entrega do produto ao consumidor, mediante nota fiscal de compra. Se houver qualquer alteração na estrutura do produto ou ocorrer defeito por negligência do montador/consumidor em relação a instrução de montagem e manuseio, não será fornecido assistência técnica gratuita.

ADVERTENCIA
Para limpieza de su móvil, use una franela seca o húmeda, y no utilice productos químicos que puedan dañar su producto.

SISTEMA DE MONTAJE
El sistema de montaje de los productos funciona de acuerdo con el orden creciente de los números indicados en el dibujo. Ej.: 01, 02, 03, 04... hasta la conclusión del montaje.

ASISTENCIA TÉCNICA
Para solicitar Asistencia Técnica, el consumidor debe comunicarse con el Comercio que usted realizó la compra de este producto y solicita asistencia técnica para las partes dañadas. La garantía cubre todas las partes, piezas y componentes que eventualmente puedan presentar defecto de fabricación en el plazo de 03 (tres) meses, contados a partir de la entrega del producto al consumidor, mediante factura de compra. Si se produce algún cambio en la estructura del producto o se produce un defecto por negligencia del montador/consumidor en relación con las instrucciones de montaje y manipulación, no se prestará asistencia técnica gratuita.

NOTICE
To clean your furniture, use a dry or wet cloth, and do not use chemicals that may damage your product.

ASSEMBLY SYSTEM
The products' assembly system works according to the increasing order of the indicated numbers. For example: 01, 02, 03, 04 ... to the end of the assembly.

TECHNICAL ASSISTANCE
To request Technical Assistance, the consumer must contact the retailer from whom you purchased this product and request technical assistance for the damaged parts. The warranty covers all parts, parts and components that may eventually present a manufacturing defect within a period of 03 (three) months, counting from the delivery of the product to the consumer, by means of a purchase invoice. If there is any change in the structure of the product or defect occurs due to negligence of the assembler/consumer in relation to the assembly and handling instruction, free technical assistance will not be provided.

1

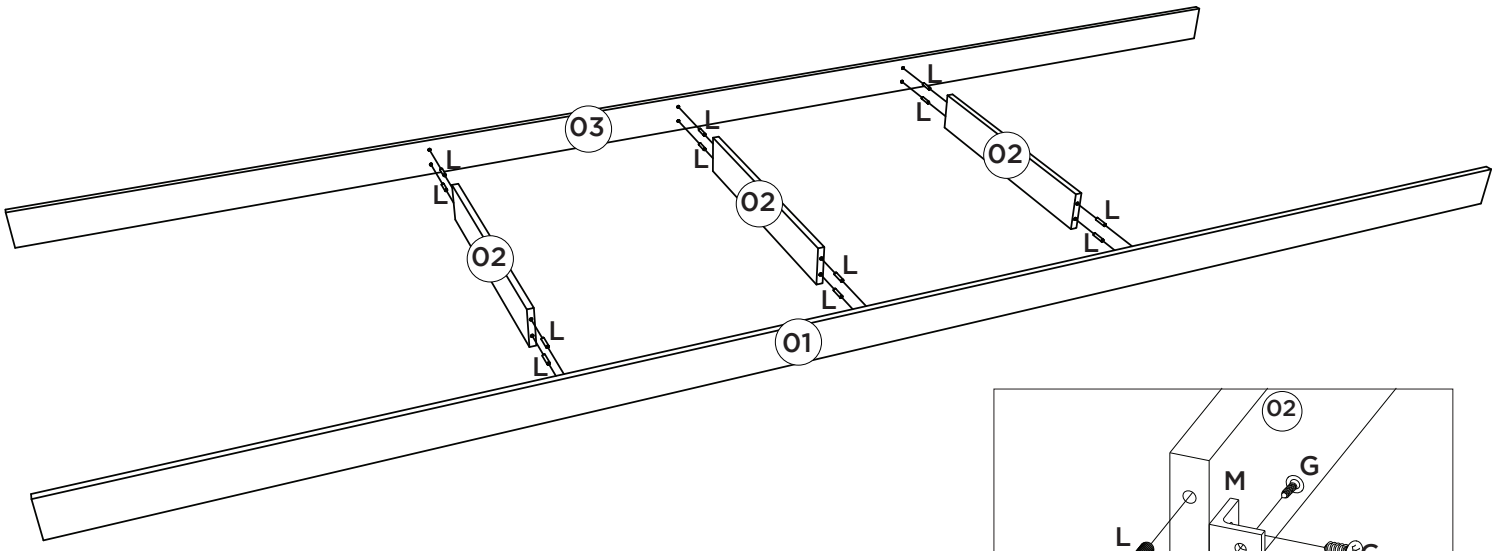

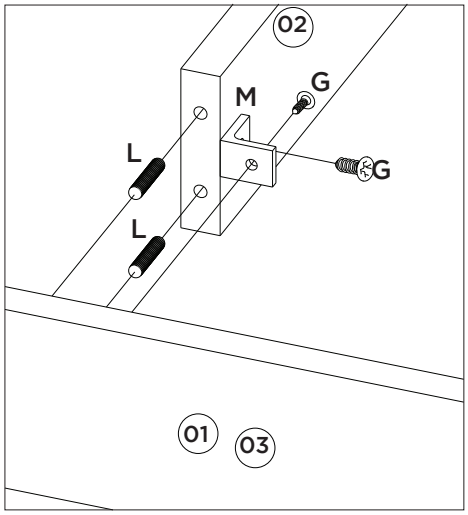

2

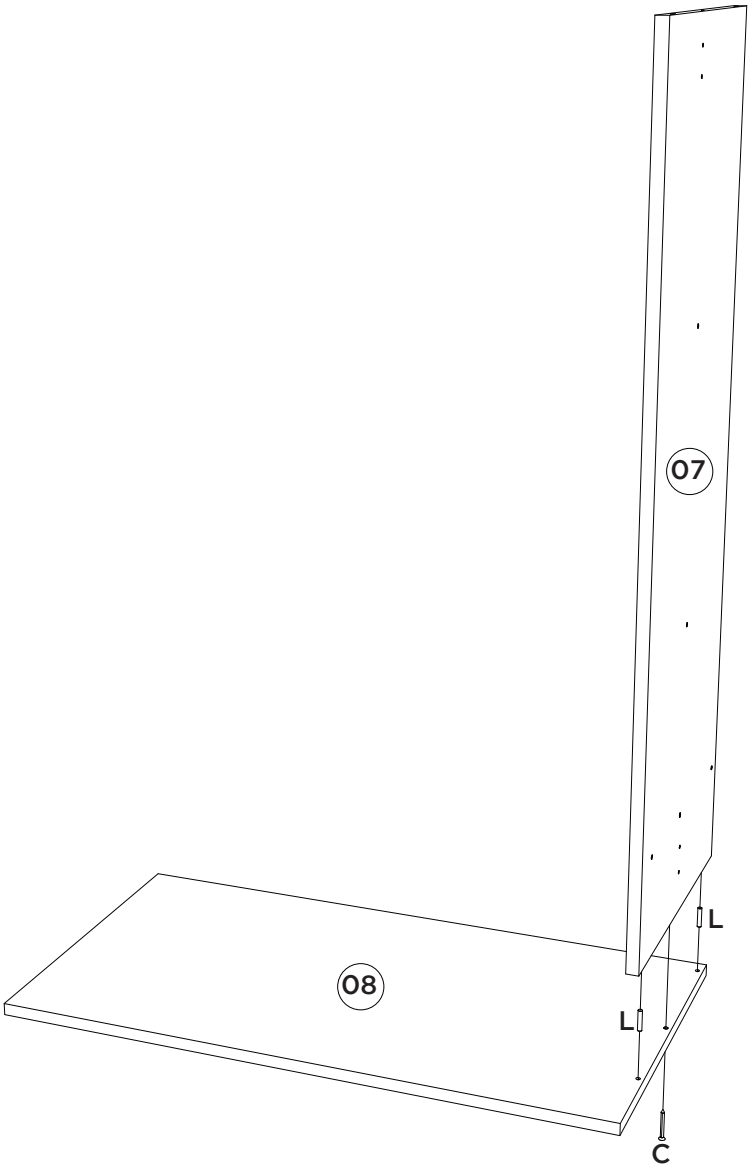

3

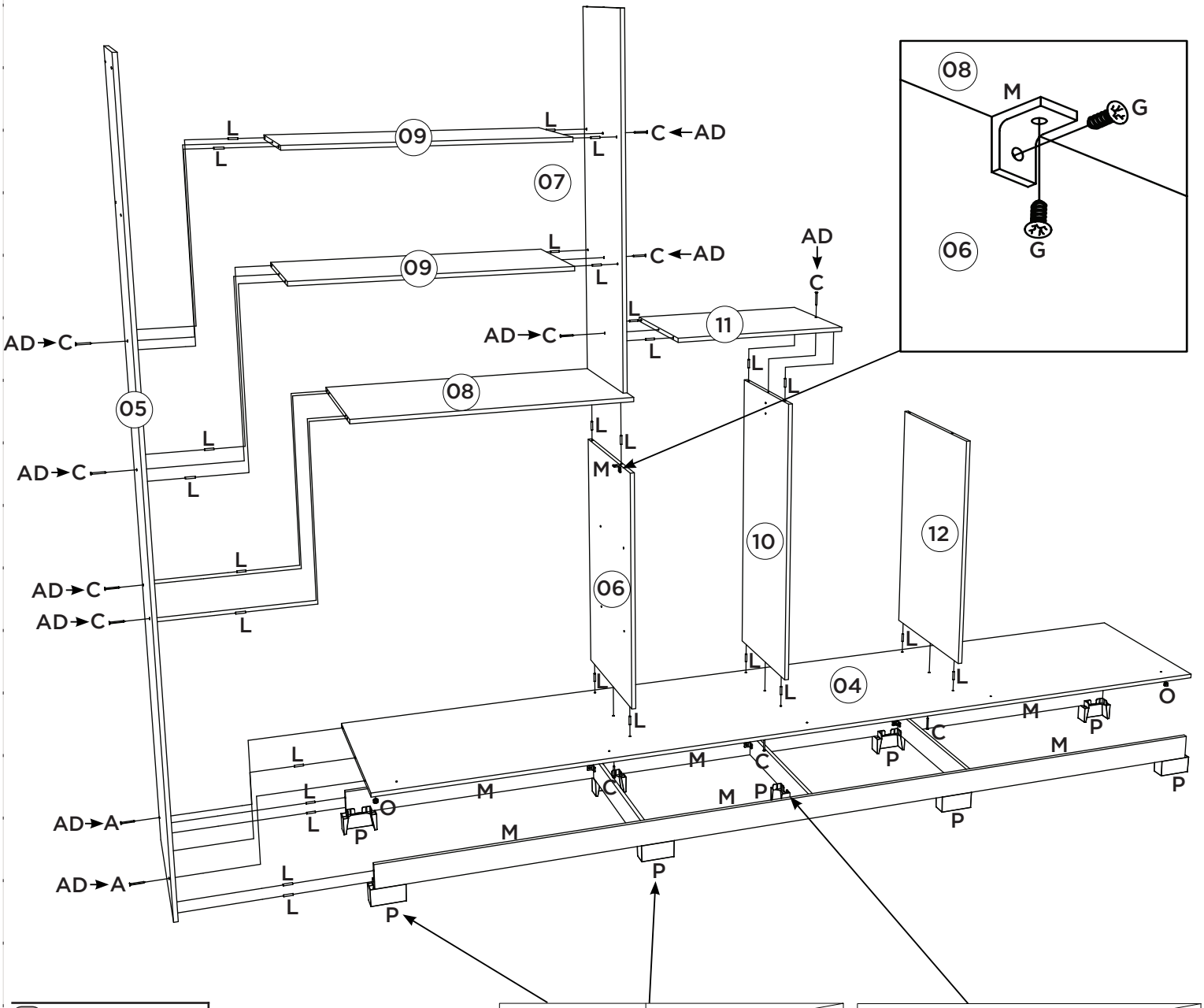

08
M
G
06
G
09
L
L
C ← AD
07
09
L
L
C ← AD
AD
C
11
L
L
AD → C
AD → C
05
08
L
L
M
L
L
AD → C
L
10
12
L
AD → C
06
AD → C
L
L
L
L
04
L
L
L
O
M
P
C
P
M
L
M
C
M
P
P
L
L
O
M
AD → A
P
M
P
AD → A
L
L
P
P

4

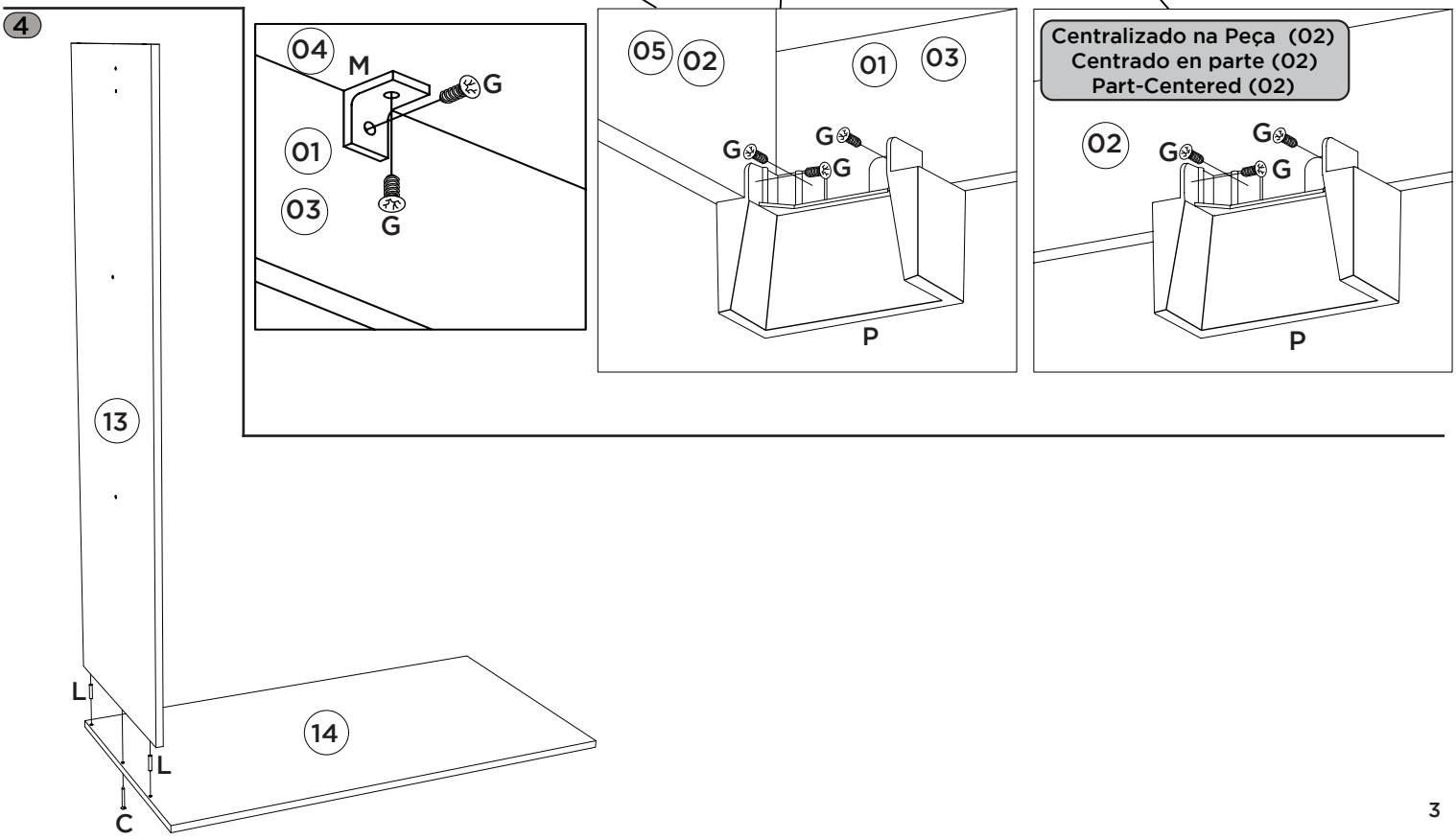

04
M
G
01
03
G
05
02
01
03
G
G
G
P
Centralizado na Peça (02)
Centrado en parte (02)
Part-Centered (02)
02
G
G
G
P
13
L
L
C
14

5

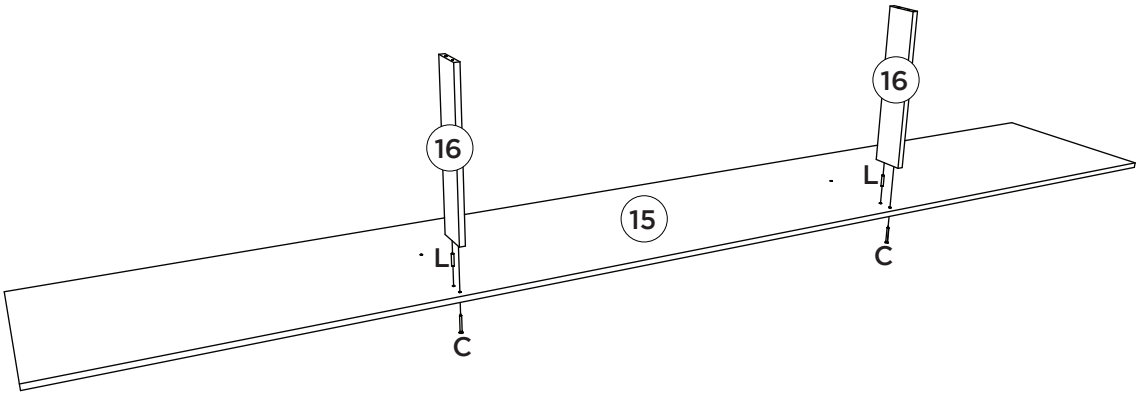
16
16
15
L
L
C
C

6

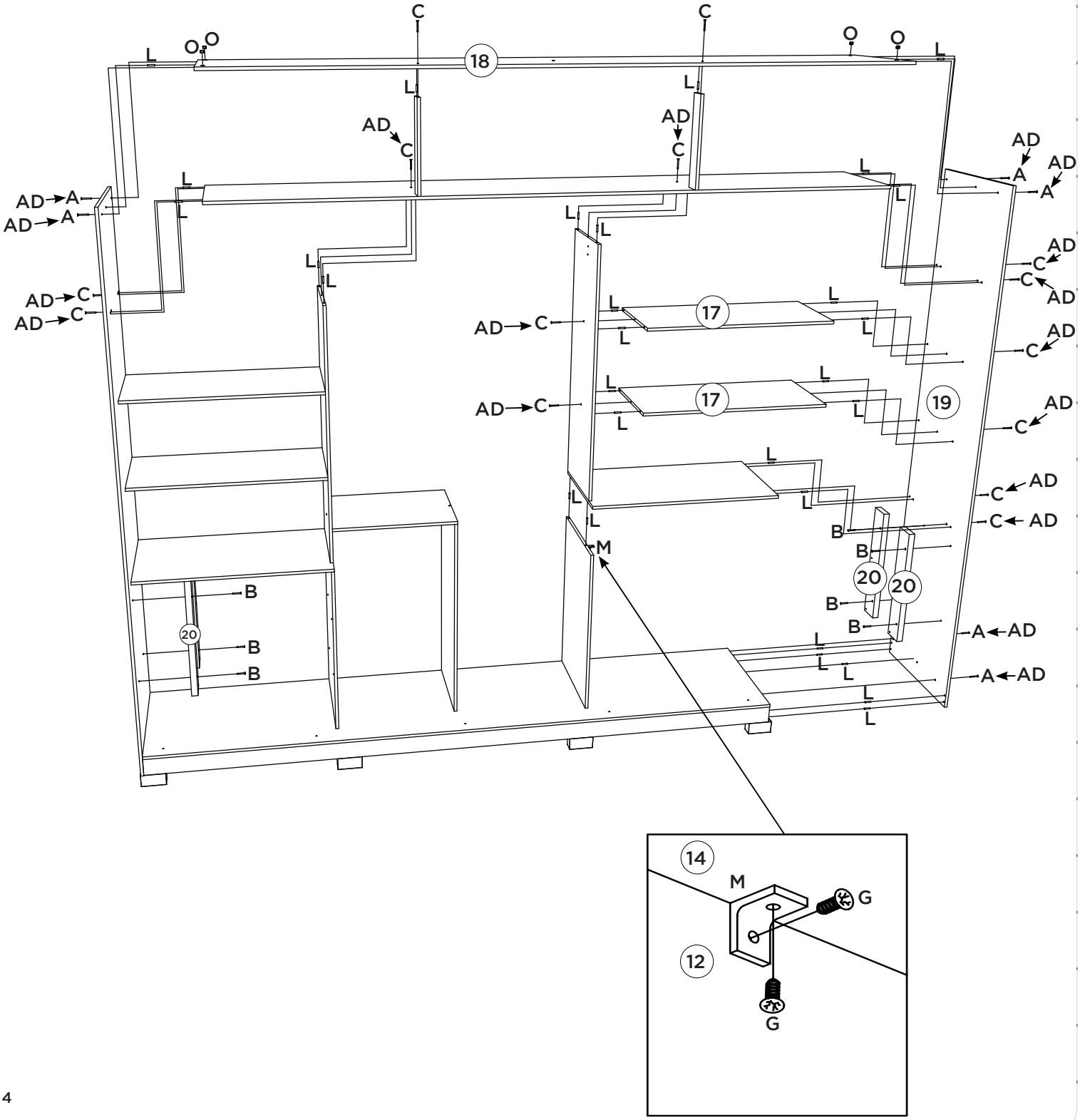
C
C
O
O
O
O
L
L
L
L
18
AD
C
AD
C
AD
A
AD
A
AD
A
AD
A
AD
C
AD
C
AD
C
AD
C
AD
C
AD
C
AD
C
AD
C
AD
C
AD
C
AD
C
AD
C
AD
C
AD
C
AD
C
AD
C
AD
C
AD
C
17
17
19
20
20
20
B
B
B
B
B
B
M
A
AD
A
AD
14
M
G
12
G

7

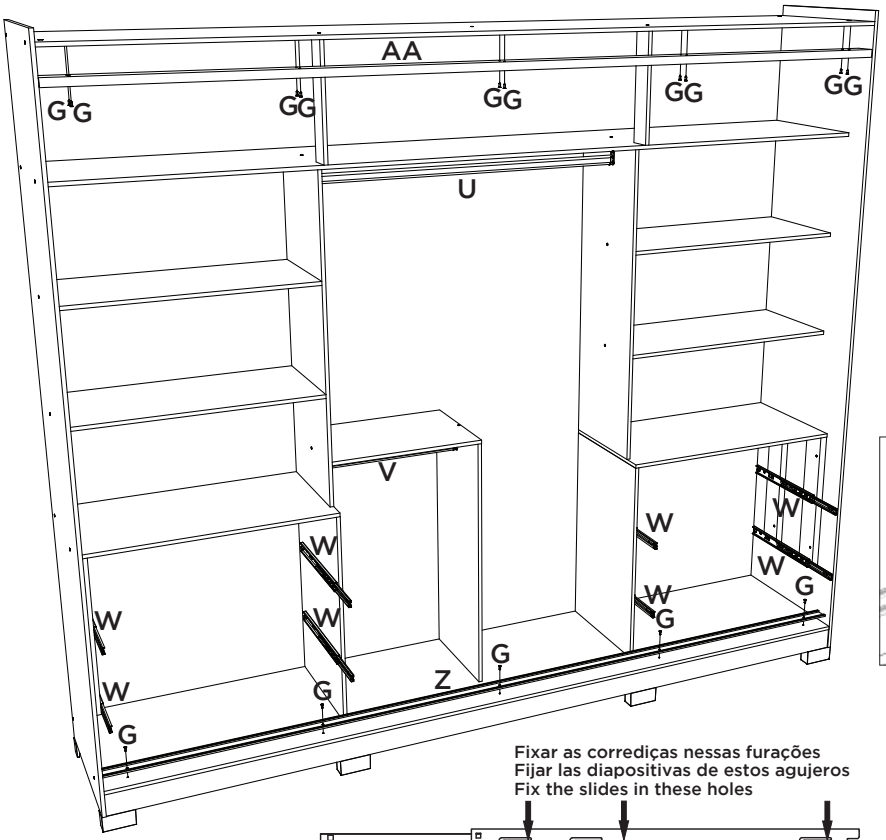

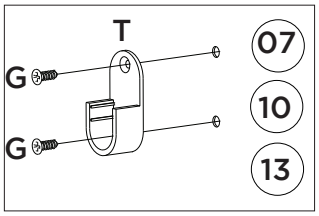

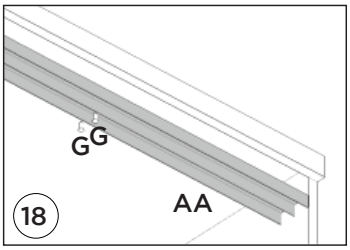

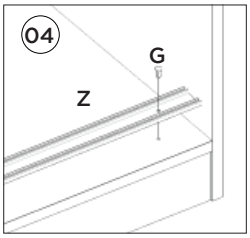

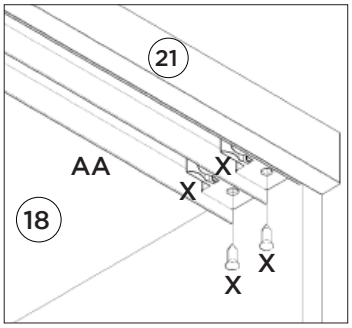

Fixar as corrediças nessas furações
Fijar las diapositivas de estos agujeros
Fix the slides in these holes

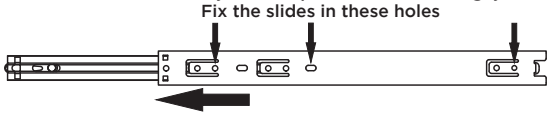

Fixar as corrediças nessas furações
Fijar las diapositivas de estos agujeros
Fix the slides in these holes

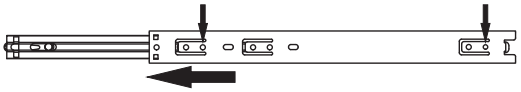

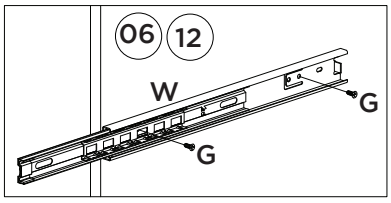

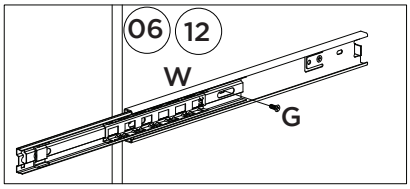

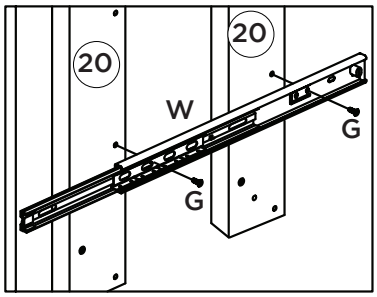

Vídeo: Dicas para fixar a Corrediça

Video: Consejos para arreglar la diapositiva

Video: Tips for Fixing the Slide

8

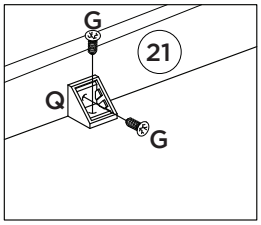

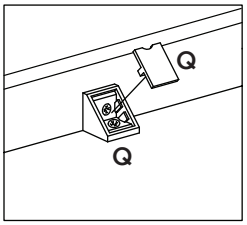

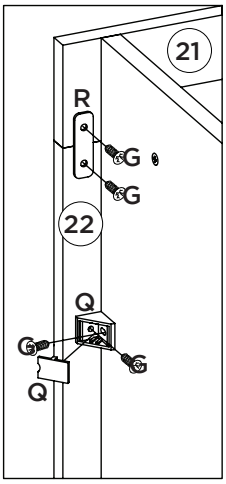

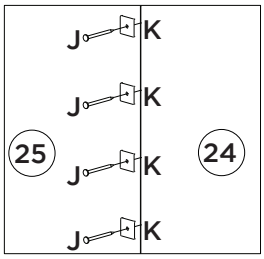

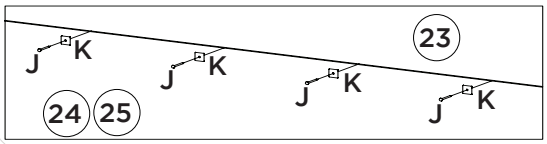

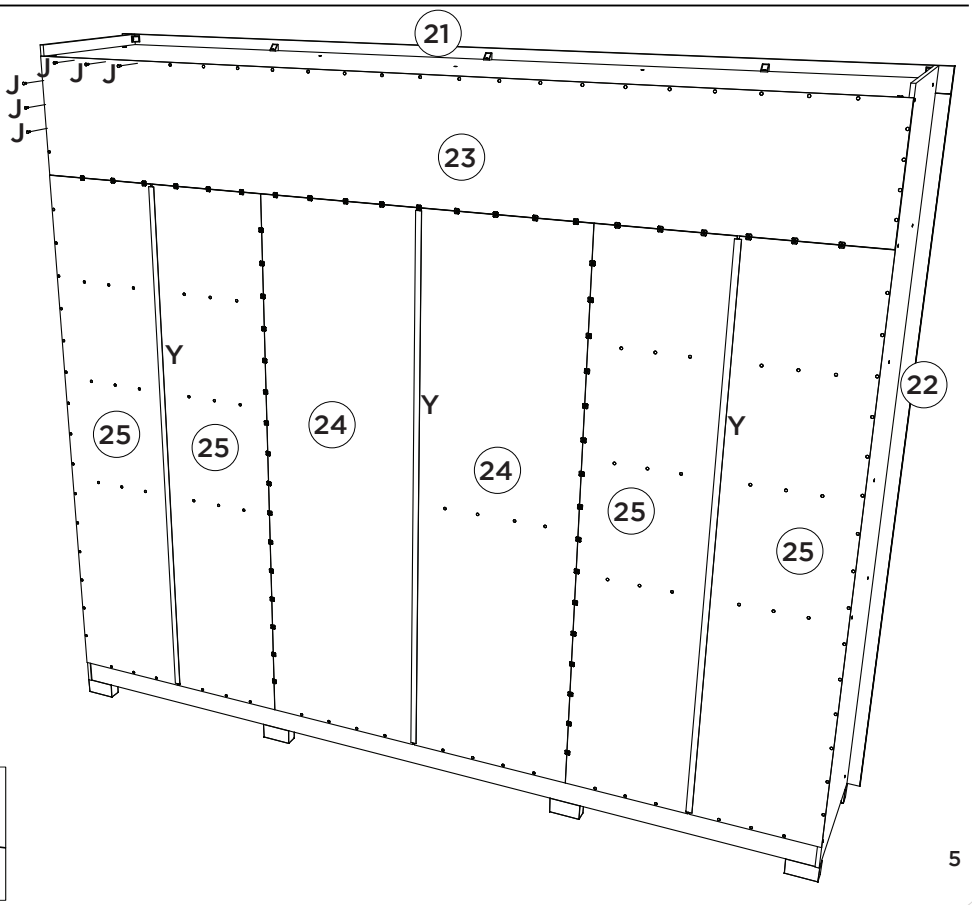

2x

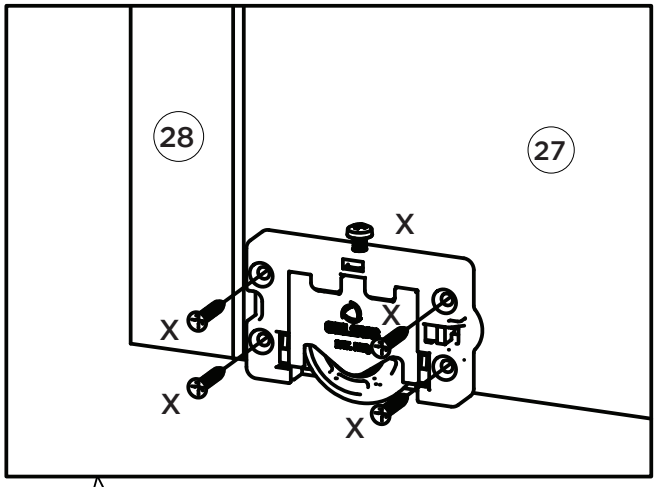

Deixar a Roldana (X) encostada na Moldura (28)

Deje la polea (X) contra el marco (28)

Leave the pulley (X) against the frame (28)

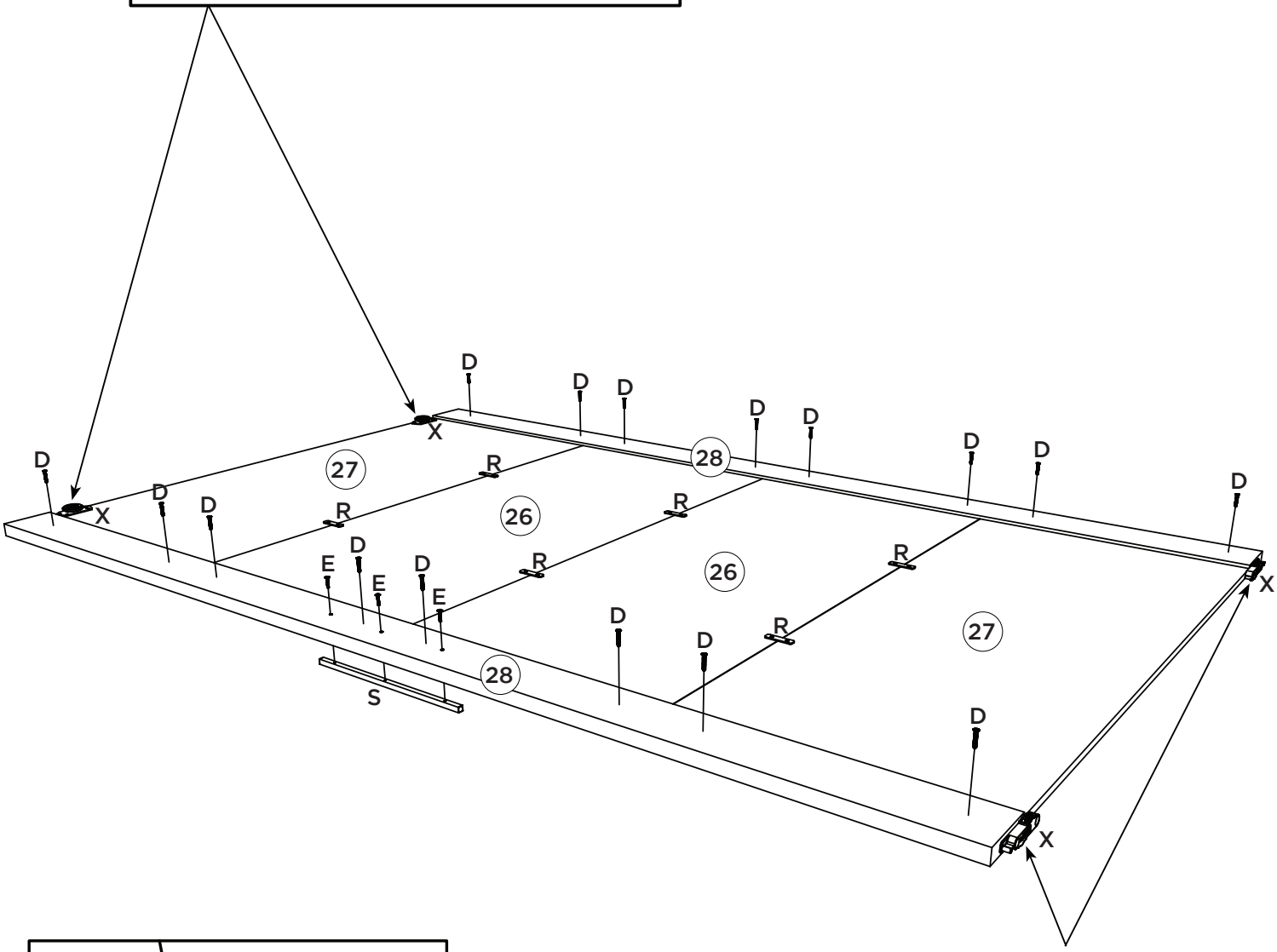

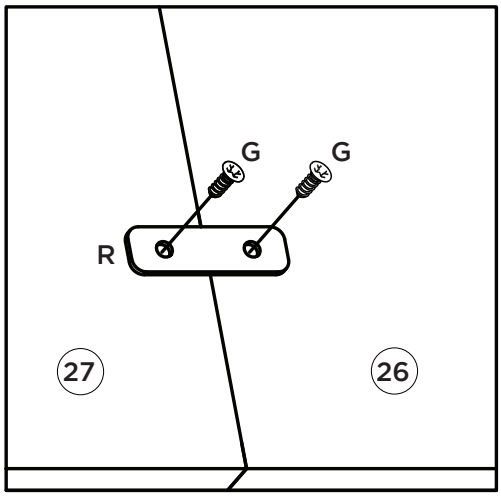

Pinação na Moldura (28)

Pinação el marco (28)

Pinação the frame (28)

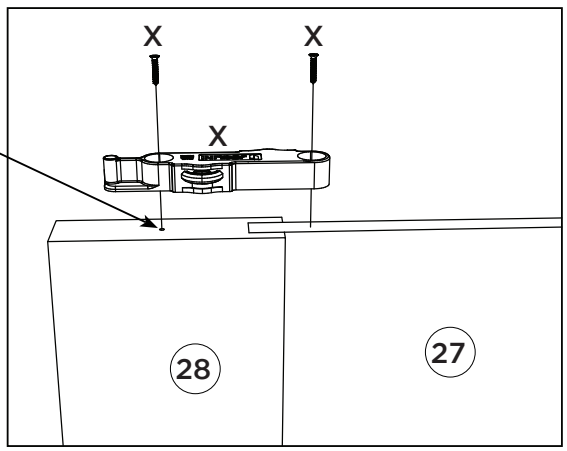

10

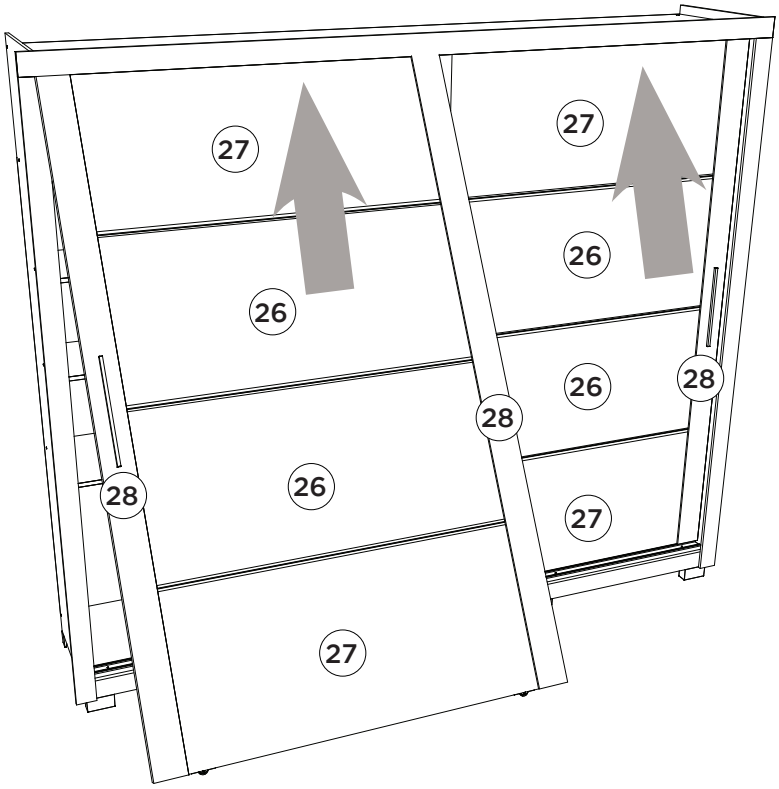

Para a colocação das portas nos trilhos encaixe primeira a porta no trilho de PVC superior (AA) e em seguida no trilho de alumínio inferior (Z).

Para la colocación de las puertas en la pista instalación de la puerta en la primera banda superior PVC (AA) y luego el riel de aluminio inferior (Z).

For placing the doors on the rails fitting the door on the PVC rail first (AA) and then on the lower aluminum rail (Z).

11

4x

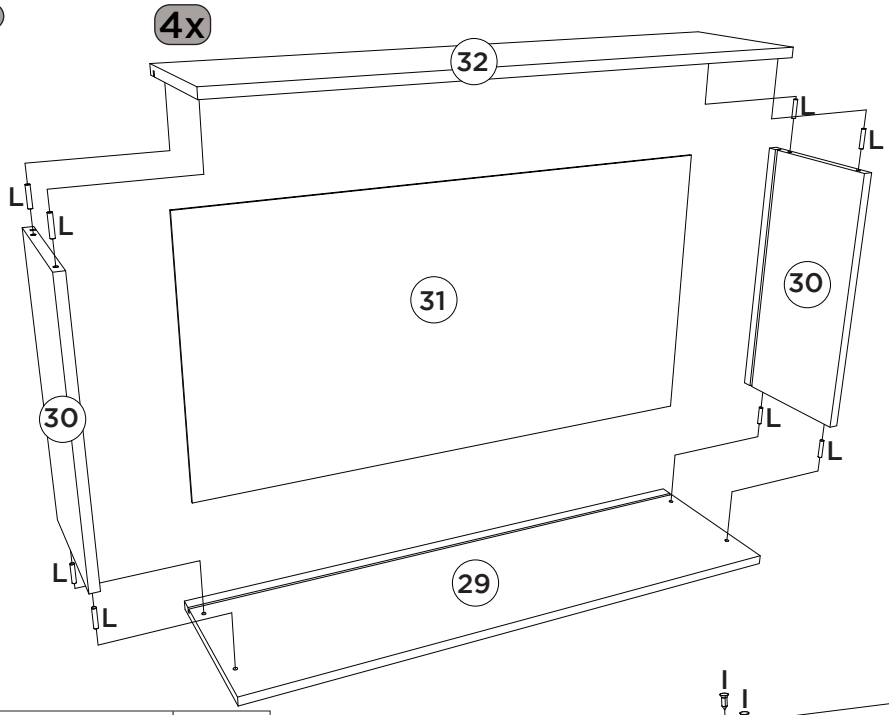

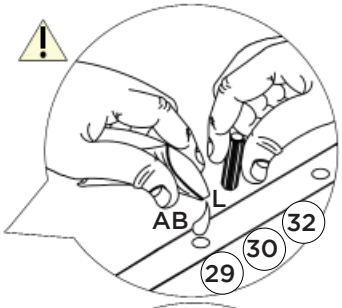

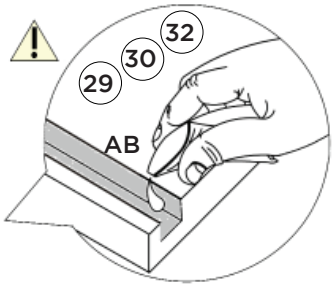

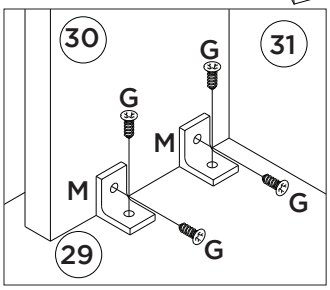

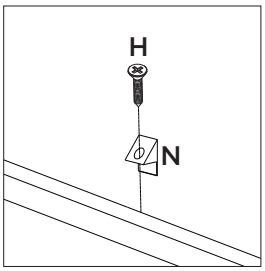

Deixar 3mm de distância da frente de gaveta.

Deje una separación de 3mm del frente del cajón.

Leave 3mm away from the front of the drawer.

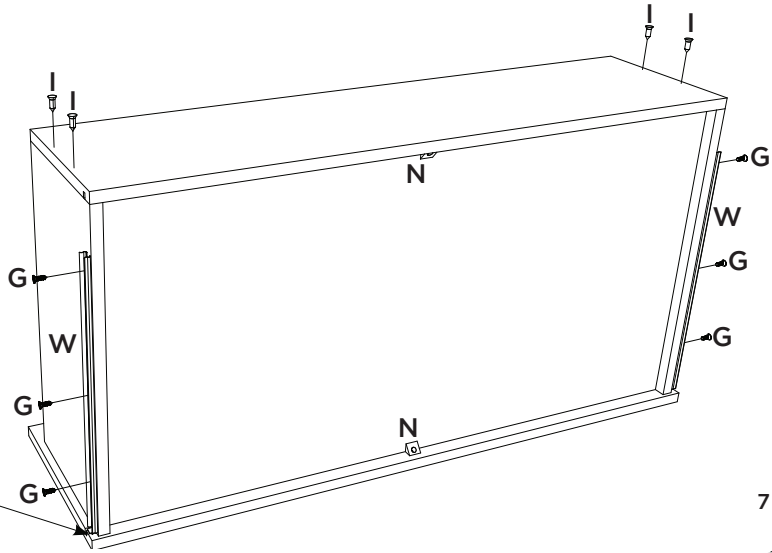

Lista de Peças | Lista de piezas | List of parts

Item	Caixa Caja Box	Qtd Ctd Qty	Descrição Descripción Description	Medidas (mm) | Dimensions (mm) | Size (measurements) (mm)
01	2/5	01	Rodapé Frontal | frente pie de página | Front Footer	2595x73x12
02	2/5	03	Travessa do rodapé | Carril pie | Baseboard crosspiece	470x73x12
03	2/5	01	Rodapé Traseiro | Pie de página trasera | Rear Footer	2595x73x12
04	2/5	01	Base | Base | Base	2595x500x12
05	1/5	01	Lateral esquerda | Lateral izquierda | Left side	2250x500x12
06	4/5	01	Divisão Inferior Esquerda | División inferior izquierda | Bottom Left Division	700x410x12
07	3/5	01	Divisão Superior Esquerda | División superior izquierda | Upper Left Division	1045x350x12
08=14	4/5	01	Tampo das Gavetas | Tapa del cajón | Drawer Top	780x410x12
09=17	3/5	02	Prateleira | Estante | Shelf	768x350x12
10	3/5	01	Divisão Central | División central | Central Division	845x350x12
11	3/5	01	Prateleira Fixa | Estante fijo | Fixed Shelf	500x350x12
12	4/5	01	Divisão Inferior Direita | División inferior derecha | Lower Right Division	700x410x12
13	3/5	01	Divisão Superior Direita | División superior derecha | Upper Right Division	1045x350x12
14=08	4/5	01	Tampo das Gavetas | Tapa del cajón | Drawer Top	780x410x12
15	2/5	01	Chão do maleiro | Piso del portaequipajes | Floor of the closet top shelf	2595x410x12
16	3/5	02	Ripa do maleiro | Portaequipajes de ripa | Lath of the closet top shelf	350x73x12
17=09	3/5	02	Prateleira | Estante | Shelf	768x350x12
18	2/5	01	Tampo Superior | Tapa Superior | Top Panel	2595x500x12
19	1/5	01	Lateral Direita | Lado derecho | Right side	2250x500x12
20	1/5	04	Ripa Lateral | Ripa lateral | Lateral Ripa	500x80x25
21	2/5	01	Moldura Superior | Marco superior | frame Superior	2699x73x12
22	2/5	02	Moldura Lateral | Marco lateral | Lateral Frame	2177x73x12
23	2/5	01	Fundo Superior | Fondo Superior | Top Bottom	2617x365x3
24	1/5	02	Fundo Central | Fondo central | Central Fund	1773x520x3
25	1/5	04	Fundo | Fondo | Bottom	1773x389x3
26	5/5	04	Painel Central | Panel central | Center pane	1139x522x12
27	5/5	04	Painel | Panel | Panel	1139x522x12
28	1/5	04	Moldura Frontal da Porta | Marco de la puerta delantera | Marco de la puerta delantera	2090x100x25
29	4/5	04	Frente de gaveta | Frente de cajón | Front of drawer	735x220x12
30	3/5	08	Lado de gaveta | Lado del cajón | Side of drawer	350x180x12
31	4/5	04	Fundo de gaveta recortado | Fondo de cajón recortado | Drawer bottom trimmed	705x361x3
32	4/5	04	Ripa de trás | Malla detrás | Rear lath	718x180x12

Ferragens | Herrajes | Hardware

A 08x Parafuso 4,5x50mm CHT. Tornillo 4,5x50mm CHT. Screw 4,5x50mm CHT.	B 08x Parafuso 4,0x35mm CHT. Tornillo 4,0x35mm CHT. Screw 4,0x35mm CHT.	C 29x Parafuso 3,5x40mm CHT. Tornillo 3,5x40mm CHT. Screw 3,5x40mm CHT.	D 32x Parafuso 3,5x22mm CHT. Tornillo 3,5x22mm CHT. Screw 3,5x22mm CHT.	E 06x Parafuso 3,5x30mm FLA. Tornillo 3,5x30mm FLA. Screw 3,5x30mm FLA.	F 01x HENN Etiqueta resinada Henn Etiqueta resinada Henn Henn resin label	G 208x Parafuso 3,5x12mm CHT. Tornillo 3,5x12mm CHT. Screw 3,5x12mm CHT.
H 08x Parafuso 3,0x16mm CHT. Tornillo 3,0x16mm CHT. Screw 3,0x16mm CHT.	I 16x Prego 12x12mm Anelado Clavo 12x12mm Anillado Ringed Nails 12x12mm	J 202x Prego 10x10mm Clavo 10x10mm Nail 10x10mm	K 56x Fixador de fundos Fijador de fondos Bottom fixer	L 106x Cavilha Plástica 5x25mm Pasador de plástico de 5 x 25 mm Plastic Dowel 5x25mm	M 30x Cantoneira plástica Cantonera plástica Plastic angle brackets	N 08x Cantoneira suporte triangular Cantonera soporte triangular Triangle support angle
O 08x Porca cilíndrica Tuerca cilíndrica Cylindrical nut	P 09x Pé "U" 50x40x100mm Pie "U" 50x40x100mm 50x40x100mm "U" feet	Q 13x Conector de montagem Conector de montaje Mounting connector	R 14x Suporte metal Soporte metálico Metal support	S 02x Puxador Goiano 321,5mm Tirador Goiano 321,53mm Handle Goiano 321,5mm	T 04x Suporte cabideiro Soporte de percha Coat hanger support	U 01x Cabideiro Alum. 1027mm Alu 1027mm percha Alu coat hanger 1027mm
V 01x Cabideiro Alum. 479mm Alu 479mm percha Alu coat hanger 479mm	W 04x Corrediça telescópica Corredera telescópica Telescopic slide	X 01x Kit Rodízio CM110 (2Portas) Kit de rodillos CM110 (2Puertas) CM110 Pulley Kit (2Doors)	Y 03x Perfil "H" 1758mm Perfil "H" 1758mm Profile "H" 1758mm	Z 01x Trilho Alumínio 2593mm Riel Aluminio 2593mm Aluminum Rail 2593mm	AA 01x Trilho PVC 2593mm Carril PVC 2593mm PVC Rail 2593mm	AB 02x Sachê de cola Bolsa de pegamento Glue bag
AC 02x Giz de correção Tiza de corrección Chalk of correction	AD 28x Adesivo tapa parafuso 10mm Adhesivo tapón de tornillo 10mm Bolt cover adhesive 10mm					

HENN

Ind. e Com. de Móveis Henn
Mondaí - SC - Brasil

+55 49 3674.3500

@moveishenn
www.henn.com.br

INSTRUÇÕES DE MONTAGEM

INSTRUCCIONES DE MONTAJE
ASSEMBLY INSTRUCTIONS

Cômoda Ravenna 06 Gavetas | Cómoda Ravenna 06 Cajones | Dresser Ravenna 06 Drawers

D737-10 Branco Brilho
D737-127 Nature/Off White
D737-128 Nature
D737-130 Castanho HP II
D737-139 Off White
D737-198 Jequitibá Brilho
D737-214 Cinamomo
D737-221 Cinamomo/Off White

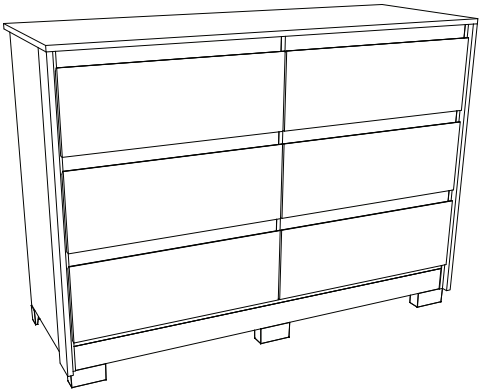

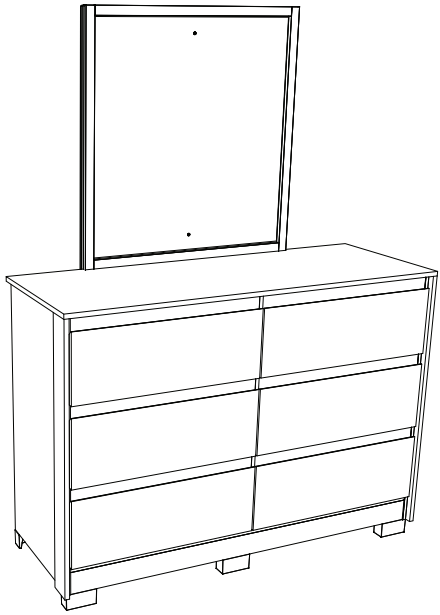

Requisitos para montagem
Requisitos para la montaje
Assembly Requirements

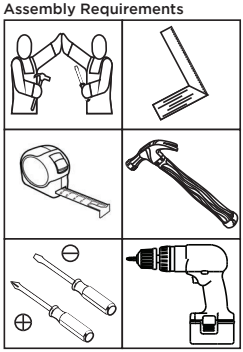

Imagens meramente ilustrativas, não acompanha o produto.
Imágenes ilustrativas, no incluidas con el producto.
Illustrative images, not included with the product.

AVISO

Para limpeza de seu móvel, use uma flanela seca ou umedecida, e não utilize produtos químicos que possam danificar seu produto.

SISTEMA DE MONTAGEM

O sistema de montagem dos produtos, funciona de acordo com a ordem crescente dos números indicados no desenho. Ex: 01, 02, 03, 04... até a conclusão da montagem.

ASSISTÊNCIA TÉCNICA

Para solicitação de Assistência Técnica você consumidor deverá entrar em contato com o Lojista o qual você realizou a compra deste produto e solicitar a assistência técnica das peças avariadas. A garantia abrange todas as peças, partes e componentes que eventualmente venham apresentar defeito de fabricação no prazo de 03 (três) meses, contando a partir da entrega do produto ao consumidor, mediante nota fiscal de compra. Se houver qualquer alteração na estrutura do produto ou ocorrer defeito por negligência do montador/consumidor em relação a instrução de montagem e manuseio, não será fornecido assistência técnica gratuita.

ADVERTENCIA

Para limpieza de su móvil, use una franela seca o húmeda, y no utilice productos químicos que puedan dañar su producto.

SISTEMA DE MONTAJE

El sistema de montaje de los productos funciona de acuerdo con el orden creciente de los números indicados en el dibujo. Ej.: 01, 02, 03, 04... hasta la conclusión del montaje.

ASISTENCIA TÉCNICA

Para solicitar Asistencia Técnica, el consumidor debe comunicarse con el Comercio que usted realizó la compra de este producto y solicita asistencia técnica para las partes dañadas. La garantía cubre todas las partes, piezas y componentes que eventualmente puedan presentar defecto de fabricación en el plazo de 03 (tres) meses, contados a partir de la entrega del producto al consumidor, mediante factura de compra. Si se produce algún cambio en la estructura del producto o se produce un defecto por negligencia del montador/consumidor en relación con las instrucciones de montaje y manipulación, no se prestará asistencia técnica gratuita.

NOTICE

To clean your furniture, use a dry or wet cloth, and do not use chemicals that may damage your product.

ASSEMBLY SYSTEM

The products' assembly system works according to the increasing order of the indicated numbers. For example: 01, 02, 03, 04 ... to the end of the assembly.

TECHNICAL ASSISTANCE

To request Technical Assistance, the consumer must contact the retailer from whom you purchased this product and request technical assistance for the damaged parts. The warranty covers all parts, parts and components that may eventually present a manufacturing defect within a period of 03 (three) months, counting from the delivery of the product to the consumer, by means of a purchase invoice. If there is any change in the structure of the product or defect occurs due to negligence of the assembler/consumer in relation to the assembly and handling instruction, free technical assistance will not be provided.

ACESSÓRIOS | ACCESORIOS | ACCESSORIES

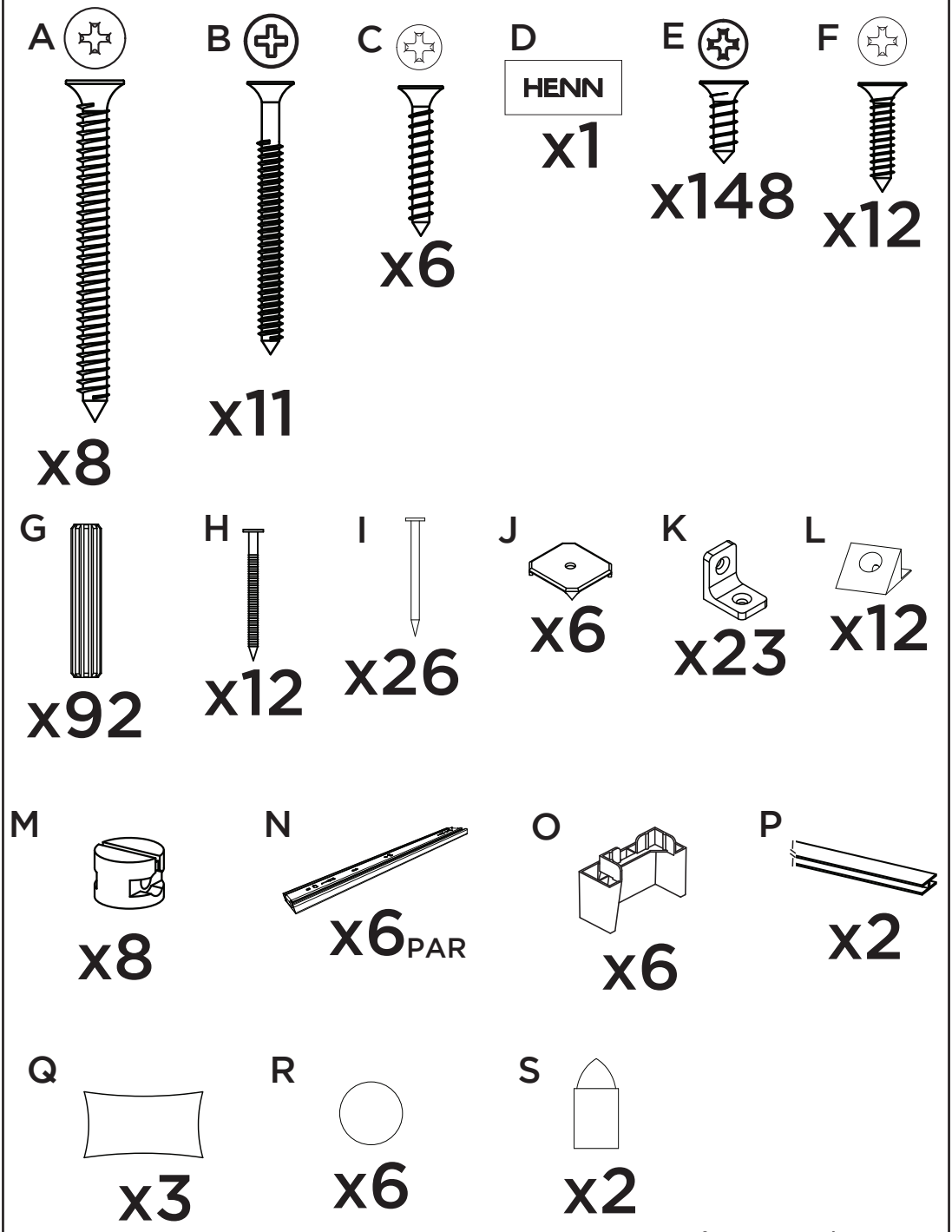

Parafusos em escala
Tornillos escalados
Scaled screws

1:1

LISTA DE PEÇAS | LISTA DE PIEZAS | LIST OF PIECES

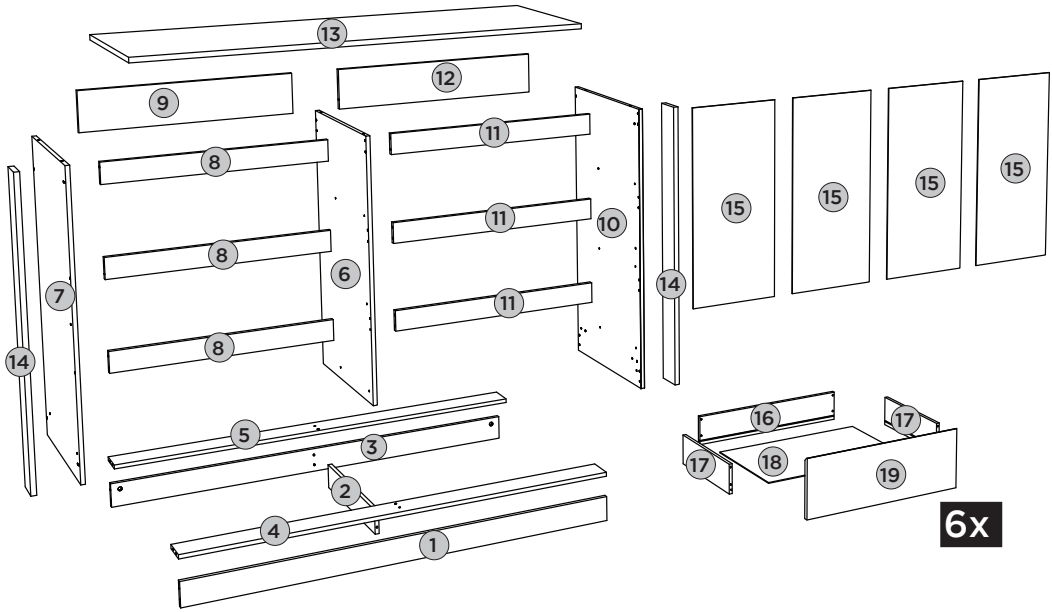

Item	Caixa Caja Box	Qtd Ctd Qty	Descrição Descripción Description	Dimensões (mm) | Dimensiones (mm) | Dimensions (mm)		
				Comprimento Largo Length	Largura Ancho Width	Espessura Grosor Thickness
1	1/1	1	RODAPÉ FRONTAL | PIE DE PÁGINA FRONTAL | FRONT FOOTER	1240	73	12
2	1/1	1	TRAVESSA DO RODAPÉ | TRAVESANÕ DE PIE DE PÁGINA | FOOTER CROSSPIECE	425	73	12
3	1/1	1	RODAPÉ TRASEIRO | ZÓCALO TRASERO | REAR FOOTER	1240	73	12
4	1/1	1	TRAVESSA BASE FRONTAL | TRAVESAÑO DE LA BASE DELANTERA | FRONT BASE CROSSPIECE	1240	80	12
5	1/1	1	TRAVESSA BASE TRASEIRA | TRAVESAÑO BASE TRASERO | REAR BASE CROSS MEMBER	1240	80	12
6	1/1	1	DIVISÃO | DIVISIÓN | DIVISION	780	455	12
7	1/1	1	LATERAL ESQUERDA | LATERAL IZQUIERDA | LEFT SIDE	865	455	12
8=11	1/1	6	TRAVESSA GAVETA | BANDEJA DEL CAJÓN | DRAWER TRAY	614	60	12
9=12	1/1	2	TRAVESSA TRASEIRA MAIOR | TRAVESAÑO TRASERO MÁS GRANDE | LARGE REAR CROSS MEMBER	614	120	12
10	1/1	1	LATERAL DIREITA | LATERAL DERECHA | RIGHT SIDE	865	455	12
11=8	1/1	6	TRAVESSA GAVETA | BANDEJA DEL CAJÓN | DRAWER TRAY	614	60	12
12=9	1/1	2	TRAVESSA TRASEIRA MAIOR | TRAVESAÑO TRASERO MÁS GRANDE | LARGE REAR CROSS MEMBER	614	120	12
13	1/1	1	TAMPO | CUBRIR | COVER	1296	475	15
14	1/1	2	MOLDURA LATERAL | MARCO LATERAL | SIDE FRAME	865	80	15
15	1/1	4	FUNDO CRU | FONDO CRUDO | RAW BACKGROUND	681	313	3
16	1/1	6	RIPA DE TRÁS | TABILLA TRASERA | BACK CLAPBOARD	594	110	12
17	1/1	12	LADO DE GAVETA | LADO DEL CAJÓN | DRAWER SIDE	350	110	12
18	1/1	6	FUNDO DE GAVETA | FONDO DEL CAJÓN | DRAWER BOTTOM	581	361	3
19	1/1	6	FRENTE DE GAVETA | FRENTE DEL CAJÓN | DRAWER FRONT	622	220	15

ACESSÓRIOS KIT | ACCESORIOS KIT | ACCESSORIES KIT

ITM/D737-

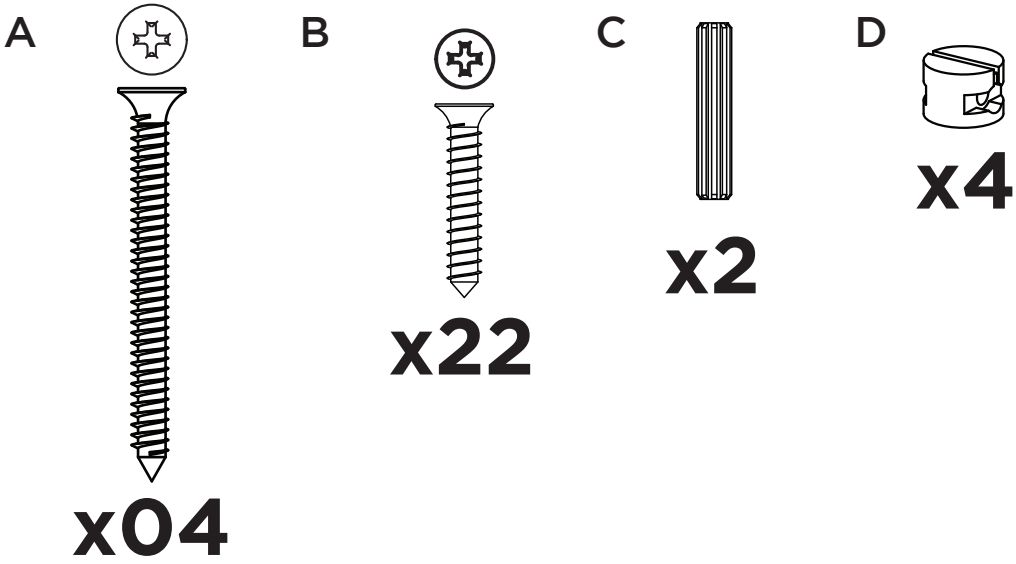

LISTA DE PEÇAS | LISTA DE PIEZAS | LIST OF PIECES

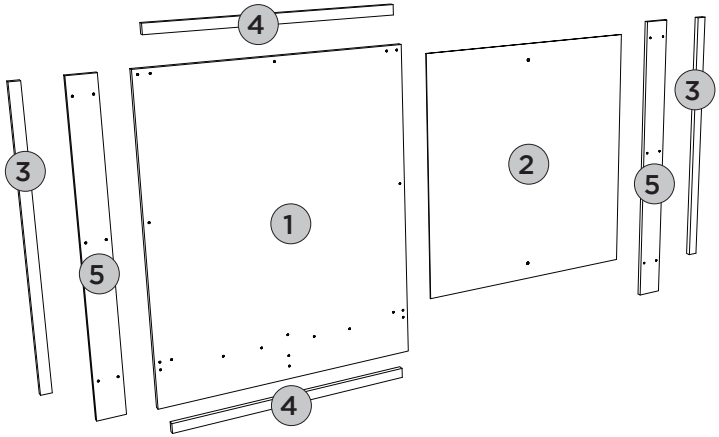

Item	Caixa Caja Box	Qtd Ctd Qty	Descrição Descripción Description	Dimensões (mm) | Dimensiones (mm) | Dimensions (mm)		
				Comprimento Largo Length	Largura Ancho Width	Espessura Grosor Thickness
1	1/1	01	FUNDO ESPELHO | FONDO DEL ESPEJO | MIRROR BACKGROUND	937	766	15
2	1/1	01	ESPELHO | ESPEJO | MIRROR	750	700	3
3	1/1	02	TRAVESSA LATERAL | TRAVESAÑO LATERAL | SIDE CROSSPIECE	817	766	15
4	1/1	02	TRAVESSA INFERIOR SUPERIOR | TRAVESAÑO INFERIOR SUPERIOR | UPPER BOTTOM CROSSPIECE	706	30	15
5	1/1	02	TRAVESSA ESTRUTURAL | TRAVESAÑO ESTRUCTURAL | STRUCTURAL CROSSPIECE	934	80	12

PASSO 1

PEÇAS REQUERIDAS

1	RODAPÉ FRONTAL	x1
2	TRAVESSA DO RODAPÉ	x1
3	RODAPÉ TRASEIRO	x1
4	TRAVESSA BASE FRONTAL	x1
5	TRAVESSA BASE TRASEIRA	x1

ACESSÓRIOS REQUERIDOS

E		02
G		12
K		02
M		08

FERRAMENTAS NECESSÁRIAS

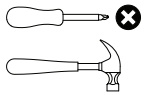

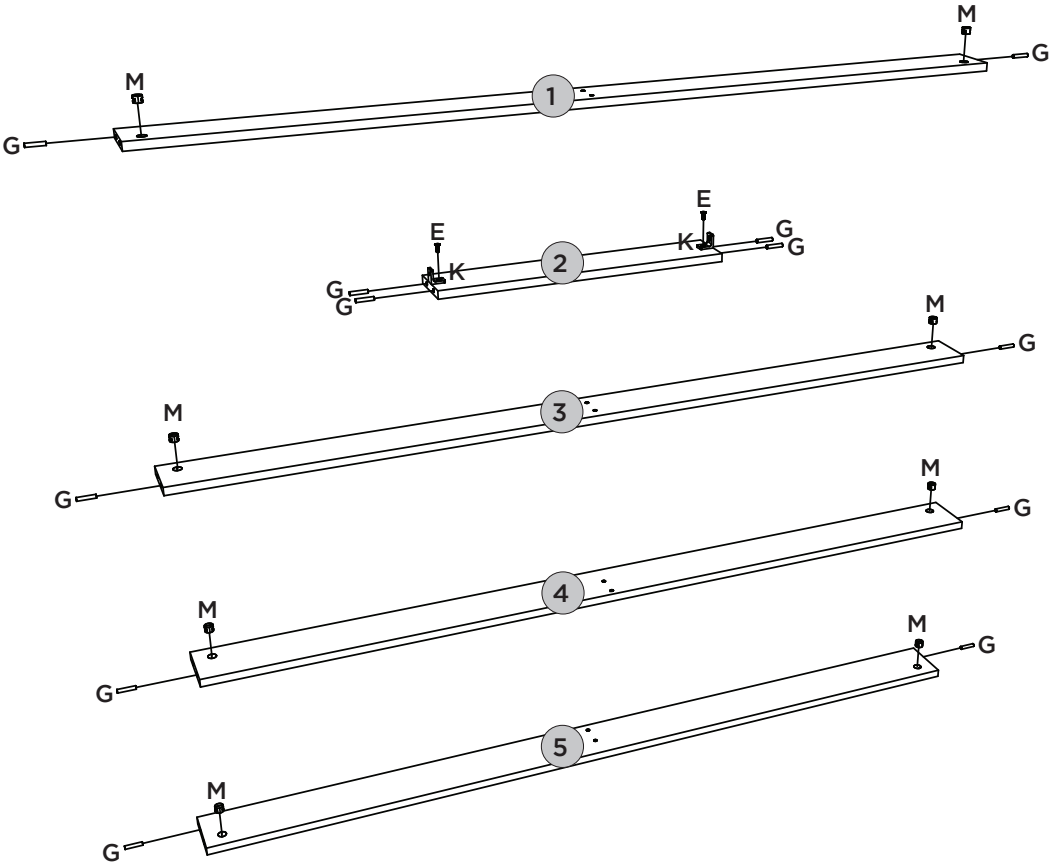

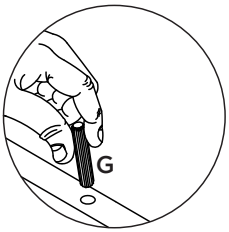

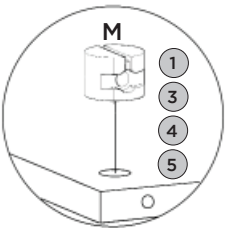

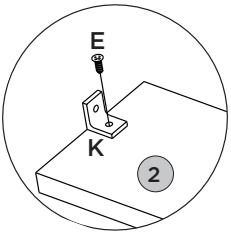

PASSO 2

PEÇAS REQUERIDAS

6	DIVISÃO	x1
7	LATERAL ESQUERDA	x1
8=11	TRAVESSA GAVETA	x6
9=12	TRAVESSA TRASEIRA MAIOR	x2
10	LATERAL DIREITA	x1

ACESSÓRIOS REQUERIDOS

E		36
G		32
N		06

FERRAMENTAS NECESSÁRIAS

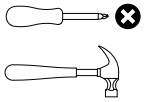

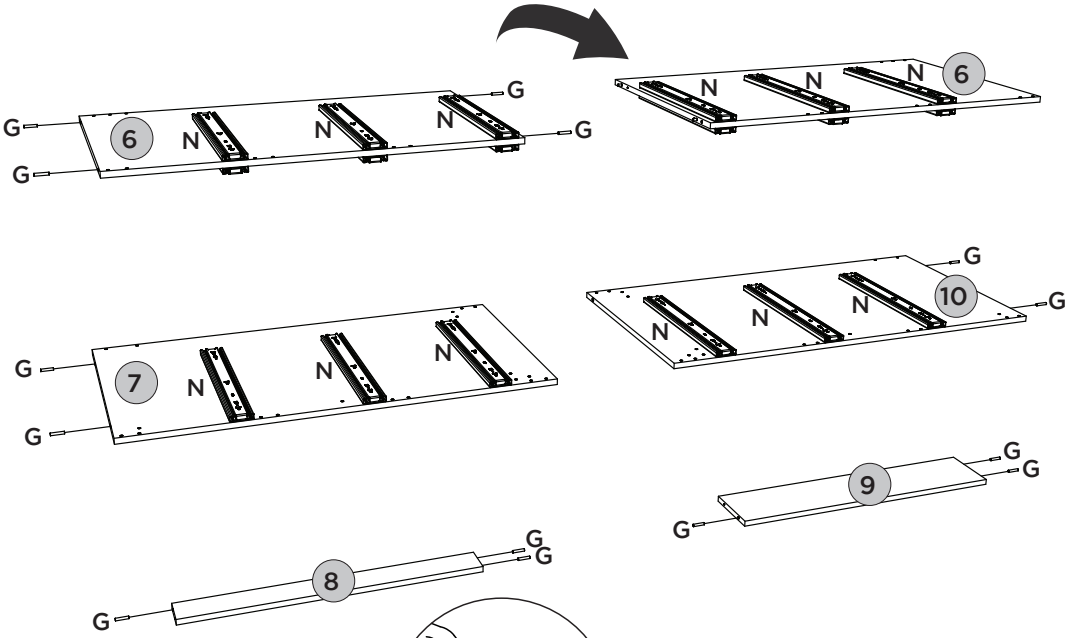

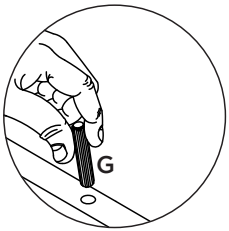

Fixar as corrediças nessas furações

Fijar las dapositivas de estos agujeros

Fix the slides in these holes

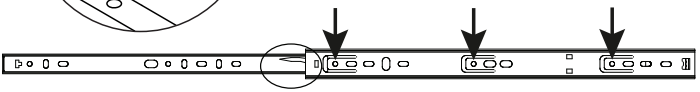

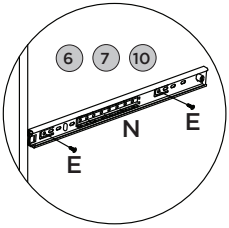

Para a desmontagem da corrediça, siga a instrução ao lado

Para el desmontaje de la diapositiva, siga las instrucción en el lado

For disassembly of the slide, follow the instruction on the side

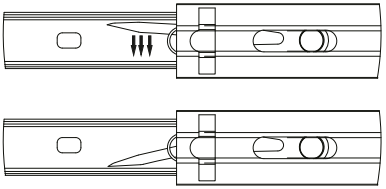

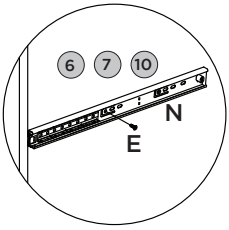

PASSO 3

PEÇAS REQUERIDAS

1	RODAPÉ FRONTAL	x1
2	TRAVESSA DO RODAPÉ	x1
3	RODAPÉ TRASEIRO	x1

ACESSÓRIOS REQUERIDOS

E		02

FERRAMENTAS NECESSÁRIAS

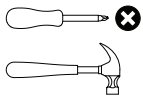

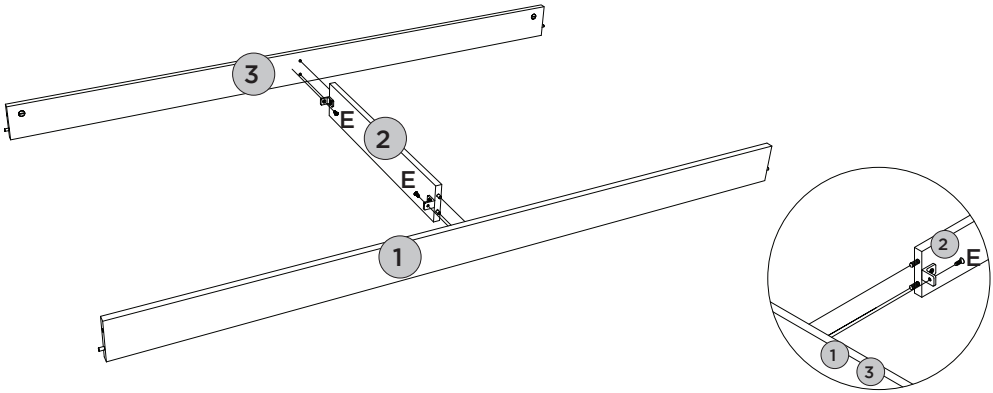

PASSO 4

PEÇAS REQUERIDAS

4	TRAVESSA BASE FRONTAL	x1
5	TRAVESSA BASE TRASEIRA	x1
6	DIVISÃO	x1

ACESSÓRIOS REQUERIDOS

B		02

FERRAMENTAS NECESSÁRIAS

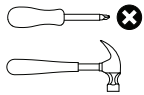

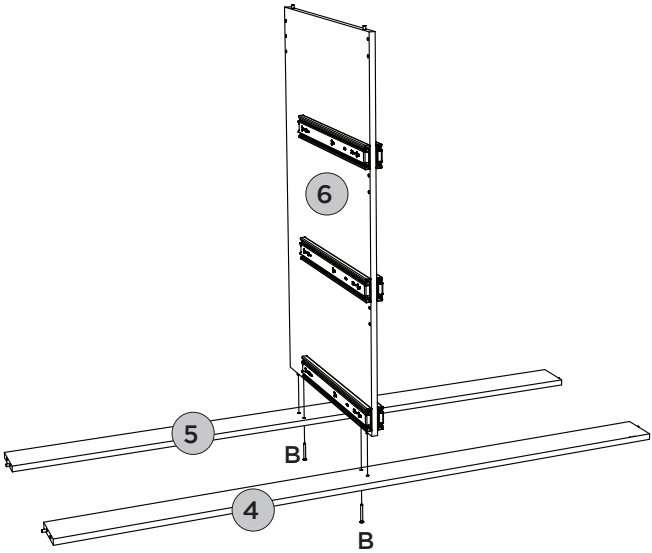

PASSO 5

PEÇAS REQUERIDAS

7	LATERAL ESQUERDA	x1
8	TRAVESSA GAVETA	x3
9	TRAVESSA TRASEIRA MAIOR	x1

ACESSÓRIOS REQUERIDOS

A		04
B		05
E		26
K		04
O		06

FERRAMENTAS NECESSÁRIAS

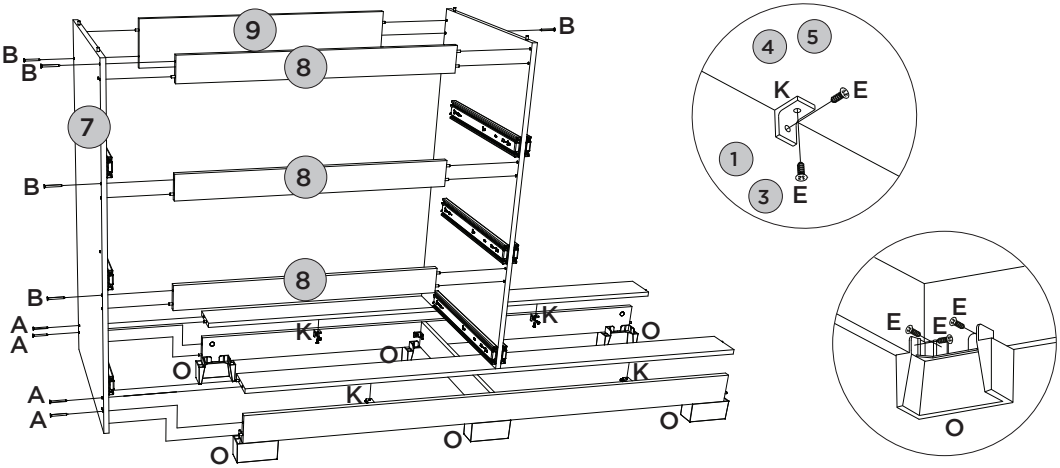

PASSO 6

PEÇAS REQUERIDAS

10	LATERAL DIREITA	x1
11	TRAVESSA GAVETA	x3
12	TRAVESSA TRASEIRA MAIOR	x1

ACESSÓRIOS REQUERIDOS

A		04
B		04

FERRAMENTAS NECESSÁRIAS

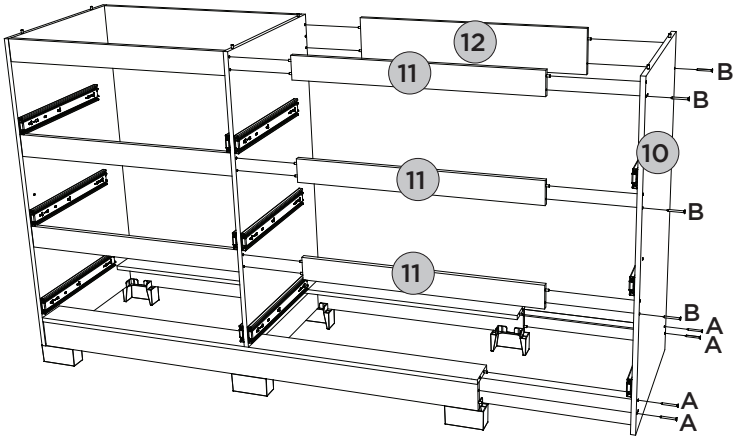

PASSO 7

PEÇAS REQUERIDAS

13	TAMPO	x1

ACESSÓRIOS REQUERIDOS KIT

C		x2
D		x4

FERRAMENTAS NECESSÁRIAS

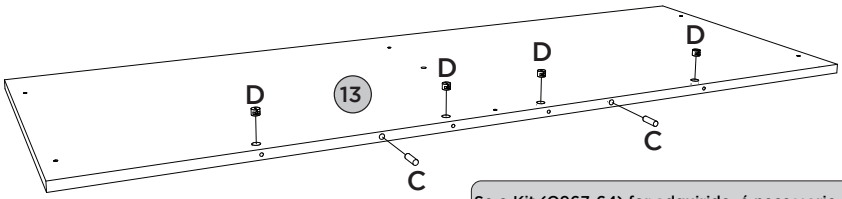

Se o Kit (O967-64) for adquirido, é necessario inserir a porca cilindrica (D) e a cavilha (C) no Tampo (13) antes de ser fixado ao produto.

Si se compra el Kit (O967-64), es necesario insertar la tuerca cilíndrica (D) y el pasador (C) en la Tapa (13) antes de fijarla al producto.

If the Kit (O967-64) is purchased, it is necessary to insert the cylindrical nut (D) and the pin (C) in the Cover (13) before fixing it to the product.

PASSO 8

PEÇAS REQUERIDAS

13	TAMPO	x1
14	MOLDURA LATERAL	x2

ACESSÓRIOS REQUERIDOS

C		06
E		10
K		05

FERRAMENTAS NECESSÁRIAS

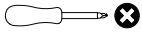

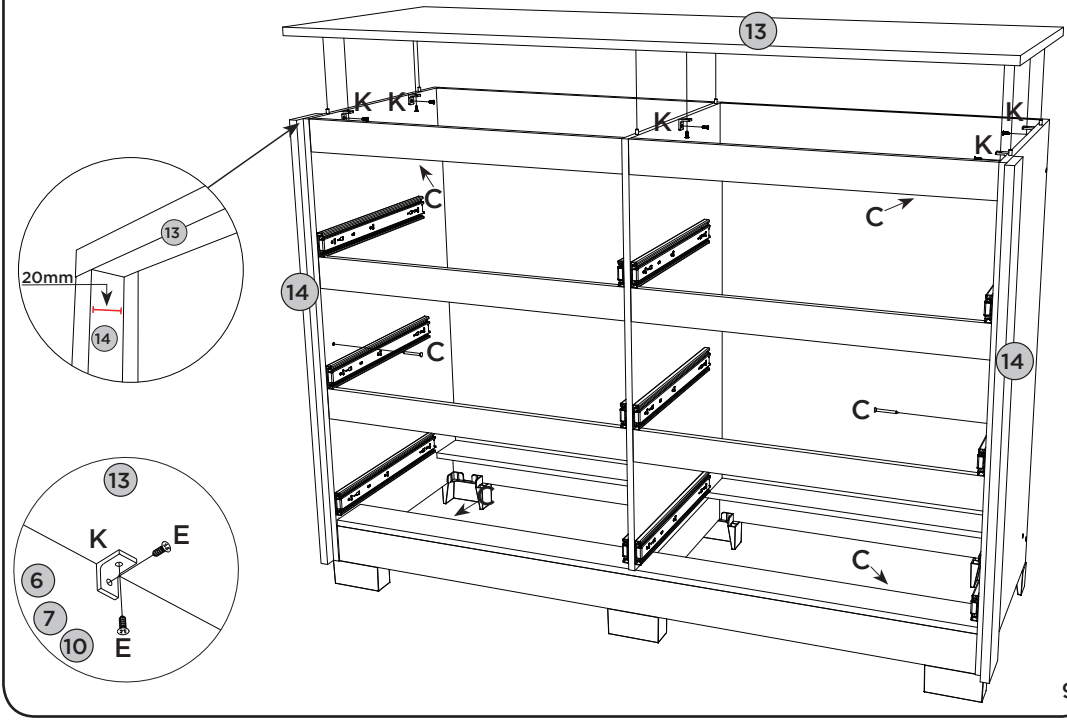

PASSO 9

PEÇAS REQUERIDAS

15	FUNDO	x4

ACESSÓRIOS REQUERIDOS

E		12
I		26
J		06
P		02

FERRAMENTAS NECESSÁRIAS

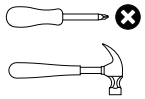

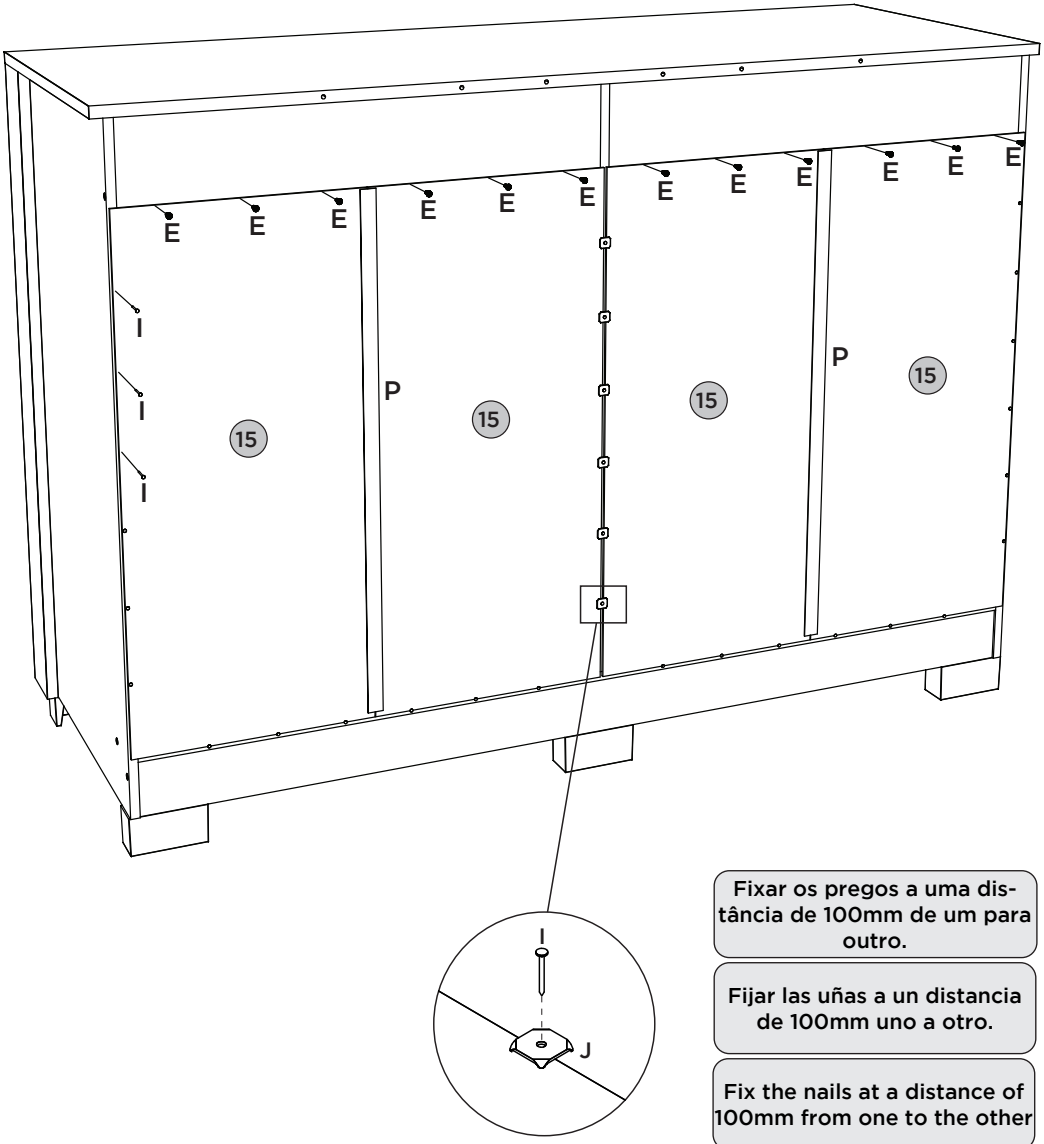

Fixar os pregos a uma distância de 100mm de um para outro.

Fijar las uñas a un distancia de 100mm uno a otro.

Fix the nails at a distance of 100mm from one to the other

PASSO 10

PEÇAS REQUERIDAS

17	LADO DE GAVETA	x12

ACESSÓRIOS REQUERIDOS

G		48
Q		

FERRAMENTAS NECESSÁRIAS

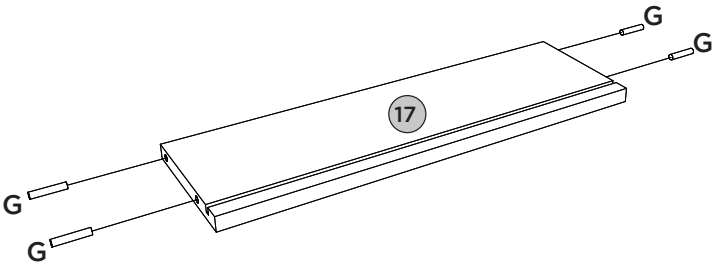

PASSO 11

PEÇAS REQUERIDAS

16	RIPA DE TRÁS	x6
17	LADO DE GAVETA	x12
18	FUNDO DE GAVETA	x6

ACESSÓRIOS REQUERIDOS

H		12
Q		

FERRAMENTAS NECESSÁRIAS

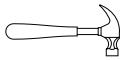

6x
1º

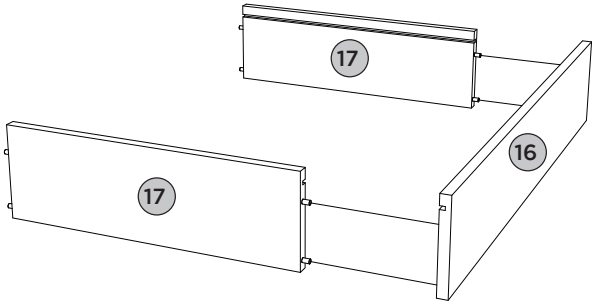

6x
2º

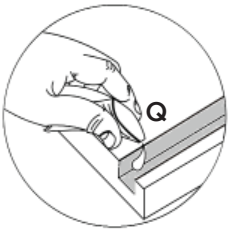

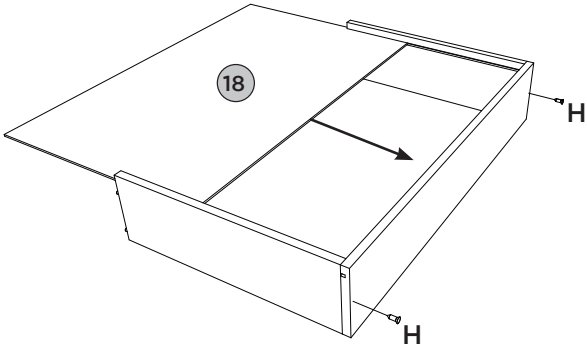

PASSO 12

PEÇAS REQUERIDAS

19	FRENTE DE GAVETA	x6

ACESSÓRIOS REQUERIDOS

E		60
F		12
K		12
L		12
N		06
Q		

FERRAMENTAS NECESSÁRIAS

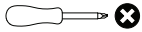

6x
3º

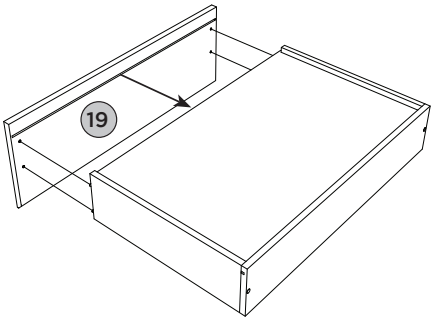

6x
4º

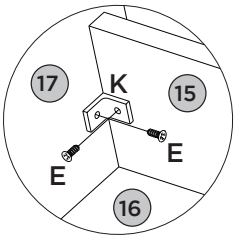

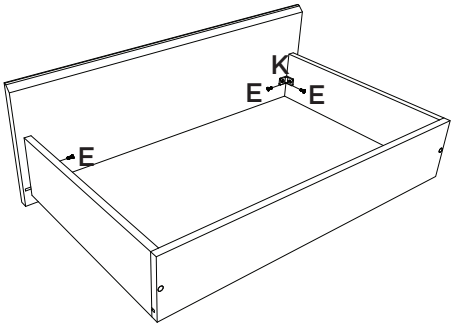

6x
5º

Deixar 3mm de distância da frente de gaveta.

Deje una separación de 3mm del frente del cajón.

Leave 3mm away from the front of the drawer.

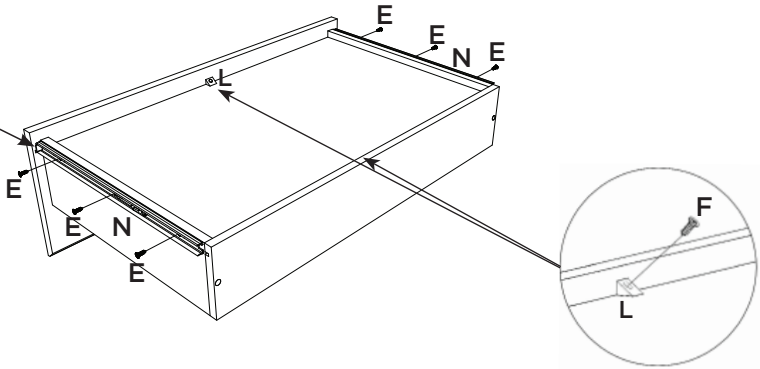

PASSO 13

ACESSÓRIOS REQUERIDOS

D	HENN	01
R		06
S		02

Pesos máximos recomendados com carga distribuída
Peso máximo recomendado con la carga distribuida
Recommended maximum weight with distributed load.

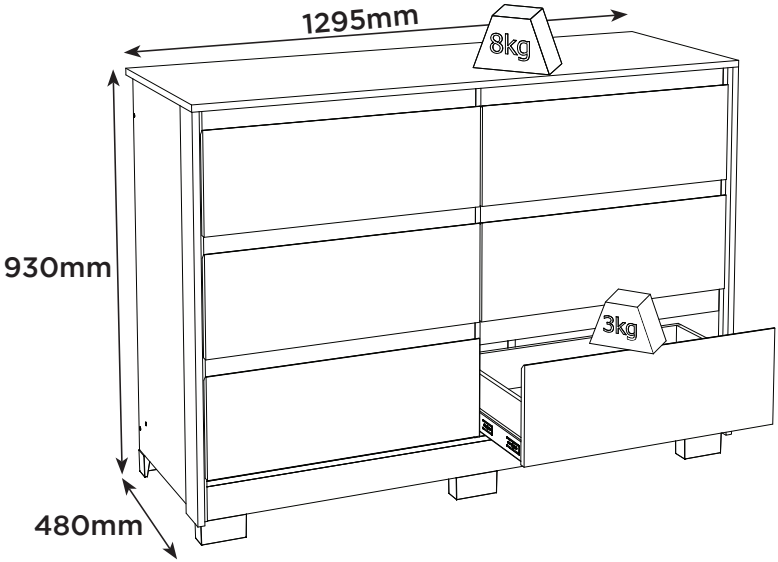

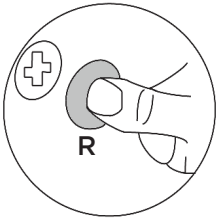

PERFECT CORRECTION
CORRECCIÓN PERFECTA

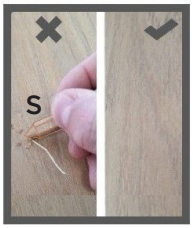

Produto Concluído
Producto terminado
Finished Product

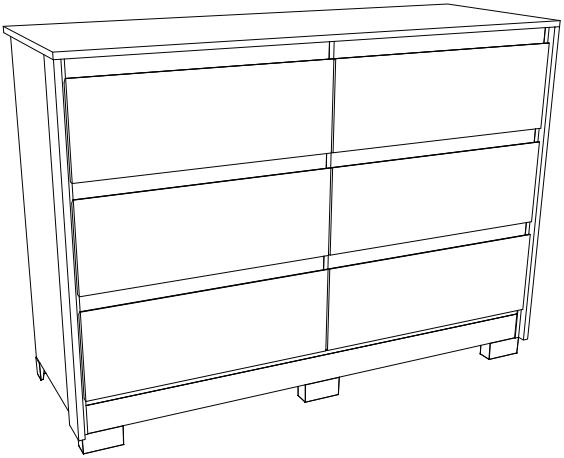

PASSO 14

PEÇAS REQUERIDAS

1	FUNDO ESPELHO	x1
2	ESPELHO	x1
3	TRAVESSA LATERAL	x2
4	TRAVESSA INFERIOR SUPERIOR	x2

ACESSÓRIOS REQUERIDOS KIT

B		12

FERRAMENTAS NECESSÁRIAS

Esse Kit Espelho é opcional e é vendido separadamente (O967).

Este juego de espejos es opcional y se vende por separado (O967).

This Mirror Kit is optional and sold separately (O967).

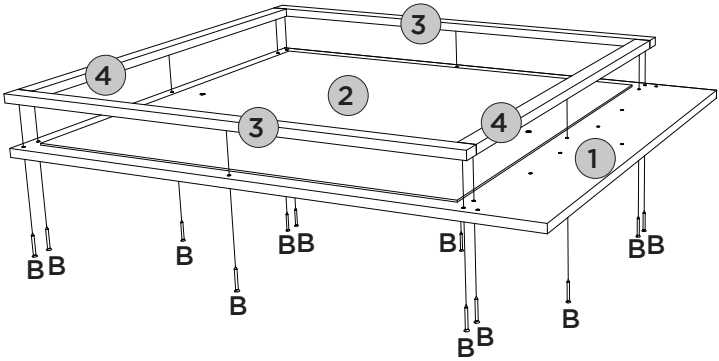

PASSO 15

PEÇAS REQUERIDAS

5	TRAVESSA ESTRUTURAL	x2

ACESSÓRIOS REQUERIDOS KIT

B		10

FERRAMENTAS NECESSÁRIAS

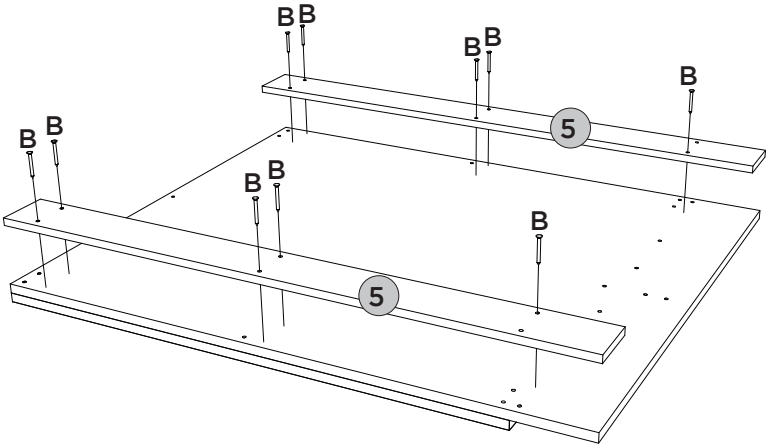

PASSO 16

ACESSÓRIOS REQUERIDOS KIT

A		04

FERRAMENTAS NECESSÁRIAS

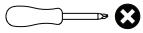

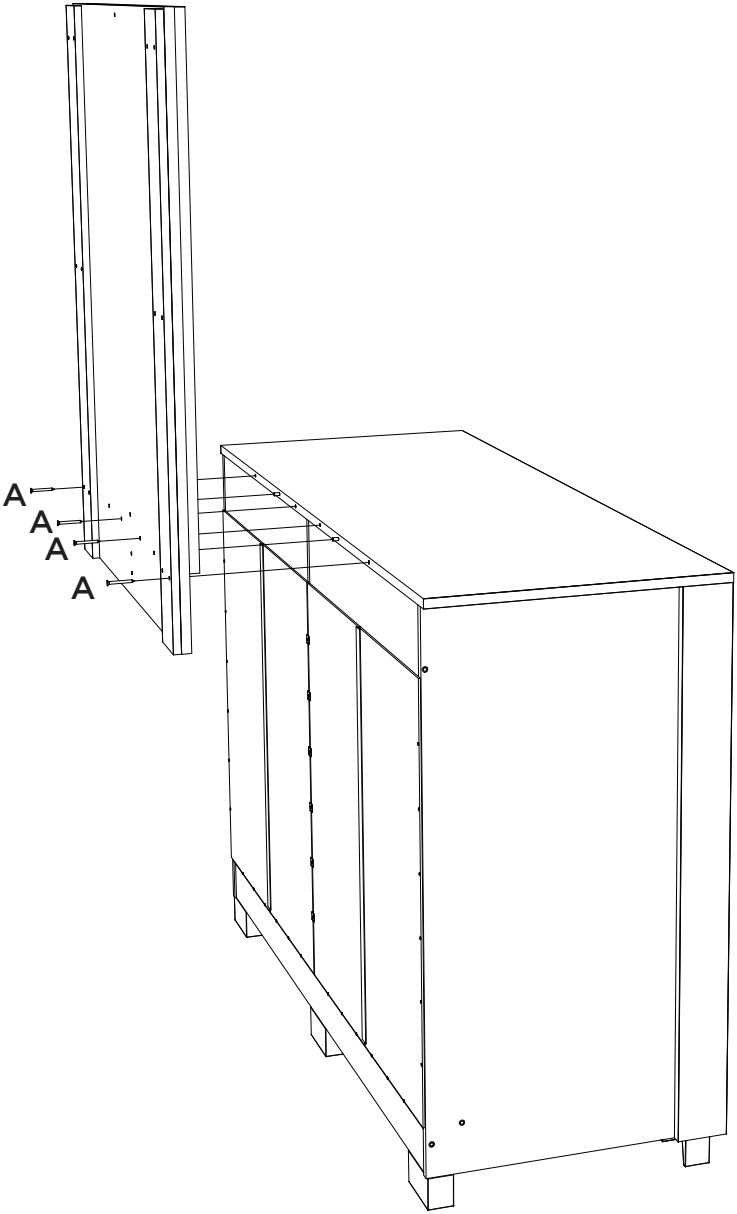
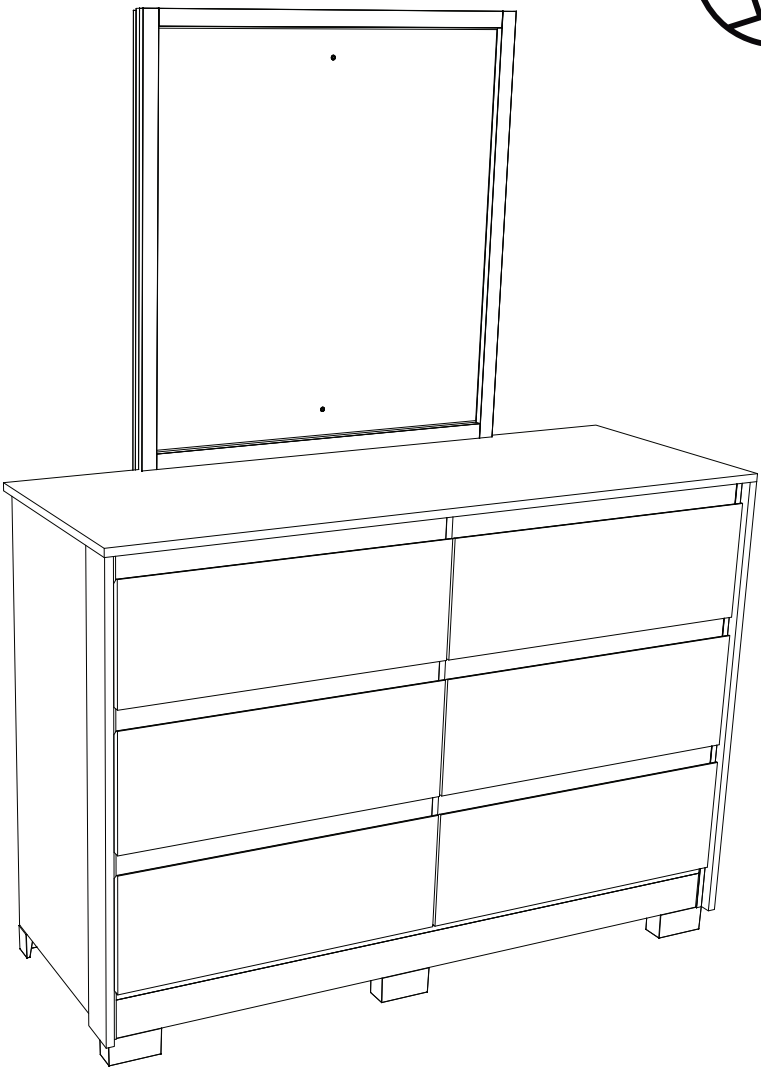
Produto Concluído
Producto terminado
Finished Product