madeiramadeira
CABECASA

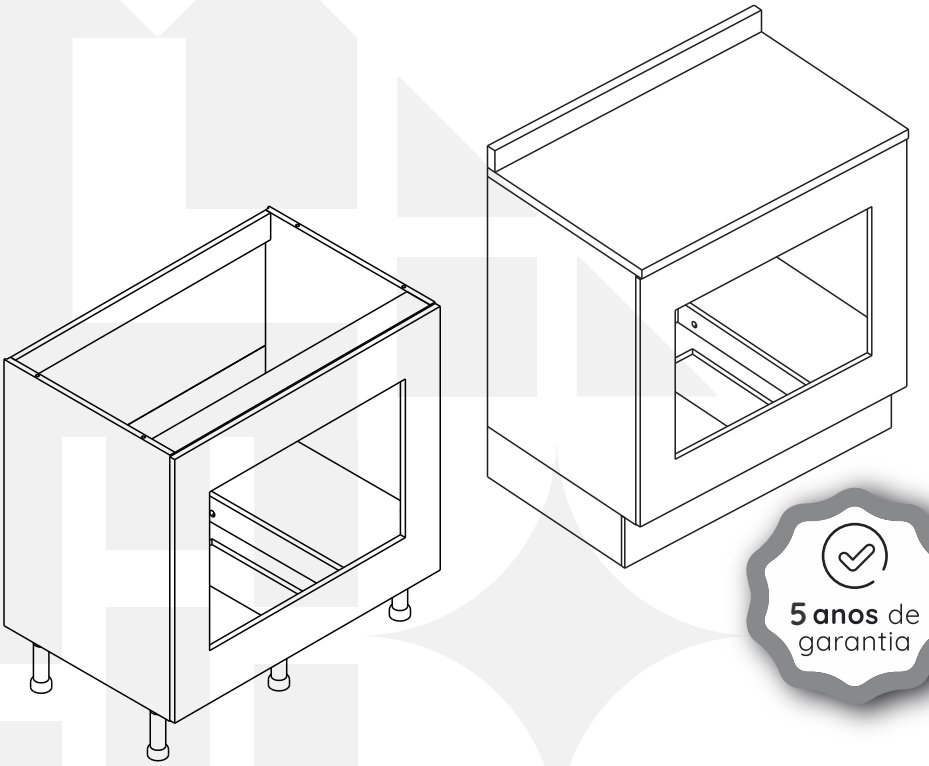

5 anos de garantia

BALCÃO PARA FORNO DE EMBUTIR 80cm COM E SEM TAMPO E RODAPÉ IPANEMA

Preserve a Segurança da sua Família!
Fixação Obrigátoria do produto na parede

CabeCasa

Casa e Decoração por MadeiraMadeira

Caber é fazer dar certo.
E para caber na sua vida, criamos a CabeCasa.
Ao invés da gente dizer o que cabe
Fomos perguntar para quem sabe: você, cliente Madeira.
Agora cabe no bolso, cabe na vida
Cabe o que você quiser que caiba.
Cabe em casa.

CabeCasa é a primeira marca original MadeiraMadeira, conheça nossa loja:

+ de **10 anos** de mercado

+ de **8 mil** entregas por dia

+ de **5 milhões** de clientes

Como trocar seu produto

Para caber na sua vida, tem que caber mais transparência. Se o seu produto CabeCasa chegou com algum defeito, **você tem 7 dias para solicitar a troca**, saiba como agora mesmo.

1. Tenha em mãos: as fotos das peças com defeito; nome; código (como está aqui no manual) e quantidade de peças com defeito

2. Acesse o chat em nosso site, clicando no ícone 

3. **Selecione o seu pedido, e depois a opção** "Quero trocar um produto."

4. Pronto, agora é só preencher as informações e enviar. Vamos entrar em contato por e-mail e te dar todas as instruções.

Garantia Cabecasa

A MadeiraMadeira garante que o produto está isento de defeitos de material e fabricação durante período de tempo a contar partir do recebimento do produto com a assinatura de recebimento do mesmo:

• 90 dias (garantia legal) - Abrange o acabamento de peças, defeitos de costura, revestimentos, partes e peças sujeitas a desgaste natural. Neste tipo de garantia o cliente deve acionar o canal de vendas no qual fez a compra.
• Produtos com 2 anos (garantia estrutural) - Estão inclusos aqui, defeitos estruturais que possam comprometer o correto funcionamento do produto.
• Produtos com 5 anos (garantia estrutural) - Estão inclusos aqui, defeitos estruturais que possam comprometer o correto funcionamento do produto.

O presente termo e as garantias aplicam-se apenas ao território nacional.

Solicitação da Garantia

Aconselhamos que a caixa deva ser aberta no momento do recebimento do produto e que a qualidade do mesmo seja verificada, desta forma podemos solucionar eventuais problemas o mais rápido possível. Ocorrendo algum problema dentro do prazo de 90 dias, o consumidor deve entrar em contato com o canal de vendas seguindo as orientações do mesmo.

Em casos de garantia superior a 90 dias, o consumidor deve entrar em contato com a central de atendimento ao cliente através da área www.madeiramadeira.com.br/central-de-ajuda ou www.madeiramadeira.com.br/garantia-cabecasa, que lhe trará as orientações necessárias.

A MadeiraMadeira caberá a responsabilidade de realizar uma análise prévia do produto através de fotos e vídeos, em caso de parecer positivo (comprovado defeito) a empresa arcará com custo de transporte envio de peças e produtos. É reservado o direito da empresa de reter o produto ou a(s) peça(s) danificada(s). Com a comprovação de defeito no produto, a MadeiraMadeira poderá optar pela substituição total ou parcial de peças. Esta se reserva no direito de realizar os serviços de reposição de partes de peças e componentes que constatem satisfatoriamente a existência de defeito de material ou de manufatura. Se, no momento em que ocorrer a assistência o mesmo produto ou seus materiais não estiverem disponíveis, a empresa poderá substituí-los por de igual qualidade e valor equivalentes a nova linha de produção.

Perda de Garantia

Fica determinado que a garantia perderá efeito nos casos:

• Desgaste em parte e/ ou peças e acabamento decorrentes de uso intenso ou exposição a condições extremas, incluindo, mas não se limitando a exposição ao frio e calor intensos, luz direta do sol, chuva, umidade excessiva, maresia, entre outros;

• Danos causados durante o transporte, quando estes não tiverem sido executados pela MadeiraMadeira e, principalmente, não há cobertura de danos decorrentes de transportes e mudanças de endereço do cliente;

• Danos decorrente da má utilização do produto, esforços indevidos ou qualquer uso diverso daquele orientado pela MadeiraMadeira, bem como no caso de montagem em desacordo com o manual de instruções ou no caso de o cliente ou prestador de serviços por este contratado, vir a realizar alterações na estrutura ou acabamento do produto diferente da forma como o produto foi entregue;

• Não há cobertura por danos causados por descuido, limpeza e/ou manutenção em desacordo com as instruções repassadas pela MadeiraMadeira ou no caso de danos causados por prestadores de serviços de limpeza ou conserto contratados pelo cliente;

• Não se aplica a danos causados por materiais corrosivos como ácidos, solventes, tintas e fluídos corporais;

• Danos causados por acidentes, quedas, sinistros, ataques de pragas ou agentes da natureza. Ou ainda danos decorrentes de corrosão devido à falta de limpeza, manutenção com produtos inadequados ou conservação em lugares diversos daqueles indicados pela MadeiraMadeira (excetuados os produtos destinados ao uso nestas condições);

• Esta garantia não cobre afrouxamento de tecido ocorrido com o uso e pelo desgaste natural do tecido bem como pela deformação do enchimento ou espuma e pelo desalinhamento de costuras eventualmente advindas com o tempo de uso;

• Produtos enviados a título de amostra não são cobertas por garantia.

• Produtos sem Nota Fiscal não possuem garantia.

Prepare-se para a montagem

IMPORTANTE - LEIA CUIDADOSAMENTE - RETENHA PARA REFERÊNCIA FUTURA

- [x] Confira as peças, componentes e se já tem em mãos as ferramentas necessárias.
- [x] Para proteger seu móvel, coloque as peças sobre um tapete.
- [x] Para realizar a montagem são necessárias 02 pessoas. Convide sua família ou amigos pra montar com você.

Para realizar a montagem você vai precisar dessas ferramentas:

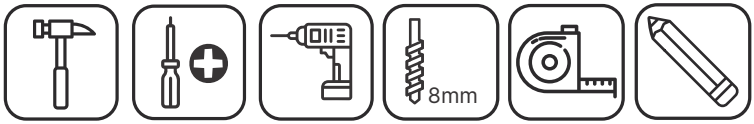

Se ficar alguma dúvida, é só falar com a gente pelo chat do site.

Atenção!

Grau de dificuldade de montagem AVANÇADO
Contrate nosso serviço profissional de montagem, é só apontar a câmera do seu celular para o QR Code ao lado ou chamar o número (41) 9877-0911 no whatsapp.

Faça utilização da régua abaixo para medir as ferragens.



LISTA DE PEÇAS

Nº PEÇA	CÓD. FORNECEDOR	DESCRIÇÃO	QTD	DIMENSÕES (mm)			PESO UNT (KG)
				COMP.	LARG.	ESP.	
01	50.316.205	Base Inferior	01	769	496	15	4,04
02	50.316.203	Lateral Esquerda	01	695	500	15	3,68
03	50.316.204	Lateral Direita	01	695	500	15	3,68
04	50.316.040	Travessa	02	769	70	15	0,57
05	50.316.206	Prateleira	02	260	494	15	1,36
06	50.316.207	Suporte Prateleira Direita	01	109	494	15	0,57
07	50.316.208	Suporte Prateleira Esquerda	01	109	494	15	0,57
08	50.316.046	Costa	02	341	788	3	0,72
09	Variação de cor	Frente Forno	01	688	800	15	5,83

OPCIONAL

Nº PEÇA	CÓDIGO FORNECEDOR	DESCRIÇÃO	QTD	DIMENSÕES (mm)			PESO UNT (KG)
				COMP.	LARG.	ESP.	
10	Variação de cor	Rodapé Frontal	01	800	140	12	0,94
11	Variação de cor	Rodapé Lateral	02	450	140	12	0,53
12	Variação de cor	Rodatampo	01	800	70	25	1,00
13	Variação de cor	Tampo	01	800	520	25	7,40

PEÇAS COM VARIAÇÃO DE COR

Nº PEÇA	CÓD. FORNECEDOR (CORES)						DESCRIÇÃO
	BRANCO	ACÁCIA	DOWNTOWN	FENDI	CARV.JARI	MÁRMORE	
09	50.316.209	50.316.210	-	50.316.224	50.316.311	-	Frente Forno
10	50.316.372	-	-	50.316.373	50.316.374	-	Rodapé Frontal
11	50.316.367	-	-	50.316.369	50.316.371	-	Rodapé Lateral
12	-	50.316.079	50.316.345	-	50.316.320	50.316.077	Rodatampo
13	-	50.316.078	50.316.344	-	50.316.319	50.316.076	Tampo

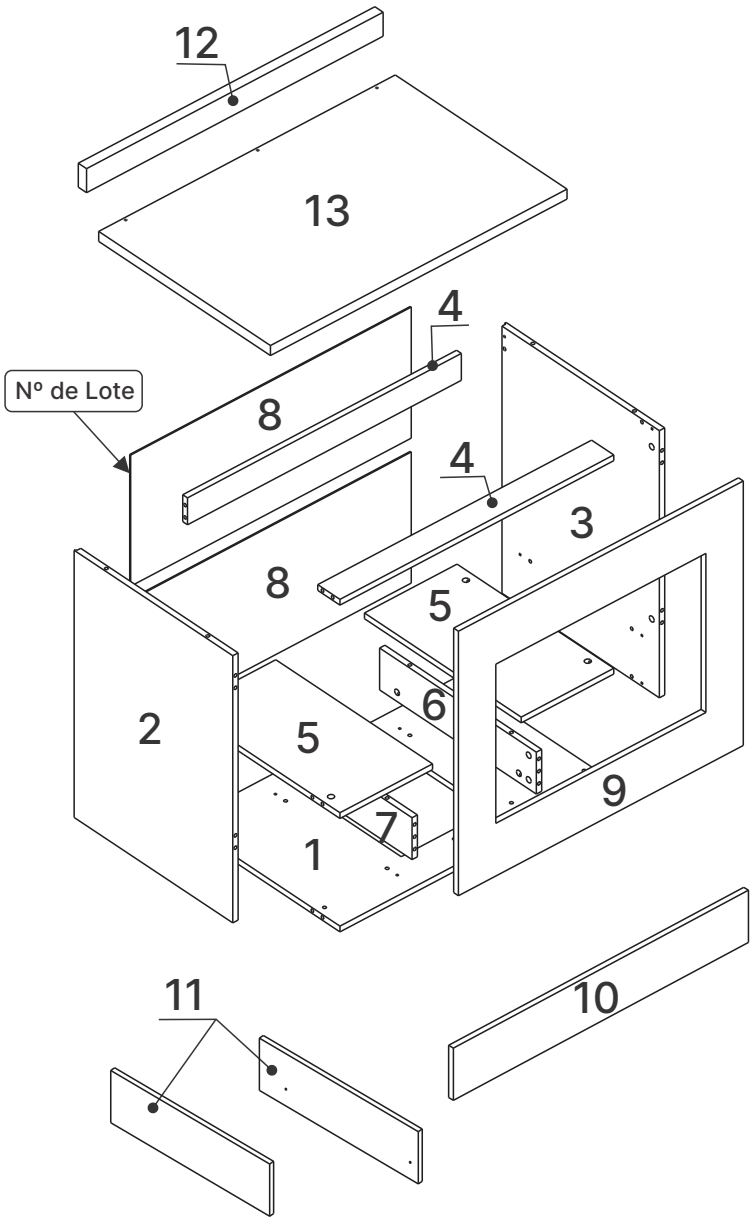
12
13
4
Nº de Lote
8
4
3
8
5
6
2
5
9
7
1
11
10

LISTA DE FERRAGENS

REF.	DESCRIÇÃO	ILUSTRAÇÃO	QTD.
A	Parafuso minifix	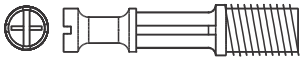	24
B	Cavilha 8x30mm	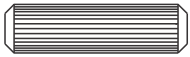	32
C	Paraf. cab. chata 3,5x14mm		15
D	Paraf. cab. chata 3,5x50mm		2
E	Paraf. cab. chata 3,5x25mm		3
F	Cantoneira L Metálica 2 furos		5
G	Presilha do rodapé		6
H	Tambor minifix		24
I	Paraf. cab. flangeada 5x60mm	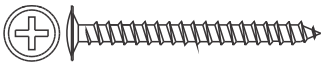	2
J	Pé de cozinha regulável		5
K	Prego 10x10	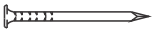	21
L	Bucha plástica Ø8mm	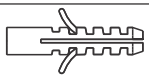	2
M	Suporte de fixação “L”		2
N	Tapa furo PVC 19mm	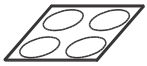	12
O	Paraf. cab. tampinha 7x40mm		5

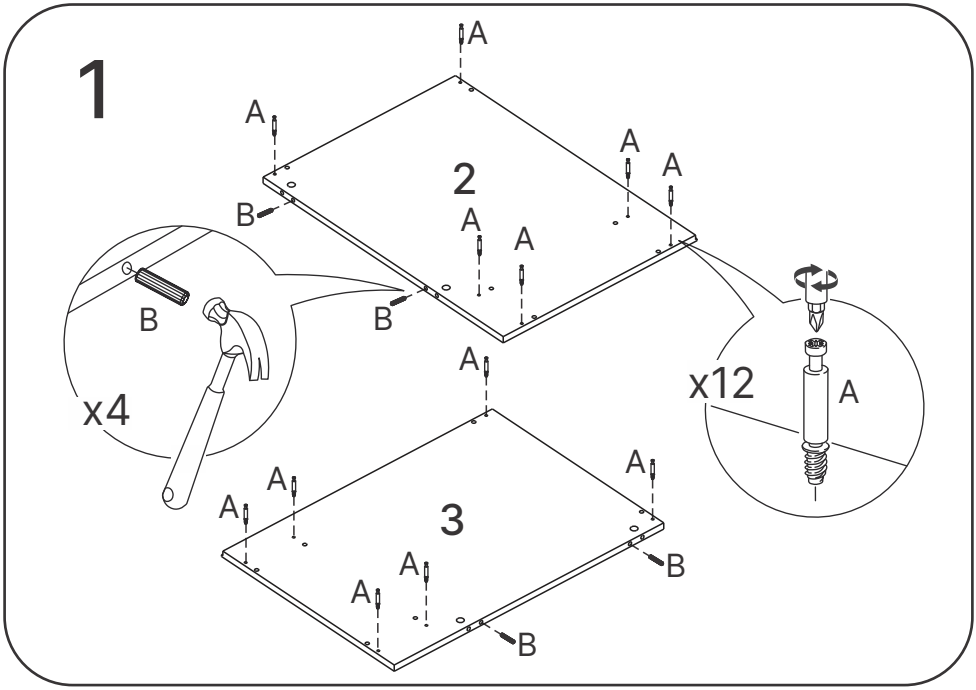
1
A
A
A
A
A
2
B
A
A
B
B
x4
A
x12
A
A
A
A
3
A
A
B
A
B

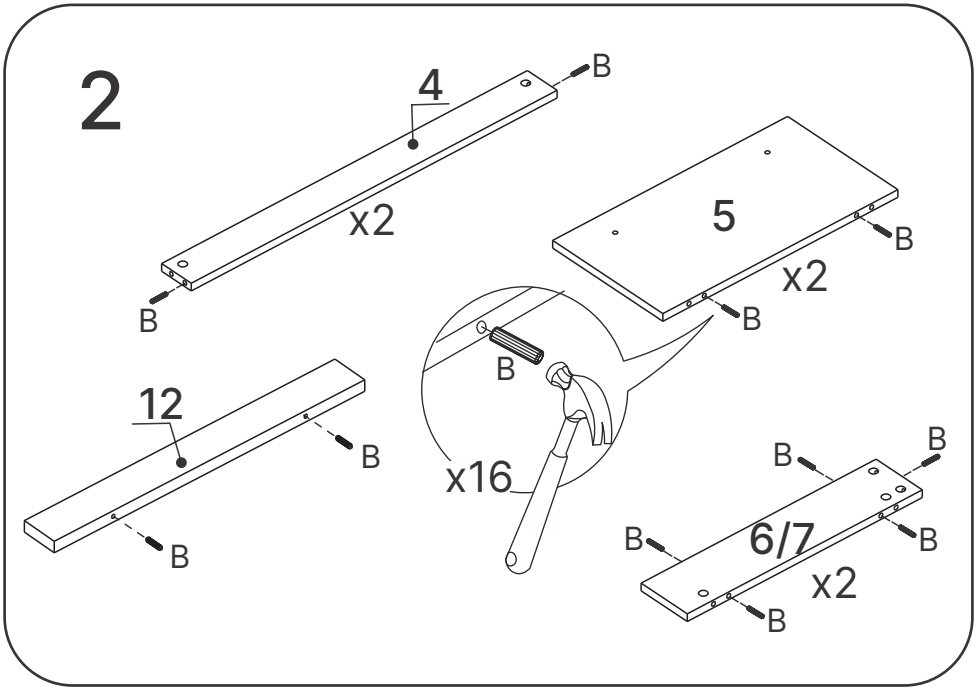
2
4
B
x2
B
5
x2
B
B
B
12
B
B
x16
B
B
B
B
6/7
x2
B
B

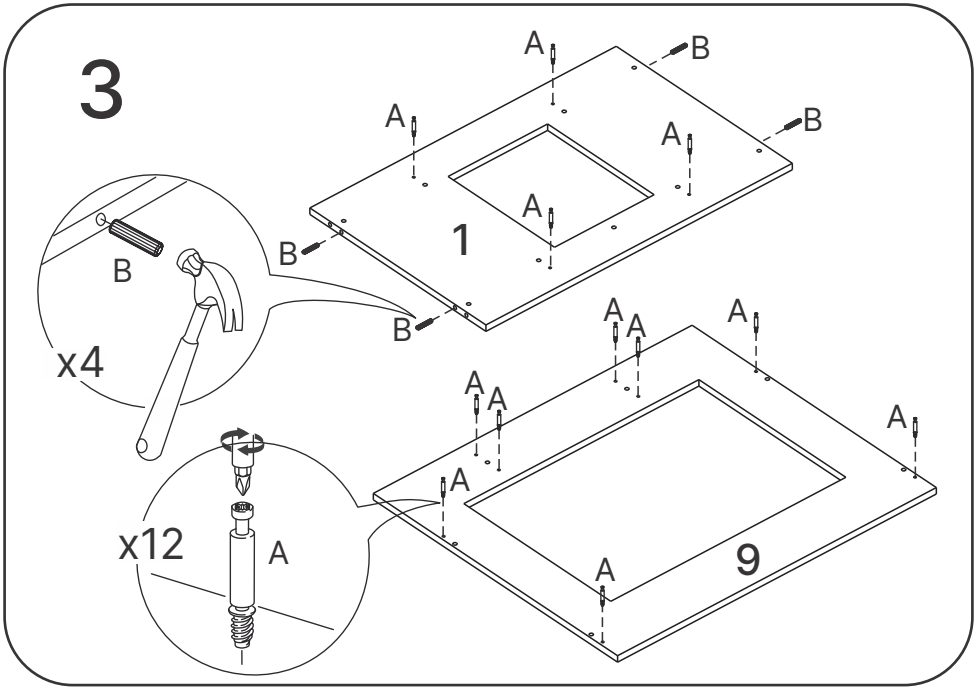
3
A
B
A
B
A
A
1
B
B
B
x4
A
A
A
A
A
A
A
x12
A
9

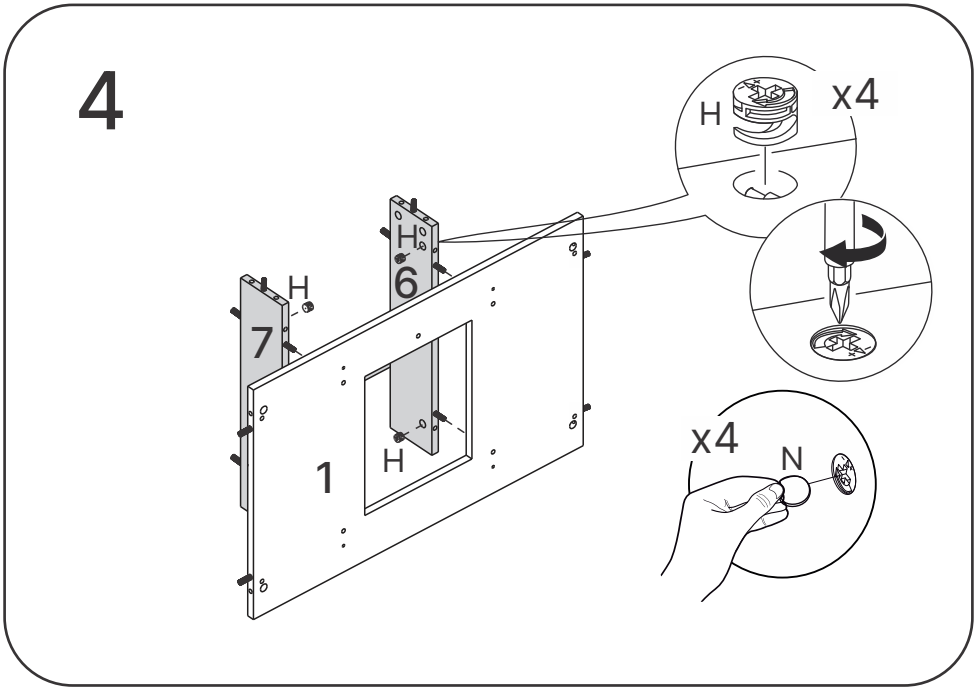
4
H
x4
H
6
H
7
1
H
x4
N

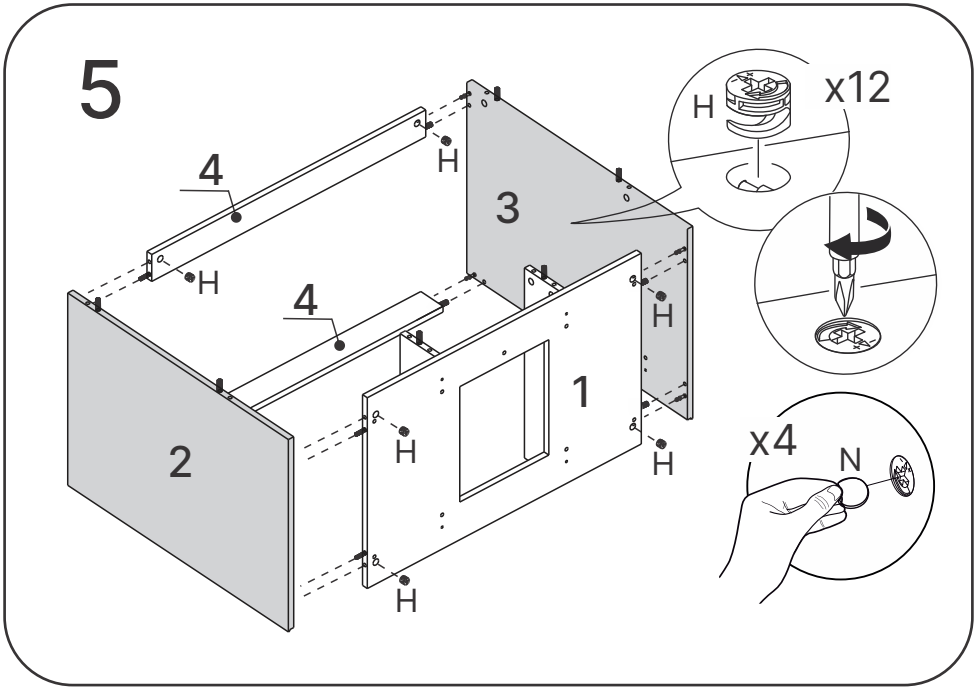
5
4
4
3
2
1
H
H
H
H
H
H
H
x12
x4
N

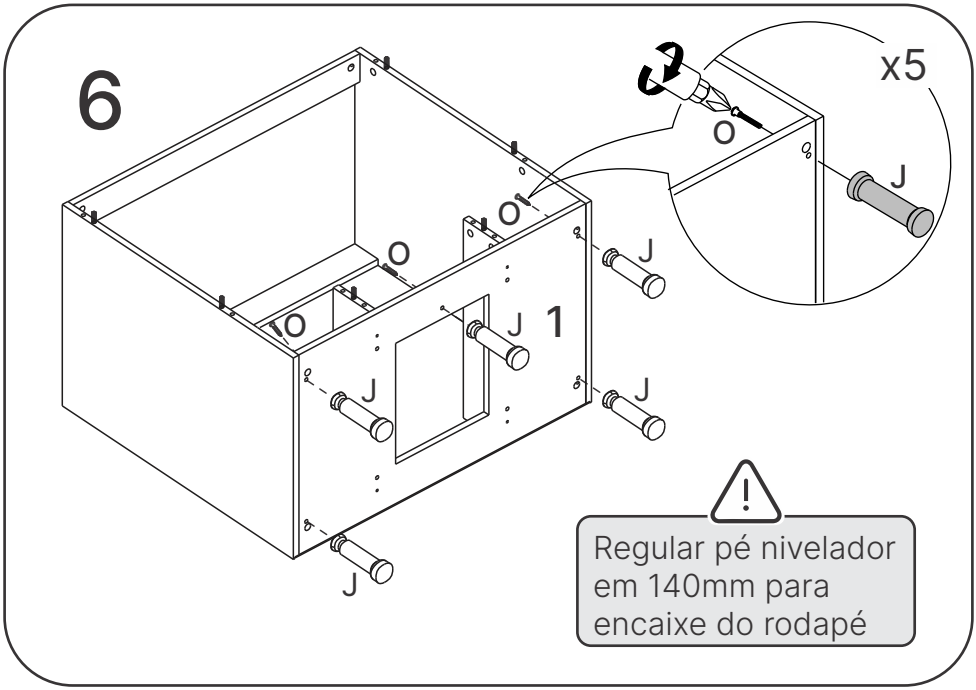
6
x5
O
O
O
O
J
J
J
J
J
J
1
Regular pé nivelador em 140mm para encaixe do rodapé

7

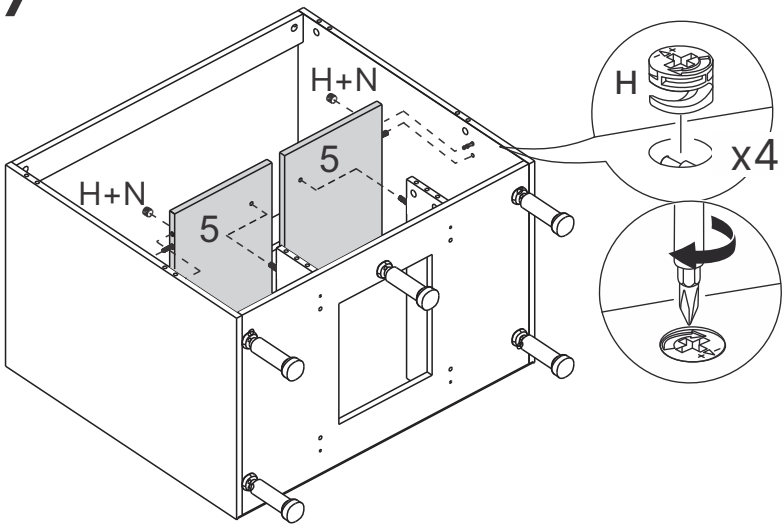

8

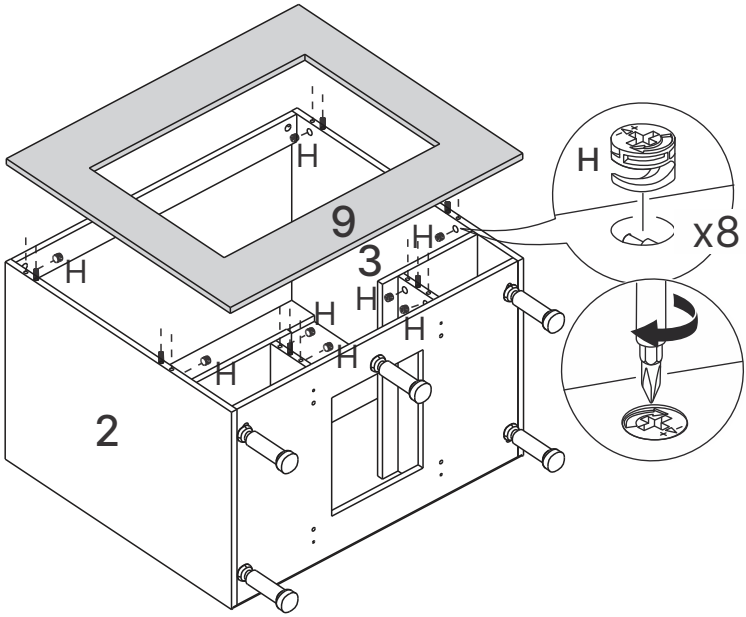

9

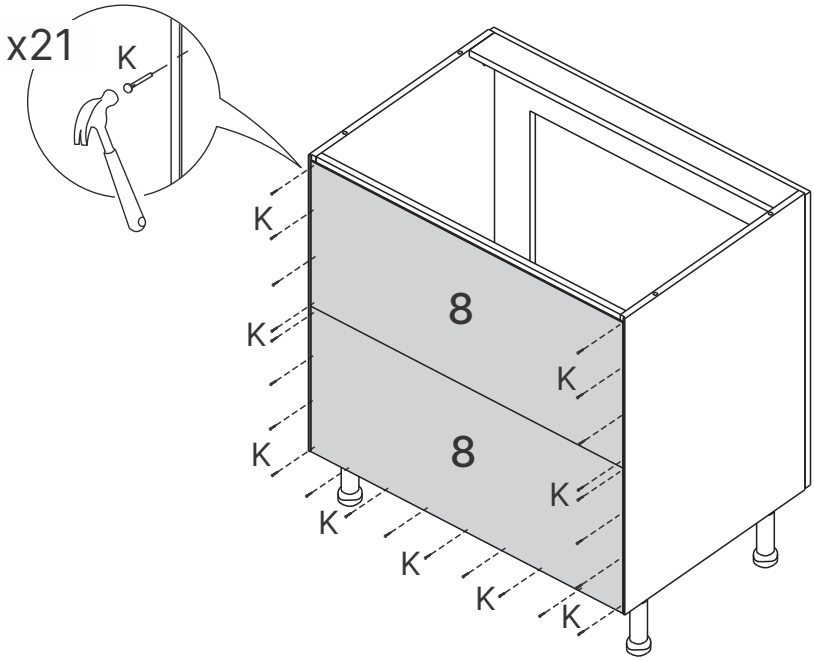

10


Preserve a Segurança da sua Família!
Fixação Obrigatória do produto na parede.

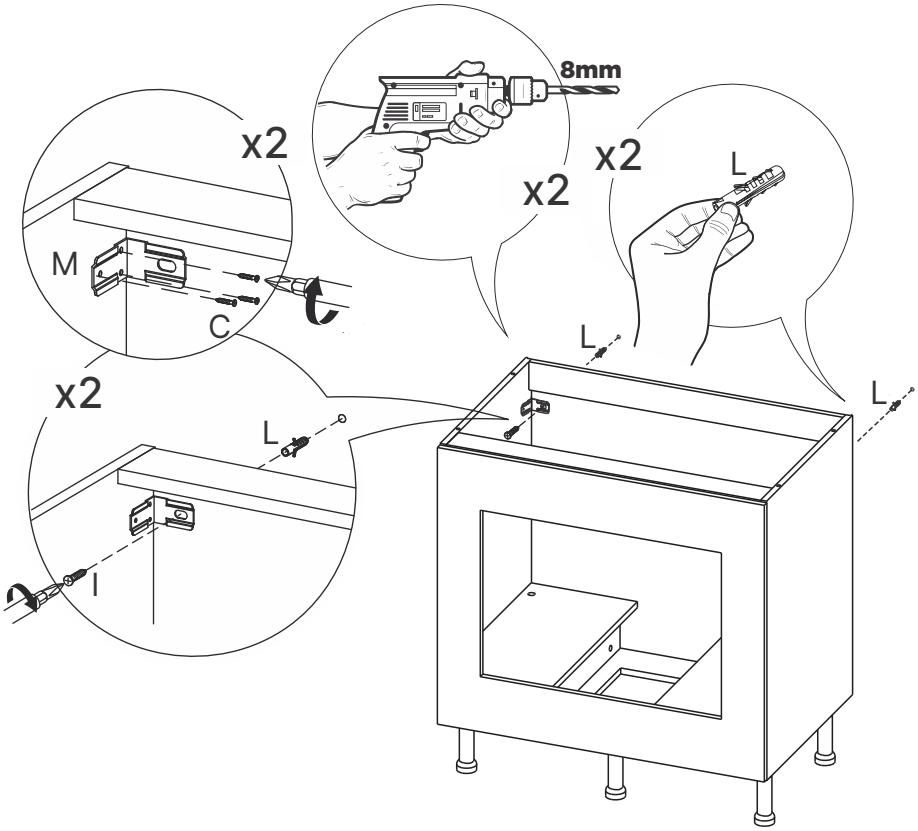
8mm
x2
x2
x2
M
C
L
L
L
x2
L
I

11

Montagem Opcional!

Passo incluso apenas para
produto adquirido “com rodapé”

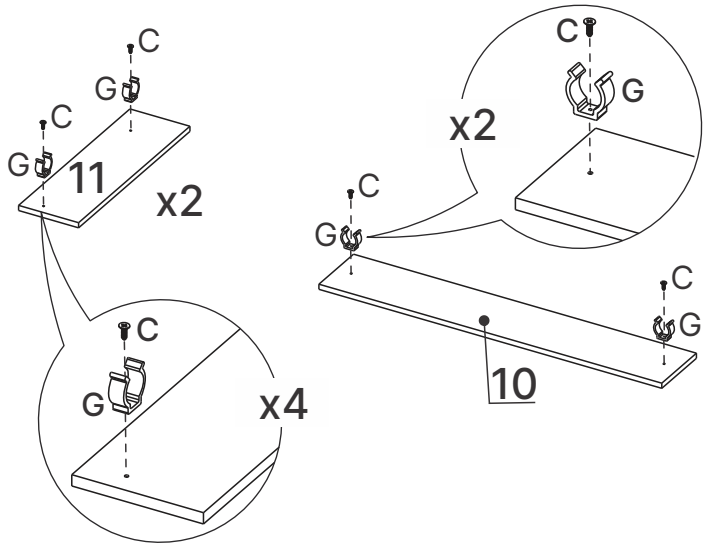

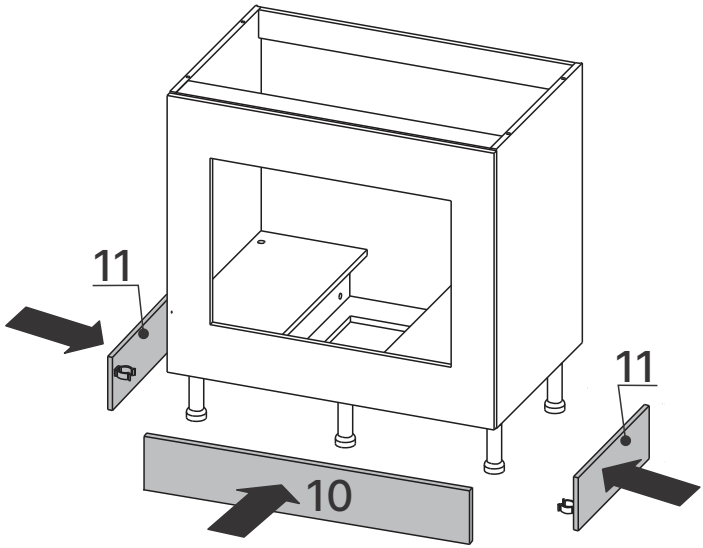

12 Montagem Opcional!

Passo incluso apenas para produto adquirido “com tampo” ou para opção de compra do tampo individual.

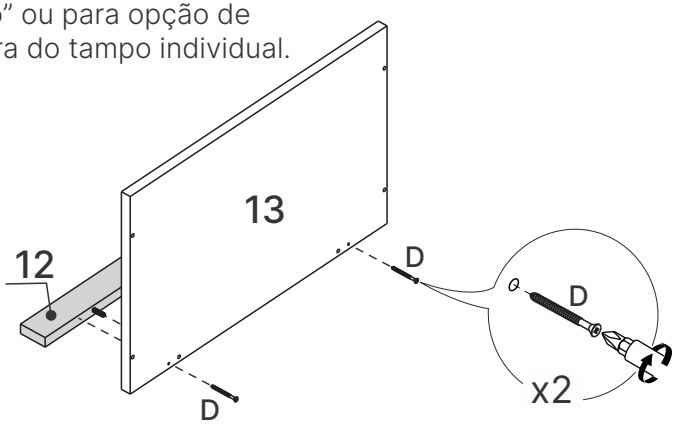

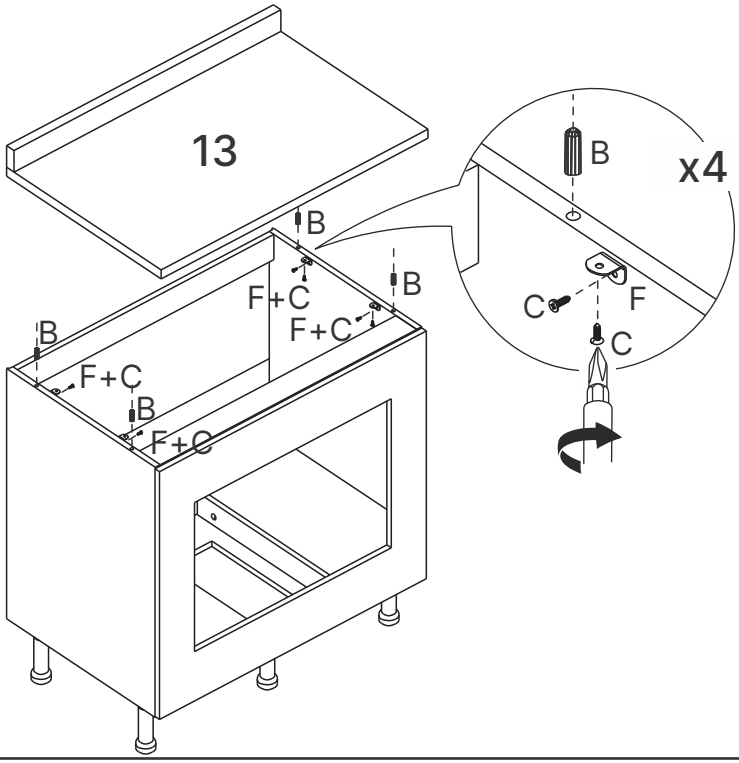

13

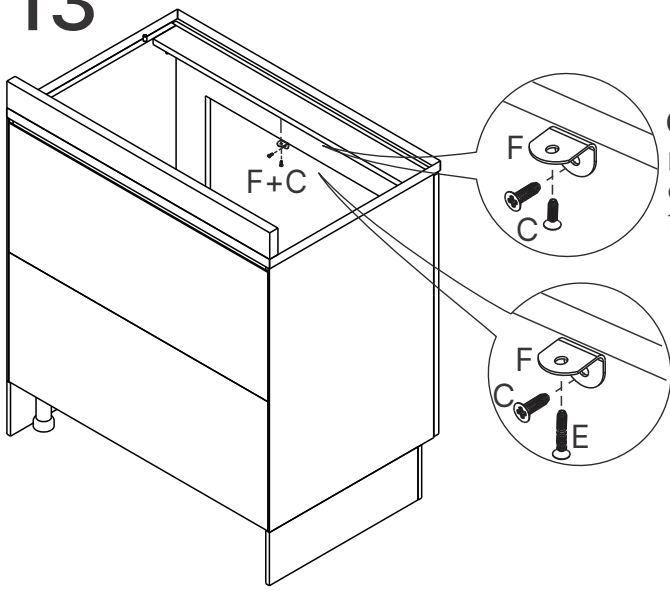

Opção 1:
Parafuso menor quando a montagem for sem tampo.

Opção 2:
Parafuso maior (E) quando a montagem for com tampo.

14

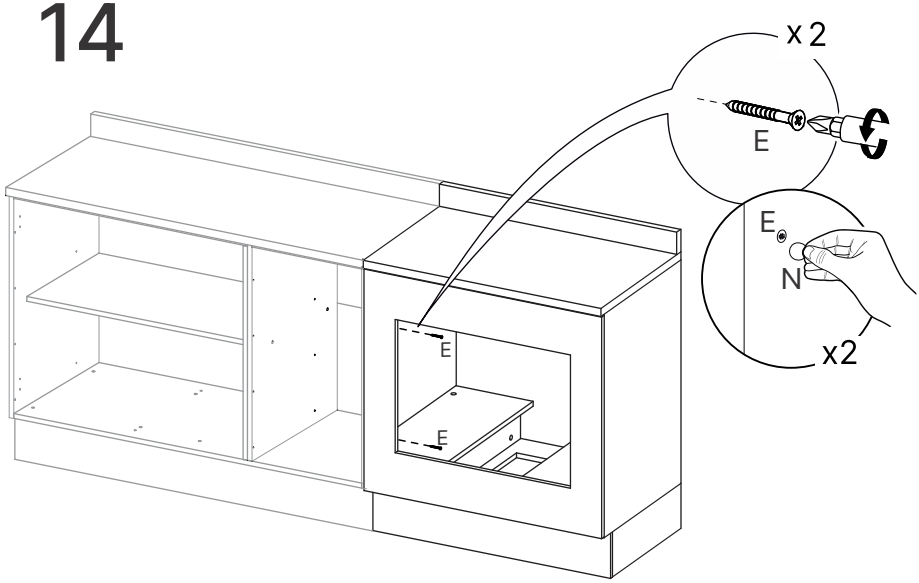

15

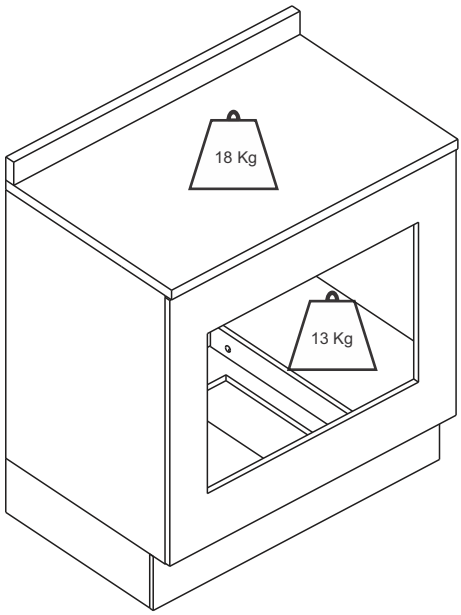

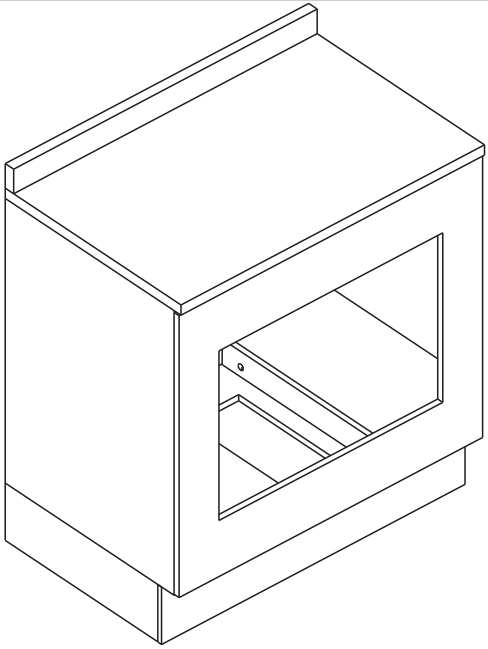





Dicas para assegurar a garantia e prolongar a vida útil do seu móvel

Limpeza
Use um pano macio, levemente umedecido com água. É possível o uso detergente neutro, ou sabão neutro com água.

Manutenção
Para garantir estabilidade e durabilidade, é recomendado reapertar os parafusos de tempos em tempos.

Ventilação
A falta de ventilação e excesso de calor pode prejudicar a durabilidade e acabamento do produto.

madeira
madeira
CABE
CASA

V.01