N°	CÓDIGO CODE CODIGO	DESCRIÇÃO DESCRIPTION DESCRIPCIÓN	DIMENSÃO (mm) DIMENSION (mm) DIMENSIÓN (mm) COMP. LEN. LON.	LARG. WID. ANC.	ESP. DEP. ESP.	mm	MATERIAL RAW MATERIAL MATERIA PRIMA	QUANTIDADE QUANTITY CANTIDAD
1	32318	PÉ FRONTAL/ FRONT FOOT/ PIÉ FRONTAL	450	60	25	mm	MDF	2
2	74258	PÉ TRASEIRO/ BACK FOOT/ PIÉ TRASERO	450	60	25	mm	MDF	2
3	32321	TRAVESSA FRONTAL-TRASEIRA/ FRONT AND BACK BATTEN/ TRAVIESA FRONTAL Y TRASERA	325	70	18	mm	MDF	2
4	74530	TRAVESSA LATERAL/ SIDE BATTEN/ TRAVIESA LATERAL	315	70	18	mm	MDF	2
5	32350	ASSENTO/ CHAIR SEAT/ ASIENTO	460	405	120	mm	_	1
6	32351	ENCOSTO/ CHAIR BACK/ RESPALDO	560	420	140	mm	_	1
7	42704	ENCOSTO ESTOFADO ATACAMA/ ATACAMA UPHOLSTERED CHAIR BACK/ RESPALDO TAPIZADO ATACAMA	570	425	75	mm	_	1
8	32351	ENCOSTO ESTOFADO APOGEU/ APOGEU UPHOLSTERED CHAIR BACK/ RESPALDO TAPIZADO APOGEU	570	425	75	mm	_	1
9	32352	ENCOSTO ESTOFADO CAMINI/ CAMINI UPHOLSTERED CHAIR BACK/ RESPALDO TAPIZADO CAMINI	570	425	75	mm	_	1
10	32322	APLIQUE/ DETAIL / DETALLE	390	25	25	mm	MDF	1

MÓVEIS LOPAS
Rod. Prefeito Adolfo Nicolato, Km 10 - Rodeiro/MG - CEP:36510-000
+ 55 32 3577-3300 www.grupolopas.com.br

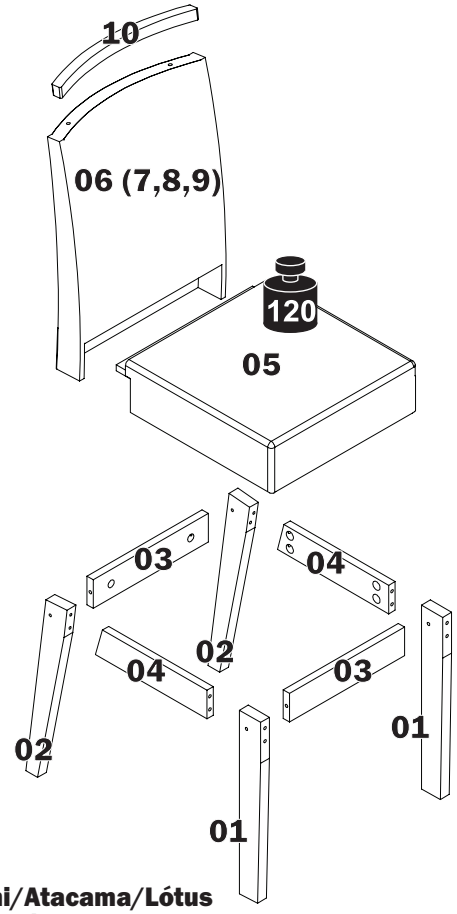

A - ANEL DE FIXAÇÃO
FIXATION RING
ANILLO DE FIJACIÓN
24
18X16X11MM
CÓD. 1963

B - CANTONEIRA PLÁSTICA
PLASTIC CORNER PLATE
ESQUINERO PLÁSTICO
08
CÓD. 1970

C - PARAFUSO 3,5X12MM FLANGEADO
3,5X12MM WASHER HEAD SCREW
TORNILLO 3,5X12MM FLANGEADO
32
CÓD. 29687

D - CAVILHA MADEIRA 8X50MM
8X50MM WOODEN DOWEL
TARUGO DE MADERA 8X50MM
04
CÓD. 1980

E - CHAPA UNIÃO C/08 FUROS
UNION BLADE WITH 08 HOLES
PLACA DE UNIÓN CON 08 ORIFICIOS
04
33,5X80MM
CÓD. 66614

F - CHAVE ZETA
ALLEN WRENCH
LLAVE CETA
01
460X28X4MM
CÓD. 15270

G - PARAFUSO 1/4X100MM
1/4X100MM SCREW
TORNILLO 1/4X100MM
16
CÓD. 27043

H - PARAFUSO 1/4X80MM
1/4X80MM SCREW
TORNILLO 1/4X80MM
08
CÓD. 27045

I - PARAFUSO 3,5X14MM
3,5X14MM SCREW
TORNILLO 3,5X14MM
32
CÓD. 2832

J - PARAFUSO 7X50MM
7X50MM SCREW
TORNILLO 7X50MM
04
CÓD. 2856

K - COLA BRANCA
WHITE GLUE
COLA BLANCA
01
CÓD. 2120

L - SAPATA REDONDA
CIRCULAR PAD
ZAPATA CIRCULAR
08
CÓD. 34728

Termo de Garantia

DISPOSIÇÕES E PRAZOS DE GARANTIA

A Móveis Lopas estipula que o produto especificado fica garantido pelo prazo de um (180) dias, à partir da data de emissão da nota fiscal, sendo os noventa (90) primeiros dias relativos à garantia legal prevista nos termos do artigo 26, II do CDC e os demais noventa(90) dias, relativos a garantia contratual contra defeitos de fabricação. Quaisquer garantias adicionais fornecidas pelo lojista são de responsabilidade exclusiva destes, sendo portanto os únicos responsáveis em caso de defeito do produto após a garantia legal.

A Móveis Lopas não possuiu pontos de assistência técnica.

Constatado o eventual defeito de fabricação, o consumidor deverá entrar em contato com a loja onde adquiriu o produto.

No prazo de garantia, as partes eventualmente defeituosas serão substituídas gratuitamente, por outra da mesma linha e modelo, assim como a mão-de-obra aplicada.

O projeto, instalação e a montagem na residência do consumidor não são de responsabilidade da Móveis Lopas.

A montagem deve seguir corretamente as instruções que se encontram dentro da embalagem de cada módulo.

Esta garantia é válida em todo o território brasileiro.

EXCLUSÃO DA GARANTIA

O presente termo exclui de sua garantia:

danos causados em conseqüência de acidentes, mau uso, manuseio ou deslocamento incorreto dos produtos;

danos causados por montagem inadequada;

danos em decorrência de agentes externos (inundações, incêndios, etc);

danos causados pela utilização de produtos de limpeza não recomendados por este manual;

despesas de transporte, frete ou seguro;

defeitos oriundos da utilização do produto em ambientes sujeitos a gases corrosivos, umidade excessiva ou em locais de altas/baixas temperaturas, poeira ou acidez.

CUIDE BEM DO SEU MÓVEL

Dicas de limpeza e conservação:

- Para limpar corretamente seu produto, use sempre um pano liso e **levemente** umedecido com água;
- Não se esqueça de enxugar o seu móvel! Ele não deve permanecer úmido, pois a água pode prejudicar o acabamento ou causar mofo na madeira;
- Não se recomenda o uso de produtos à base de amoníaco.
- Não utilize esponja de aço ou qualquer material que possa arranhar a superfície do produto durante a limpeza.
- Não utilize plásticos ou papéis coloridos para forrar seu móvel.
- Evite arrastar objetos em cima do móvel. Eles podem riscar e prejudicar o acabamento de seu móvel.
- O material dos seus móveis tem um tratamento contra fungos e cupins, mesmo assim, em ambientes infestados recomenda-se a dedetização antes de instalar a seu móvel;
- Tente evitar a exposição direta ao sol. Sugere-se utilização de cortinas para proteger seu móvel;

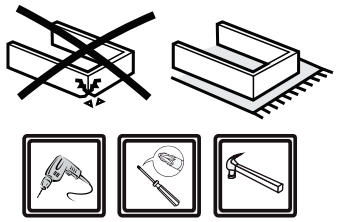

As ferramentas necessárias para montagem do produto não são fornecidas.
The necessary tools for assembly aren't supplied.
Las herramientas necesarias para armar los productos no son fornecidas.

Montagem
Mounting
Montaje

Sugestão da quantidade de pessoas necessárias para montagem.
Tip of the number of people required for product assembly.
Consejo de la cantidad de personas necesarias para el armado de productos.

Instruções de Montagem Cadeira Apogeu/Camini/Atacama/Lótus
Assembly Instructions Apogeu/Camini/ Atacama/ Lótus Chair
Instrucciones de Armado Silla Apogeu/Camini/Atacama/Lótus

Peso máximo suportado
Maximum weight supported
Peso máximo soportado

74225 - A4 - 27/10/22 - DDP LOPAS 2022

1

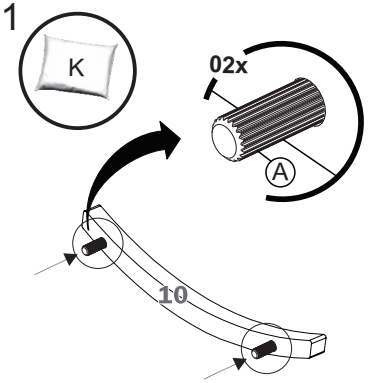

Importante: Passar cola nas cavilhas
It's important to put glue in the wooden dowel
Importante: Pasar cola en los tarugos

2

Encaixar o anel de fixação com a porca virada para o parafuso.
Put the fixation ring screwing the nut.
Encajar el anillo de fijación atornillando la tuerca.

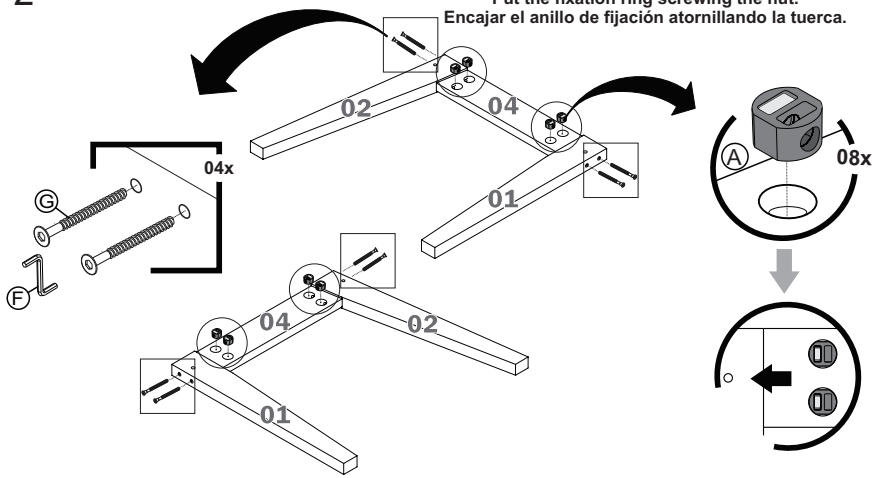

3

Encaixar o anel de fixação com a porca virada para o parafuso.
Put the fixation ring screwing the nut.
Encajar el anillo de fijación atornillando la tuerca.

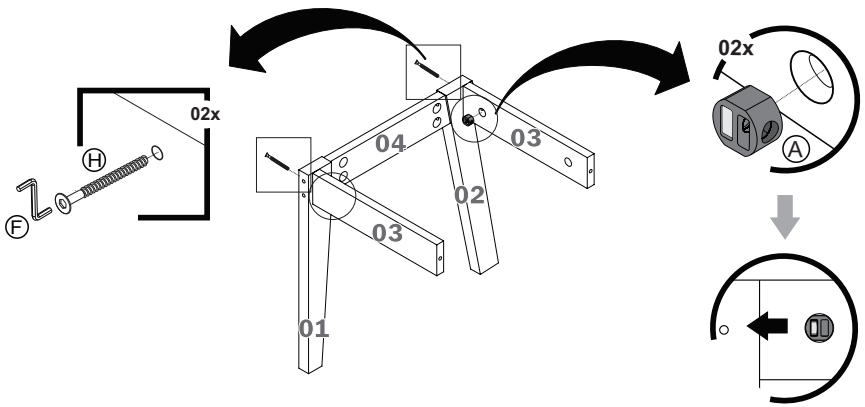

4

Encaixar o anel de fixação com a porca virada para o parafuso.
Put the fixation ring screwing the nut.
Encajar el anillo de fijación atornillando la tuerca.

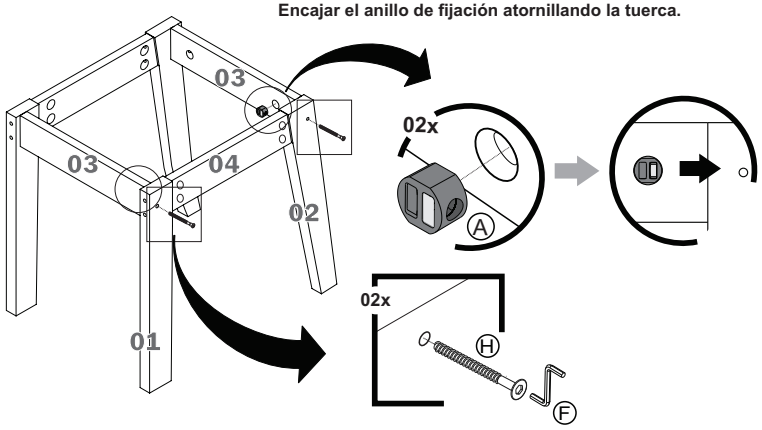

5

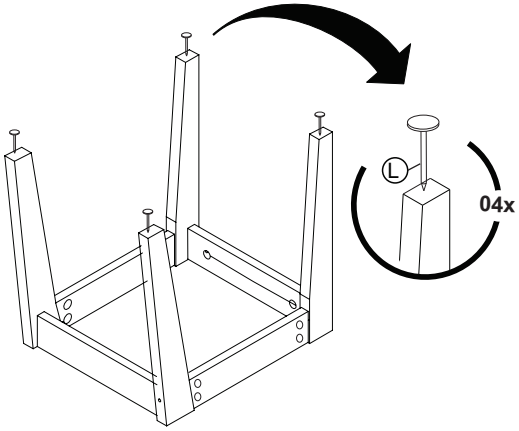

6

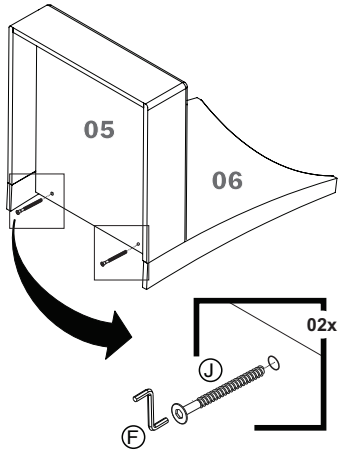

7

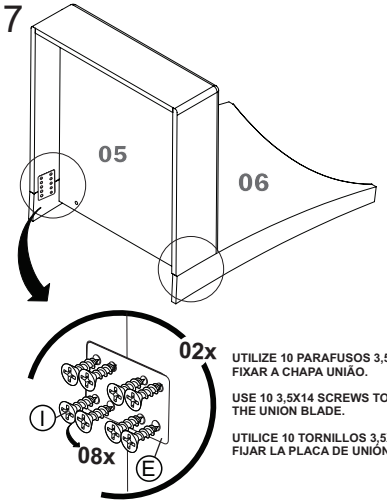

UTILIZE 10 PARAFUSOS 3,5X14 PARA FIXAR A CHAPA UNIÃO.

USE 10 3,5X14 SCREWS TO FIT THE UNION BLADE.

UTILICE 10 TORNILLOS 3,5X14 PARA FIJAR LA PLACA DE UNIÓN.

8

Fixar a estrutura e os pés.
Screw the structure with feet.
Fijar la estructura con los piés.

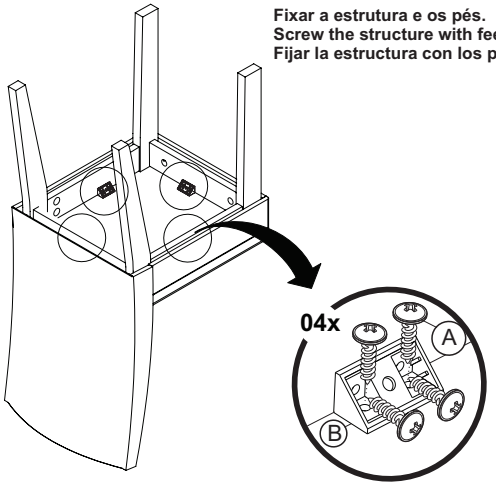

9

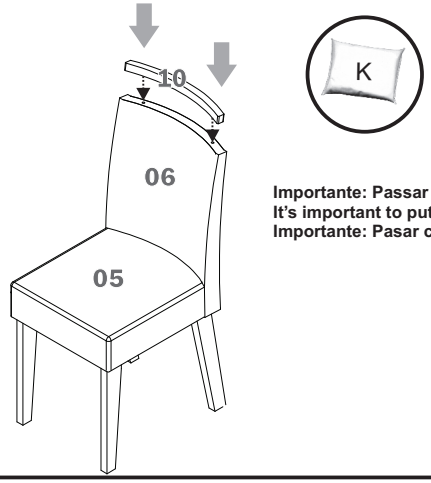

Importante: Passar cola nas cavilhas
It's important to put glue in the wooden dowel
Importante: Pasar cola en los tarugos

N°	CÓDIGO CODE CÓDIGO	DESCRIÇÃO DESCRIPTION DESCRIPCIÓN	DIMENSÃO (mm) DIMENSION (mm) DIMENSIÓN (mm)			QUANTIDADE QUANTITY CANTIDAD
			COMP. LEN. LON.	LARG. WID. ANC.	EPS DEP ESP	
1	54397	LATERAL MAIOR/ BIG SIDE/ LADO GRANDE	735	500	18	1
2	54407	LATERAL MENOR /SMALL SIDE / LADO PEQUEÑO	735	241	18	2
3	55944	MOLDURA/ FRAME/ MARCO	736	38	25	4
4	72617	TAMPO DE APOIO/ SUPPORT TOP / TAMPA DE APOYO	500	500	15	1
		TAMPO/ TOP/ TAMPA				
5	72619	TAMPO SEM PINTURA/ UNPAINTED TOP/ TAMPA SIN PINTURA	1000	1000	18	1
5	74632	TAMPO SEM PINTURA/ UNPAINTED TOP/ TAMPA SIN PINTURA	900	900	18	1
6	71879	VIDRO 1,00M/ 1,00M GLASS/ VIDRIO 1,00M	1000	1000	4	1
6	74205	VIDRO 0.90M/ 0.90M GLASS/ VIDRIO 0.90M	900	900	4	1

MÓVEIS LOPAS
Rod. Prefeito Adolfo Nicolato, Km 10 - Rodeiro/MG - CEP:36510-000
+ 55 32 3577-3300 www.grupolopas.com.br

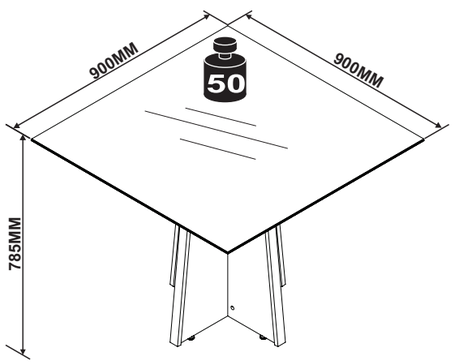

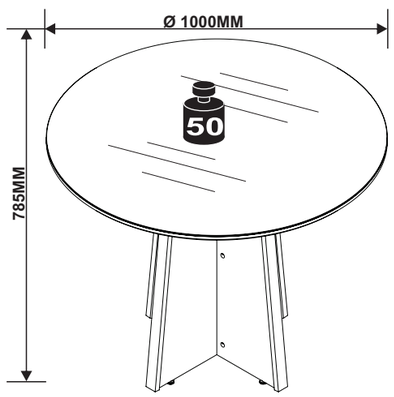

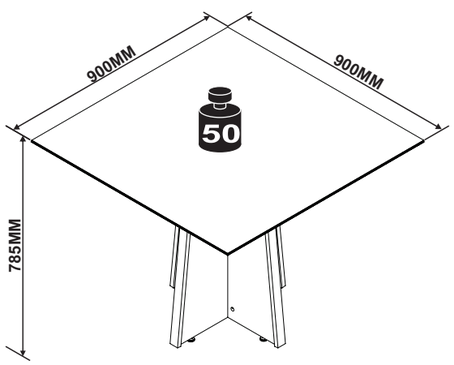

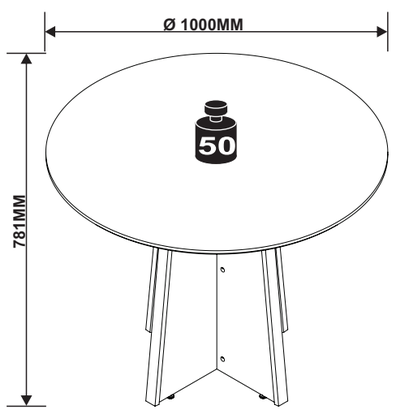

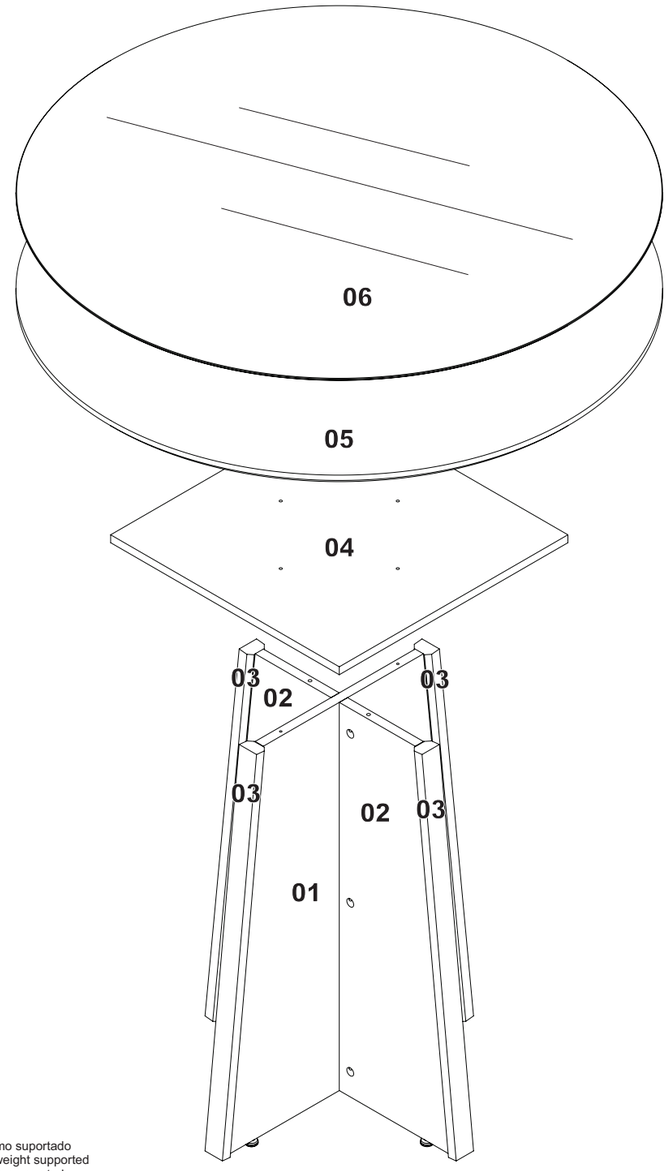

Instruções de Montagem Mesa Ø 1,00 Celebrare
Assembly Instructions Celebrare Table Ø 1,00
Instrucciones de Armado Mesa Celebrare Ø 1,00

72606 - A3 - 06/09/2022

Peso máximo suportado
Maximum weight supported
Peso máximo soportado

A - CAVILHA MADEIRA 8X50MM
8X50MM WOODEN DOWEL
TARUGO DE MADERA 8X50MM
12

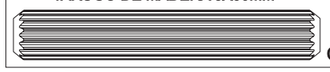

CÓD.65621

B - COLA 10g
10g GLUE
PEGAMENTO 10g
01

CÓD. 2120

C - PARAFUSO MINIFIX
MINIFIX SCREW
TORNILLO MINIFIX
06

7,0X31MM
CÓD.65617

D - TAMBOR 15MM
15MM CONNECTOR
CONECTOR 15MM
06

CÓD.64979

E - TAPA FURO ADESIVO
STICKER SCREW COVER
TAPA ORIFICIO PEGATINA
06
21MM

ROVERE NAT CÓD. 45876
IMBUIA NAT CÓD. 45877

F - CAVILHA MADEIRA 6X30MM
6X30MM WOODEN DOWEL
TARUGO DE MADERA 6X30MM
02

CÓD.65617

G - PARAFUSO PHILIPS 5,0X40MM
5,0X40MM SCREW
TORNILLO 5,0X40MM
04

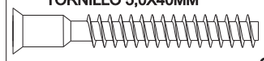

CÓD. 64863

H - PARAFUSO 4,0X25MM
4,0X25MM SCREW
TORNILLO 4,0X25MM
04

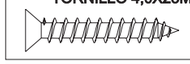

CÓD. 64768

I - SUPORTE DE SILICONE 20MM
20MM SILICONE SUPPORT
SOPORTE DE SILICONA
06

CÓD.65084

J - SAPATA REGULÁVEL
ADJUSTABLE SHOE
ZAPATO AJUSTABLE
04

20,5 X 26,5
CÓD. 65210

K - BUCHA 1/4
1/4 BUSHING
BUJE 1/4
04

CÓD. 66530

TERMO DE GARANTIA

DISPOSIÇÕES E PRAZOS DE GARANTIA

A Móveis Lopas estipula que o produto especificado terá garantia legal de 90 (noventa) dias, à partir da data de emissão da nota fiscal, contra defeitos de fabricação nos termos do artigo 26, II do CDC. Quaisquer garantias adicionais fornecidas pelo lojista são de responsabilidade exclusiva destes, sendo, portanto os únicos responsáveis em caso de defeito do produto após a garantia legal, concedida pela fabricante.
A Móveis Lopas não possui pontos de assistência técnica.
Constatado o eventual defeito de fabricação, desde que, dentro do prazo de garantia legal, o consumidor deverá entrar em contato com a loja onde adquiriu o produto.
No prazo de garantia, as partes eventualmente defeituosas serão substituídas gratuitamente, por outra da mesma linha e modelo.
O projeto, instalação e a montagem na residência do consumidor não serão de responsabilidade da Móveis Lopas.
A montagem deve seguir corretamente as instruções dos manuais que se encontram dentro da embalagem de cada módulo.
Esta garantia á válida em todo território brasileiro.

EXCLUSÃO DA GARANTIA

O presente termo exclui de sua garantia:
Danos causados em conseqüências de acidentes, mau uso, manuseio ou deslocamento incorreto dos produtos;
Avarias ou defeitos causados por montagem inadequada;
Danos em decorrência de agentes externos (inundações, incêndios, etc);
Danos causados pela utilização do produto em ambientes sujeitos a gases corrosivos, umidade excessiva, mofos, acondicionamento em locais de altas/baixas temperaturas, poeira ou acidez.
Danos causados por infestação de cupins e outras pragas;
Defeitos por exposição a luz solar excessiva;
Desgaste natural devido ao uso do produto;

CUIDE BEM DO SEU MÓVEL

Dicas de limpeza e conservação:
- Para limpar corretamente seu produto, use sempre um pano liso e levemente umedecido com água;
- Não se esqueça de enxugar o seu móvel! Ele não deve permanecer úmido, pois a água pode prejudicar o acabamento ou causar mofo na madeira;
- Não se recomenda o uso de produtos à base de amoníaco.
- Não utilize esponja de aço ou qualquer material que possa arranhar a superfície do produto durante a limpeza.
- Não utilize plásticos ou papéis coloridos para forrar seu móvel.
- Evite arrastar objetos em cima do móvel. Eles podem riscar e prejudicar o acabamento do seu móvel.
- O material dos seus móveis tem um tratamento contra fungos e cupins, mesmo assim, em ambientes infestados recomenda-se a dedetização antes de instalar o seu móvel.
- Tente evitar a exposição direta ao sol. Sugere-se utilização de cortinas para proteger seu móvel;

A Móveis Lopas reserva-se o direito de alterar quaisquer características técnicas ou estéticas e introduzir melhoramentos nos produtos comercializados a qualquer momento, sem obrigação de efetuar o mesmo nos produtos em estoque ou já comercializados (vendidos).

TAKING GOOD CARE OF YOUR FURNITURE

Cleaning and caring instructions:

- Wipe the wood furniture down with a moist cloth to properly clean the furniture.
- Do not forget to dry your furniture out. Humidity can damage the finish or create mould.
- Chemical products are not recommended;
- Never clean the furniture with scouring powders, steel scrubber pads or any other product which can scratch its

- Furniture surfaces should not be covered with colored plastic or paper sheets.
- Avoid dragging objects on top of the furniture. They might scratch the finishing.
- Wood furniture are made of mould and termites resistant materials, however, it is recommended to use termiticides in infested places before installing the furniture.
- Avoid furniture exposure to direct Sun light. Drapers suggested.

CUIDE BIEN DE SU MUEBLE

Indicaciones de limpieza y conservación

- Para limpiar correctamente su muebles de madera, siempre use un paño húmedo.
- No se olvide de secar su muebles! No debe permanecer húmedo, pues el agua puede perjudicar el acabado o causar moho en la madera.
- No es recomendable utilizar productos con amoniaco.
- No utilizar esponjas de acero o cualquier material que dañe la superficie de los muebles.
- No utilizar plásticos o papeles coloridos para forrar los muebles.
- Evite arrastrar objetos encima de los muebles. Ellos pueden riscar o dañar el acabado de su mueble.
- El material de los muebles tiene un tratamiento contra los hongos y las polillas, aun así, en ambientes infectados, se recomienda desinfectar antes de instalar su mueble.
- Evite la exposición directa al sol. Se sugiere la utilización de cortinas para proteger sus muebles.

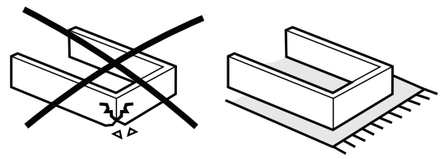

As ferramentas necessárias para montagem do produto não são fornecidas.
The necessary tools for assembly aren't supplied.
Las herramientas necesarias para armar los productos no son fornecidas.

Montagem
Mounting
Montaje

Sugestão da quantidade de pessoas necessárias para montagem.
Tip of the number of people required for product assembly.
Consejo de la cantidad de personas necesarias para el armado de productos.

01

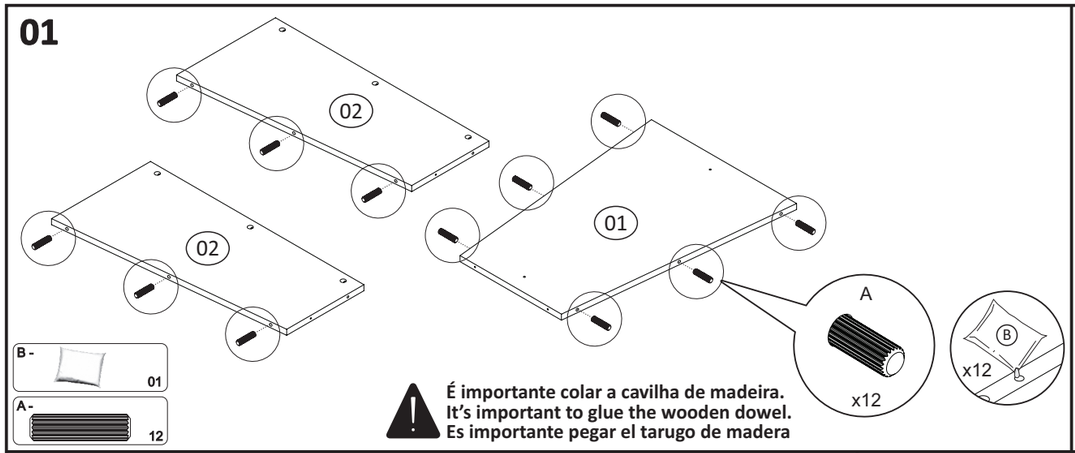

É importante colar a cavilha de madeira.
It's important to glue the wooden dowel.
Es importante pegar el tarugo de madera

02

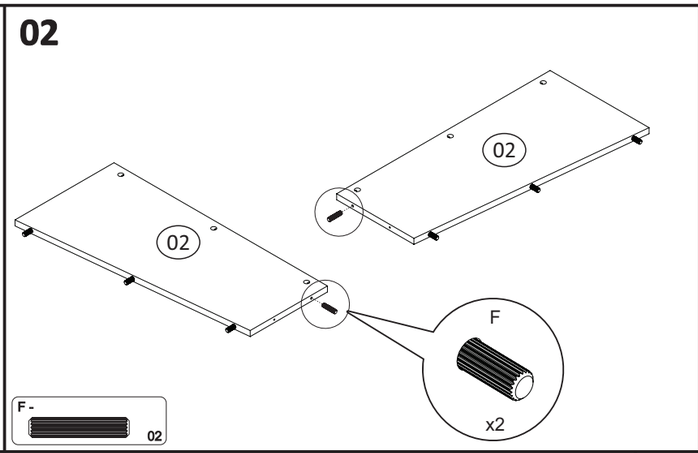

03

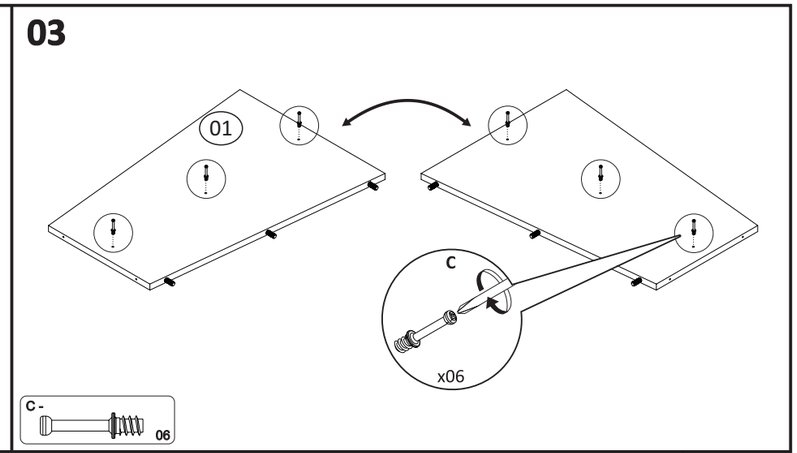

04

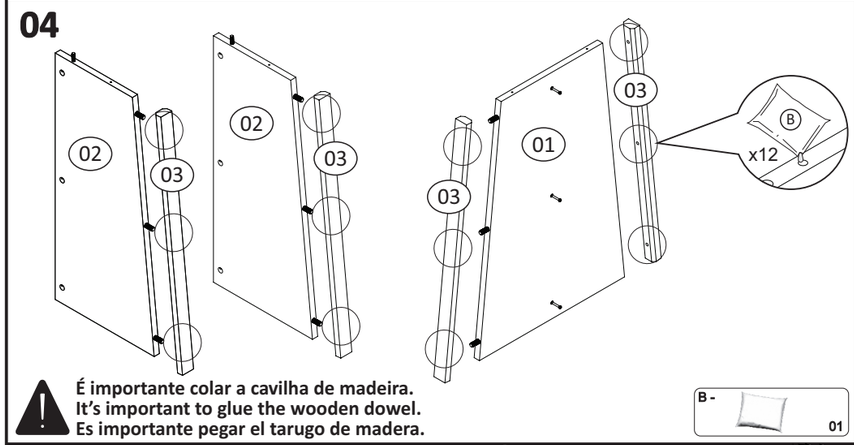

É importante colar a cavilha de madeira.
It's important to glue the wooden dowel.
Es importante pegar el tarugo de madera.

05

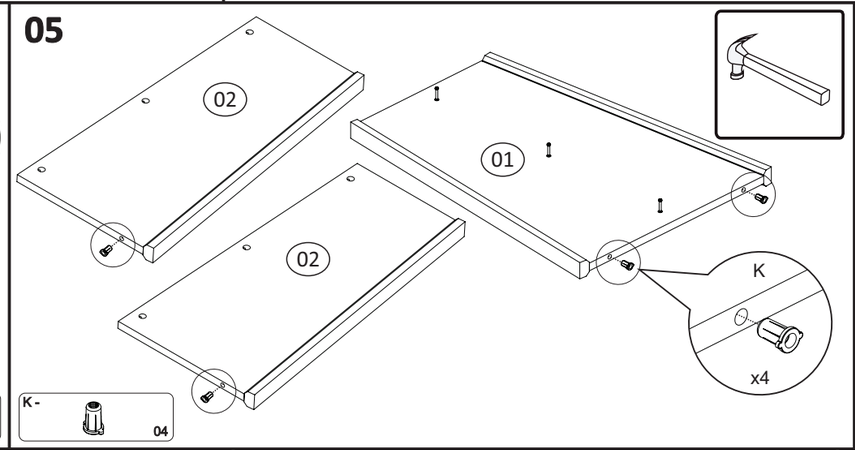

06

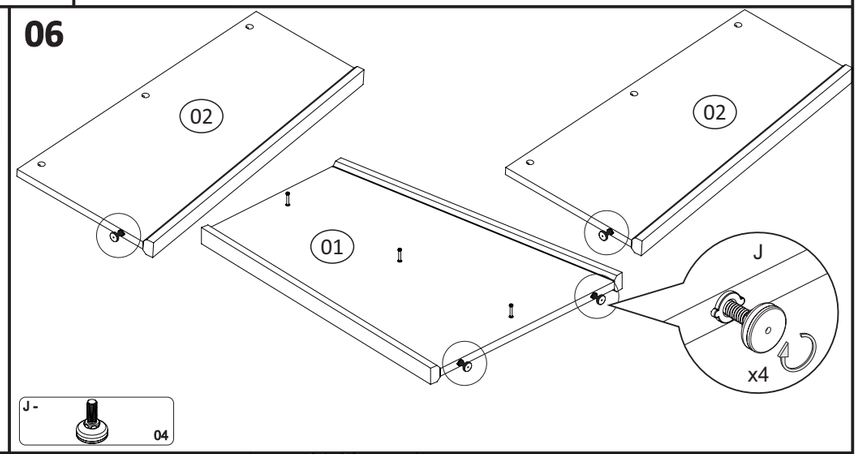

07

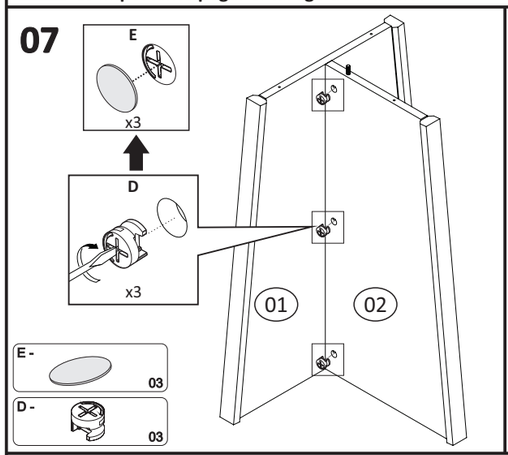

08

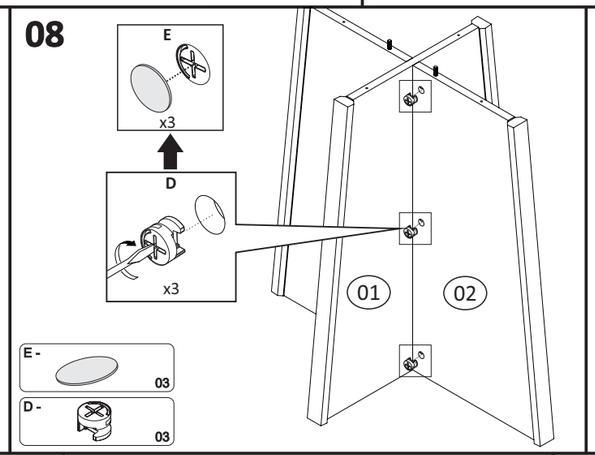

09

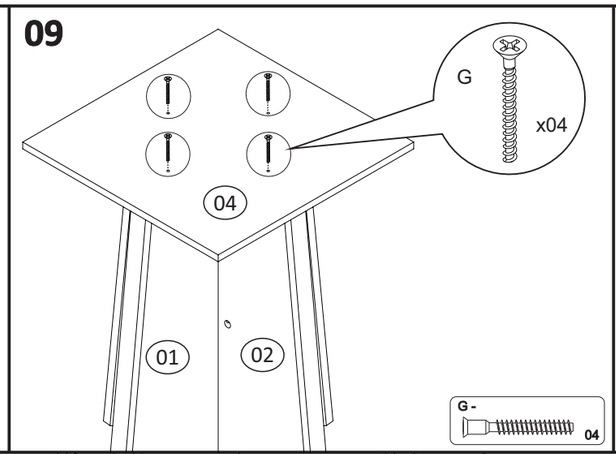

10

Cobrir o chão antes de apoiar a peça
Cover the floor before supporting the piece
Cubra el piso antes de sostener la pieza

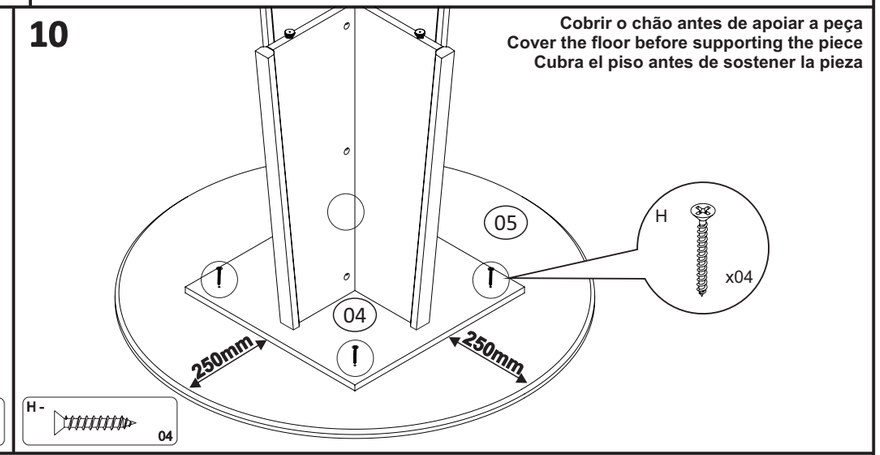

10 OPÇÃO COM VIDRO
OPCIÓN CON VIDRIO
OPTION WITH GLASS

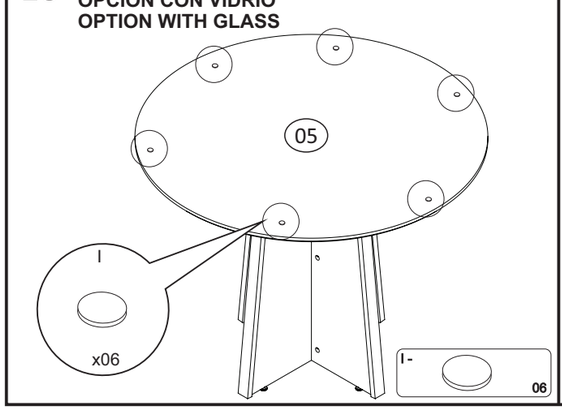

11

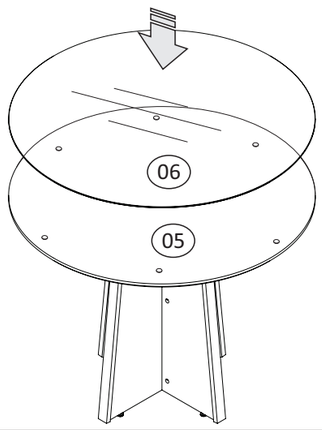

12

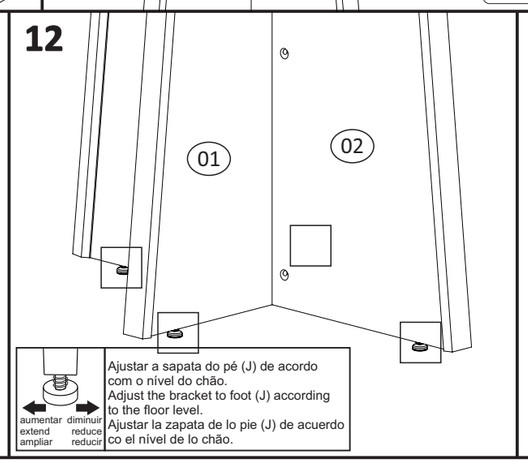

Ajustar a sapata do pé (J) de acordo com o nível do chão.
Adjust the bracket to foot (J) according to the floor level.
Ajustar la zapata de lo pie (J) de acuerdo co el nível de lo chão.
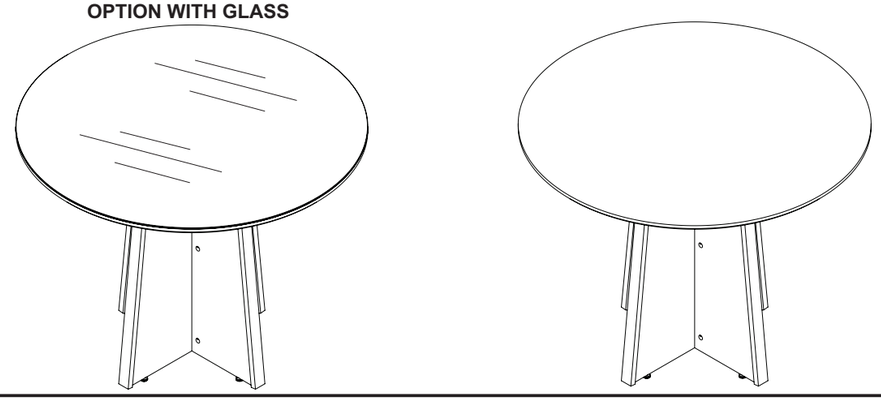
13 OPÇÃO COM VIDRO
OPCIÓN CON VIDRIO
OPTION WITH GLASS