HENN

Ind. e Com. de Móveis Henn
Mondaí - SC - Brasil

+55 49 3674.3500

@moveishenn
www.henn.com.br

INSTRUÇÕES DE MONTAGEM

INSTRUCCIONES DE MONTAJE
ASSEMBLY INSTRUCTIONS

CADEIRA TAINÁ

S44-555 - Cinamomo/Grafite
S44-556 - Cinamomo/Marrom Amêndoa
S44-557 - Cinamomo/Areia

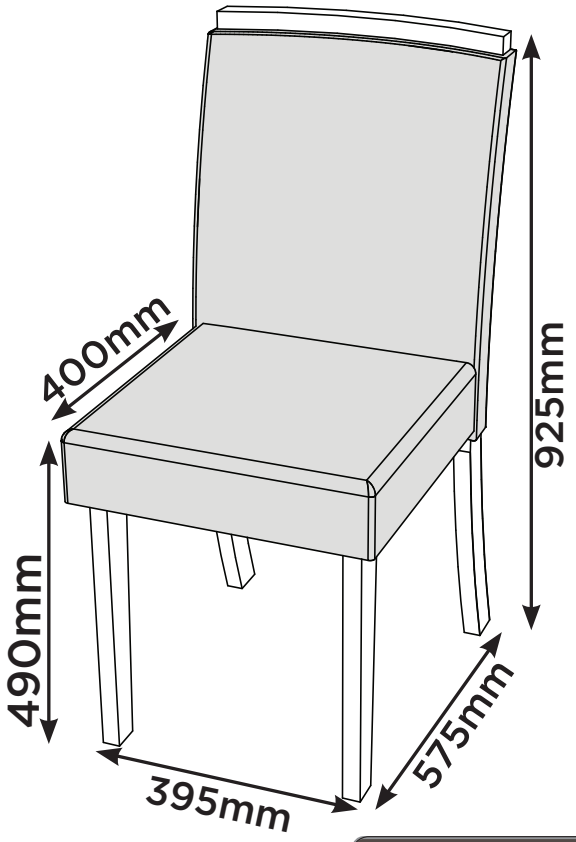

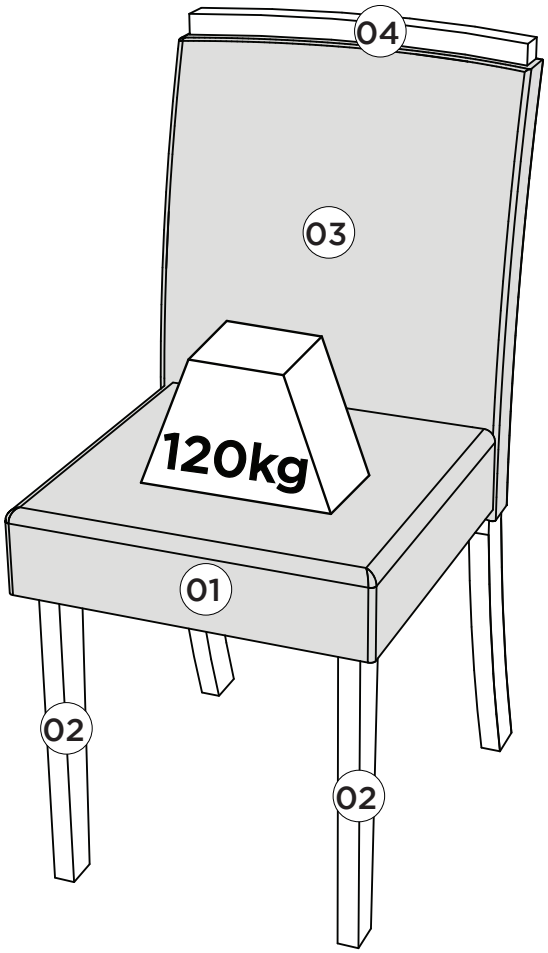

Pesos máximos recomendados com carga distribuída
Peso máximo recomendado con la carga distribuida
Recommended maximum weights with evenly distributed.

Requisitos para montagem
Requisitor para la montaje
Assembly Requirements

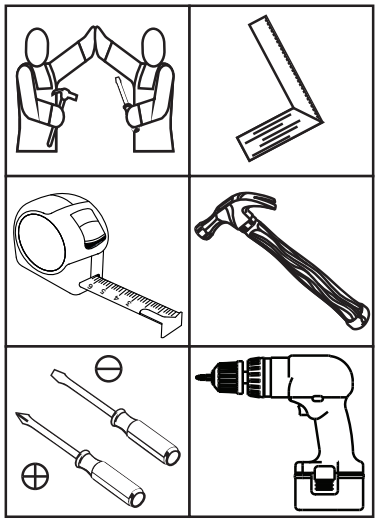

Imagens meramente ilustrativas
Imágenes meramente ilustrativas
Images for illustration only

AVISO

Para limpeza de seu móvel, use uma flanela seca ou umedecida, e não utilize produtos químicos que possam danificar seu produto.

SISTEMA DE MONTAGEM

O sistema de montagem dos produtos, funciona de acordo com a ordem crescente dos números indicados no desenho. Ex: 01, 02, 03, 04... até a conclusão da montagem.

ASSISTÊNCIA TÉCNICA

Para solicitação de Assistência Técnica você consumidor deverá entrar em contato com o Lojista o qual você realizou a compra deste produto e solicitar a assistência técnica das peças avariadas. A garantia abrange todas as peças, partes e componentes que eventualmente venham apresentar defeito de fabricação no prazo de 03 (três) meses, contando a partir da entrega do produto ao consumidor, mediante nota fiscal de compra. Se houver qualquer alteração na estrutura do produto ou ocorrer defeito por negligência do montador/consumidor em relação a instrução de montagem e manuseio, não será fornecido assistência técnica gratuita.

ADVERTENCIA

Para limpieza de su móvil, use una franela seca o húmeda, y no utilice productos químicos que puedan dañar su producto.

SISTEMA DE MONTAJE

El sistema de montaje de los productos funciona de acuerdo con el orden creciente de los números indicados en el dibujo. Ej.: 01, 02, 03, 04... hasta la conclusión del montaje.

ASISTENCIA TÉCNICA

Para solicitar Asistencia Técnica, el consumidor debe comunicarse con el Comercio que usted realizó la compra de este producto y solicita asistencia técnica para las partes dañadas. La garantía cubre todas las partes, piezas y componentes que eventualmente puedan presentar defecto de fabricación en el plazo de 03 (tres) meses, contados a partir de la entrega del producto al consumidor, mediante factura de compra. Si se produce algún cambio en la estructura del producto o se produce un defecto por negligencia del montador/consumidor en relación con las instrucciones de montaje y manipulación, no se prestará asistencia técnica gratuita.

NOTICE

To clean your furniture, use a dry or wet cloth, and do not use chemicals that may damage your product.

ASSEMBLY SYSTEM

The products' assembly system works according to the increasing order of the indicated numbers. For example: 01, 02, 03, 04 ... to the end of the assembly.

TECHNICAL ASSISTANCE

To request Technical Assistance, the consumer must contact the retailer from whom you purchased this product and request technical assistance for the damaged parts. The warranty covers all parts, parts and components that may eventually present a manufacturing defect within a period of 03 (three) months, counting from the delivery of the product to the consumer, by means of a purchase invoice. If there is any change in the structure of the product or defect occurs due to negligence of the assembler/consumer in relation to the assembly and handling instruction, free technical assistance will not be provided.

1

2x

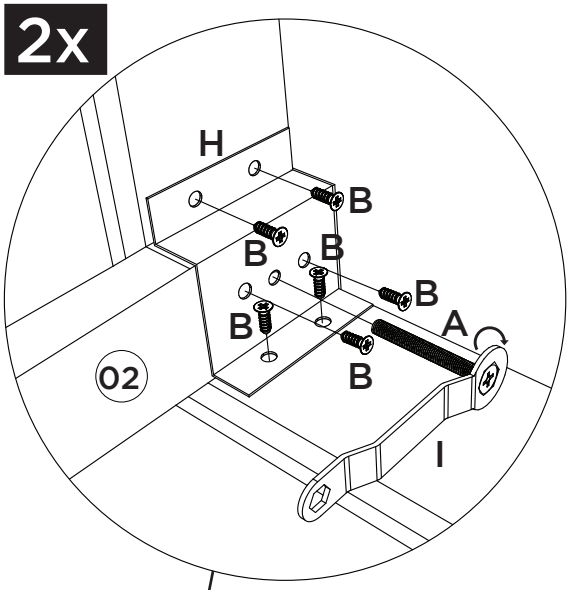

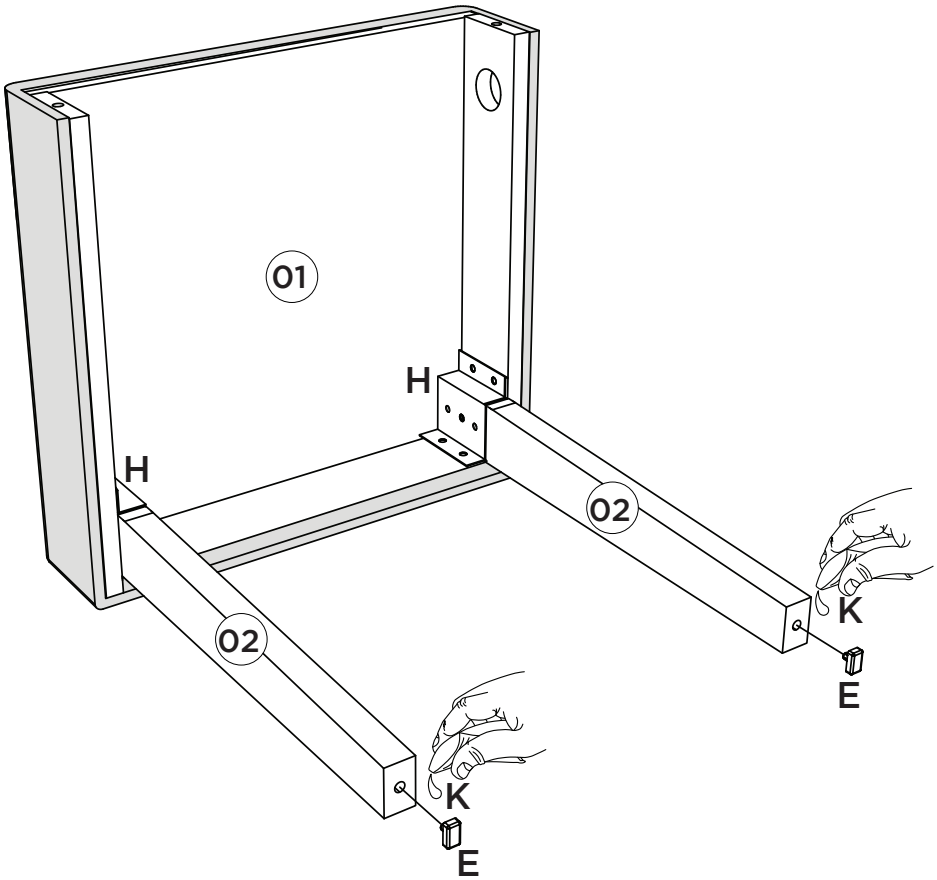

Depois da Chapa (H) deve ser colocado o parafuso (A).

Después de la placa (H) se debe colocar el tornillo (A).

After the plate (H) the screw (A) must be placed.

2

2x

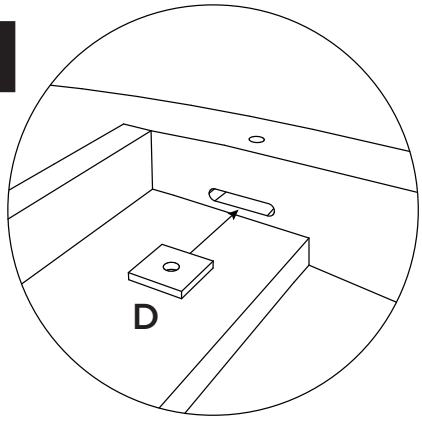

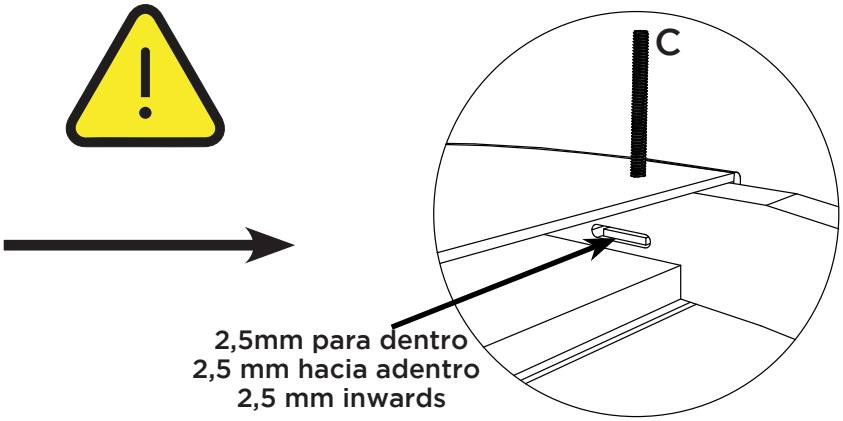

Deixar a Porca Metal (D) com a furação voltada para cima, pois esta, irá se encaixar com a Haste Roscada (C).

Deje la tuerca metal (D) con el orificio hacia arriba, ya que encajará con la varilla roscada (C).

Leave the Metal Nut(D) with the hole facing up as it will fit with the Threaded Rod (C).

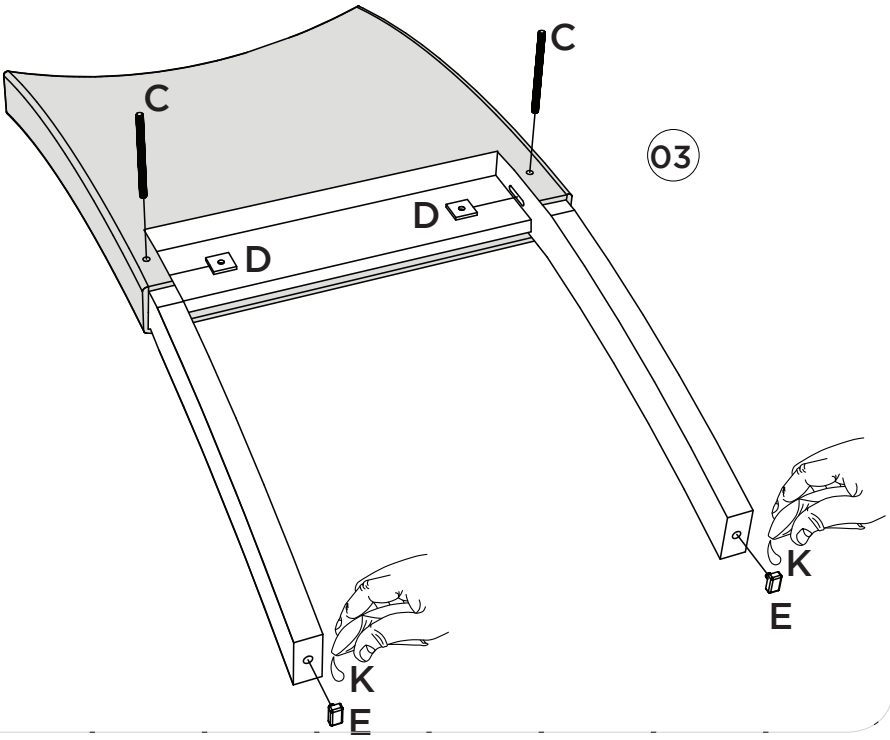

3

2x

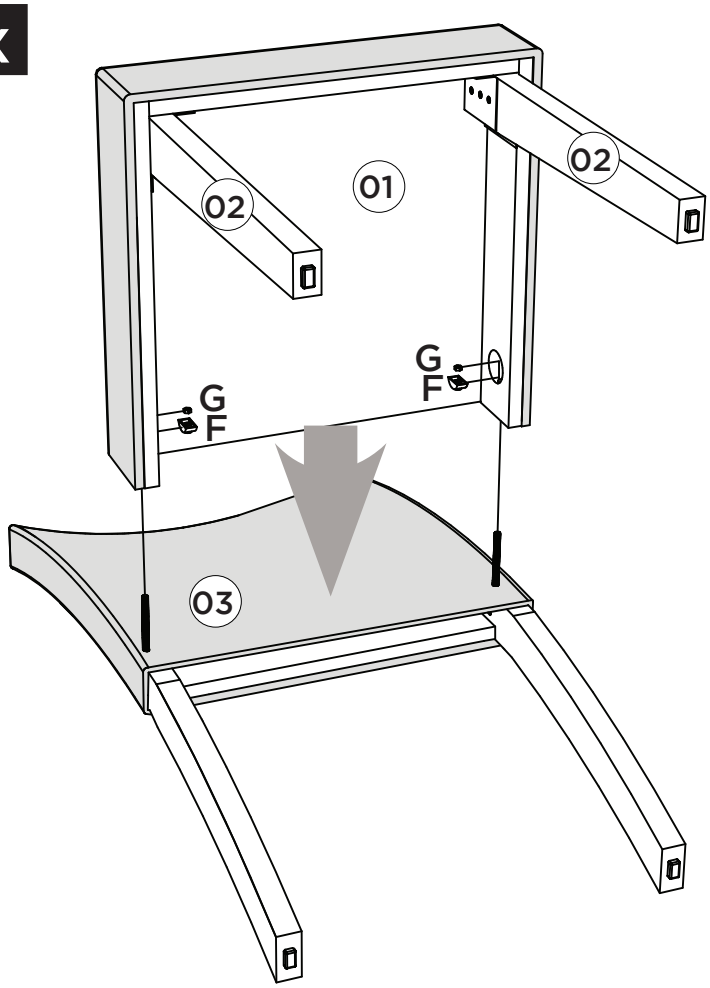

4

2x

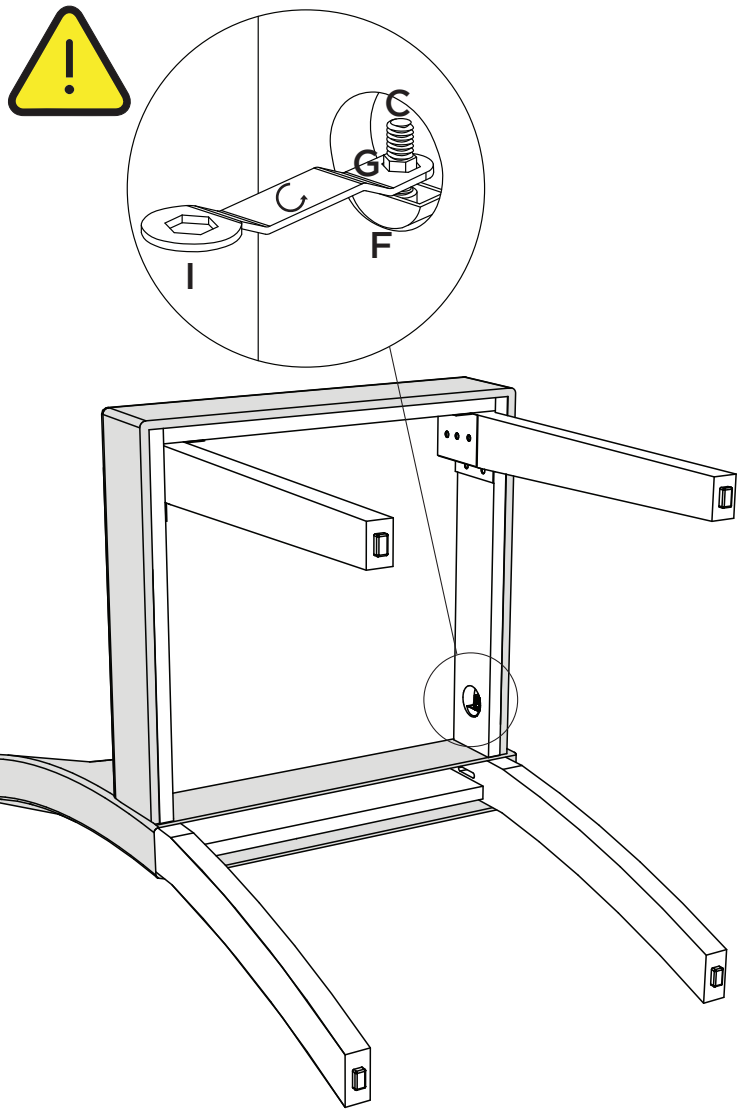

5

2x

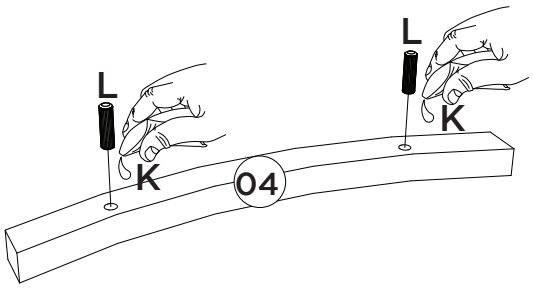

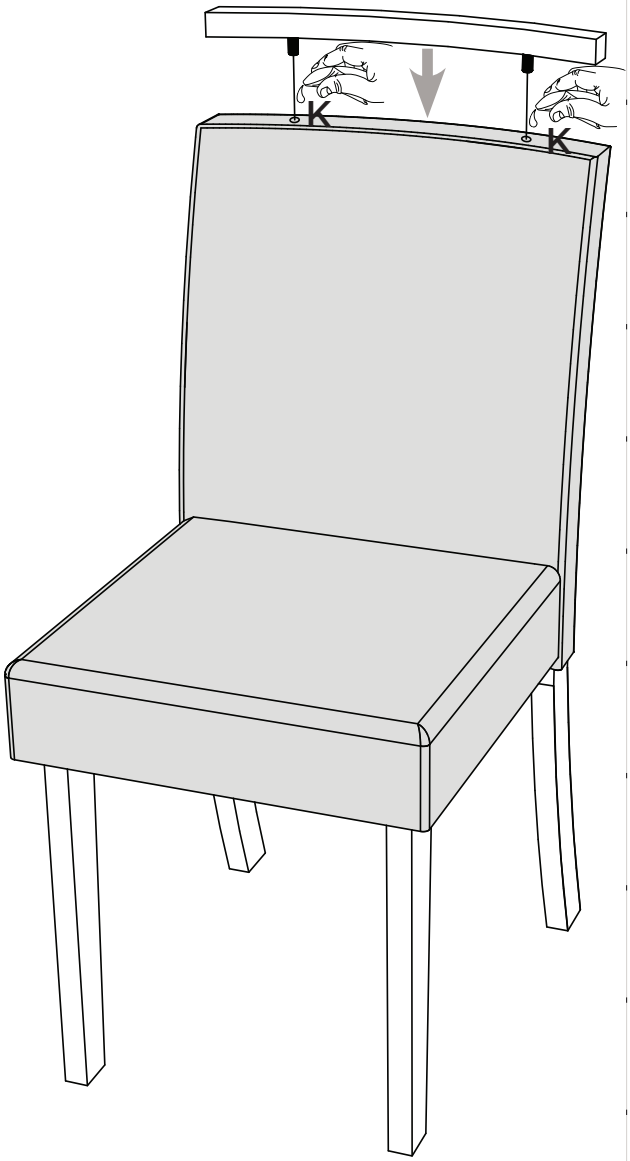

Lista de Peças | Lista de piezas | List of parts

Item	Caixa Caja Box	Qtd Ctd Qty	Descrição | Descripción | Description	Medidas (mm) | Dimensions (mm) | Size (measurements) (mm)
01	1/1	02	Assento Estofado | Asiento tapizado | Upholstered seat	390x400x100
02	1/1	04	Pé Frontal | Pie delantero | Front foot	450x55x25
03	1/1	02	Encosto Estofado | Respaldo tapizado | Upholstered backrest	890x395x180
04	1/1	02	Moldura Superior | Marco superior | Top Frame	395x35x25

O volume contém peças para montagem de 2 Cadeiras.
El volumen contiene piezas para montar 2 Sillas.
The volume contains parts for mounting 2 Chairs.

Ferragens | Herrajes | Hardware

A 04x Parafuso 38mm com Rosca 1/4 Tornillo de 38 mm con rosca de 1/4 38mm Screw w / 1/4 Thread	B 24x Parafuso 4,0x14mm CHT. Tornillo 4,0x14mm CHT. Screw 4,0x14mm CHT.	C 04x Haste Roscada Varilla roscada Threaded rod	D 04x Porca Metal 23x23x3,2mm Rosca 1/4 Tuerca de metal 23x23x3,2mm 1/4 Rosca Porca Metal 23x23x3.2mm 1/4 thread
E 08x Sapata Deslizante 15x26x8mm Zapato deslizante 15x26x8mm Sliding Shoe 15x26x8mm	F 04x Arruela Meia Lua Media luna cerda Half moon nut	G 04x Porca Sextavada com Rosca 1/4 1/4 tuerca hexagonal roscada 1/4 Threaded Hex Nut	H 04x Chapa metal (ZC) 64x44mm La chapa metálica (CB) 64x44mm Sheet Metal (ZC) 64x44mm
I 01x Chave Sextavada Llave hexagonal Hex Wrench	J 01x Giz de correção Tiza de corrección Chalk of correction	K 01x Sachê de cola Bolsa de pegamento Glue bag	L 04x Cavilha Madeira 10x35mm Taco de madera de 10x35 mm 10x35mm wooden dowel

HENN

Ind. e Com. de Móveis Henn
Mondaí - SC - Brasil

+55 49 3674.3500

@moveishenn
www.henn.com.br

INSTRUÇÕES DE MONTAGEM

INSTRUCCIONES DE MONTAJE
ASSEMBLY INSTRUCTIONS

BASE MESA MANU | BASE MESA MANU | MANU TABLE BASE

S446-214 - Cinamomo

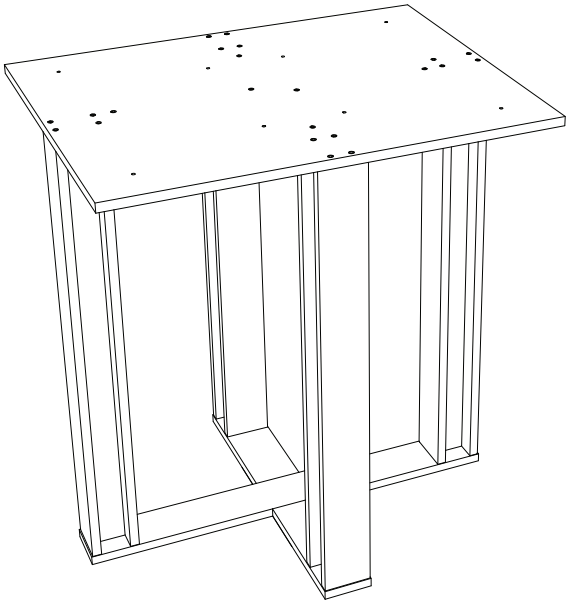

AVISO
Para limpeza de seu móvel, use uma flanela seca ou umedecida, e não utilize produtos químicos que possam danificar seu produto.

SISTEMA DE MONTAGEM
O sistema de montagem dos produtos, funciona de acordo com a ordem crescente dos números indicados no desenho. Ex: 01, 02, 03, 04... até a conclusão da montagem.

ASSISTÊNCIA TÉCNICA
Para solicitação de Assistência Técnica você consumidor deverá entrar em contato com o Lojista o qual você realizou a compra deste produto e solicitar a assistência técnica das peças avariadas. A garantia abrange todas as peças, partes e componentes que eventualmente venham apresentar defeito de fabricação no prazo de 03 (três) meses, contando a partir da entrega do produto ao consumidor, mediante nota fiscal de compra. Se houver qualquer alteração na estrutura do produto ou ocorrer defeito por negligência do montador/consumidor em relação a instrução de montagem e manuseio, não será fornecido assistência técnica gratuita.

ADVERTENCIA
Para limpieza de su móvil, use una franela seca o húmeda, y no utilice productos químicos que puedan dañar su producto.

SISTEMA DE MONTAJE
El sistema de montaje de los productos funciona de acuerdo con el orden creciente de los números indicados en el dibujo. Ej.: 01, 02, 03, 04... hasta la conclusión del montaje.

ASISTENCIA TÉCNICA
Para solicitar Asistencia Técnica, el consumidor debe comunicarse con el Comercio que usted realizó la compra de este producto y solicita asistencia técnica para las partes dañadas. La garantía cubre todas las partes, piezas y componentes que eventualmente puedan presentar defecto de fabricación en el plazo de 03 (tres) meses, contados a partir de la entrega del producto al consumidor, mediante factura de compra. Si se produce algún cambio en la estructura del producto o se produce un defecto por negligencia del montador/consumidor en relación con las instrucciones de montaje y manipulación, no se prestará asistencia técnica gratuita.

NOTICE
To clean your furniture, use a dry or wet cloth, and do not use chemicals that may damage your product.

ASSEMBLY SYSTEM
The products' assembly system works according to the increasing order of the indicated numbers. For example: 01, 02, 03, 04 ... to the end of the assembly.

TECHNICAL ASSISTANCE
To request Technical Assistance, the consumer must contact the retailer from whom you purchased this product and request technical assistance for the damaged parts. The warranty covers all parts, parts and components that may eventually present a manufacturing defect within a period of 03 (three) months, counting from the delivery of the product to the consumer, by means of a purchase invoice. If there is any change in the structure of the product or defect occurs due to negligence of the assembler/consumer in relation to the assembly and handling instruction, free technical assistance will not be provided.

ACESSÓRIOS | ACCESORIOS | ACCESSORIES

A x70 Parafuso 3,5x40mm CHT.	**B** x8 Parafuso 4,0x25mm CHT.	**C** x12 Parafuso 3,0x16mm CHT.	**D** x16 Cavilha 5x25mm
E x6 Sapata Deslizante 15x26x8	**F** KIT x2 Kit Batente de Silicone (6 Und).	**G** x1 Sachê de Cola.	**H** x2 Giz de Correção.
I x28 Adesivo Tapa Parafuso 10mm			

A

B

C

 PARAFUSOS EM ESCALA 1:1 | TORNILLOS A ESCALA 1:1 | 1:1 SCALE SCREWS

LISTA DE PEÇAS | LISTA DE PIEZAS | LIST OF PIECES

Item	Caixa Caja Box	Qtd Ctd Qty	Descrição Descripción Description	Dimensões (mm) | Dimensiones (mm) | Dimensions (mm)		
				Comprimento Largo Length	Largura Ancho Width	Espessura Grosor Thickness
1	1/1	2	PÉ LATERAL | PATA LATERAL | SIDE LEG	736	78	15
2	1/1	2	TRAVESSA MENOR | TRAVESAÑO MENOR | SMALLER CROSS-BAR	267	78	15
3	1/1	2	PÉ CENTRAL | PATA CENTRAL | CENTER LEG	736	78	15
4	1/1	1	DIVISÃO CENTRAL | DIVISIÓN CENTRAL | CENTER DIVIDER	391	78	15
5	1/1	4	DIVISÓRIA | DIVISOR | DIVIDER	736	49	15
6	1/1	4	PÉ | PATA | LEG	736	78	15
7	1/1	1	BASE MAIOR | BASE MAYOR | LARGER BASE	711	80	15
8	1/1	2	BASE MENOR | BASE MENOR | SMALLER BASE	236	80	15
9	1/1	1	FUNDO | FONDO | BACK PANEL	245	60	6
10	1/1	1	TAMPO ESTRUTURAL | TAPA ESTRUCTURAL | STRUCTURAL TOP	715	555	15

VISTA EXPLODIDA DAS PEÇAS | VISTA DESPIECE DE LAS PIEZAS | EXPLODED VIEW OF THE PARTS.

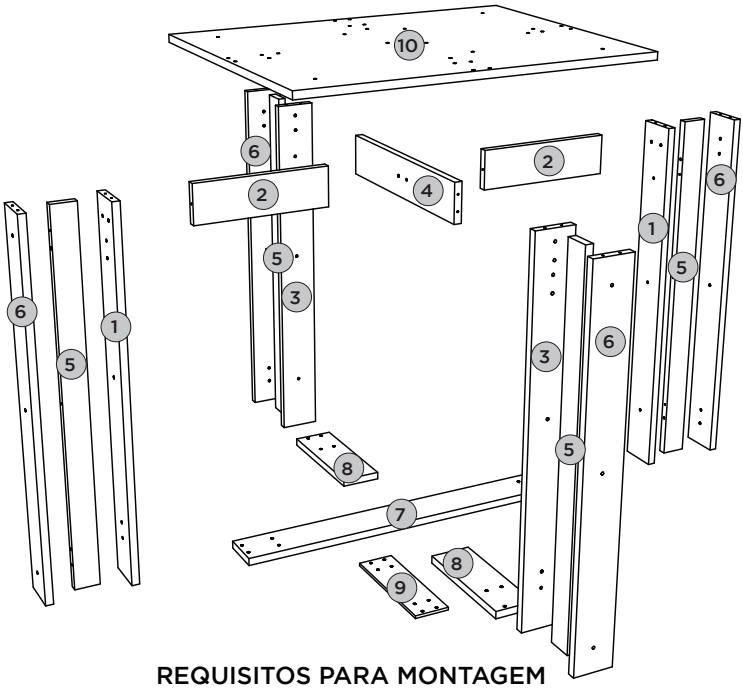

REQUISITOS PARA MONTAGEM

REQUISITOS PARA LA MONTAGE | ASSEMBLY REQUIREMENTS.

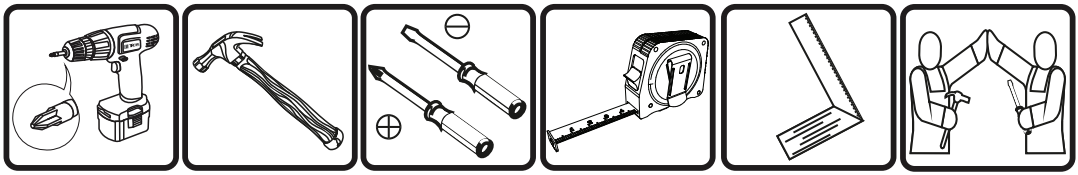

Imagens meramente ilustrativas, não acompanha o produto.
Imágenes ilustrativas, no incluidas con el producto.
Illustrative images, not included with the product.

PRÉ MONTAGEM | PRE MONTAJE | PRE ASSEMBLY

PEÇAS REQUERIDAS

5	DIVISÓRIA	x4

ACESSÓRIOS REQUERIDOS

D		16
G		

FERRAMENTAS NECESSÁRIAS

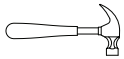

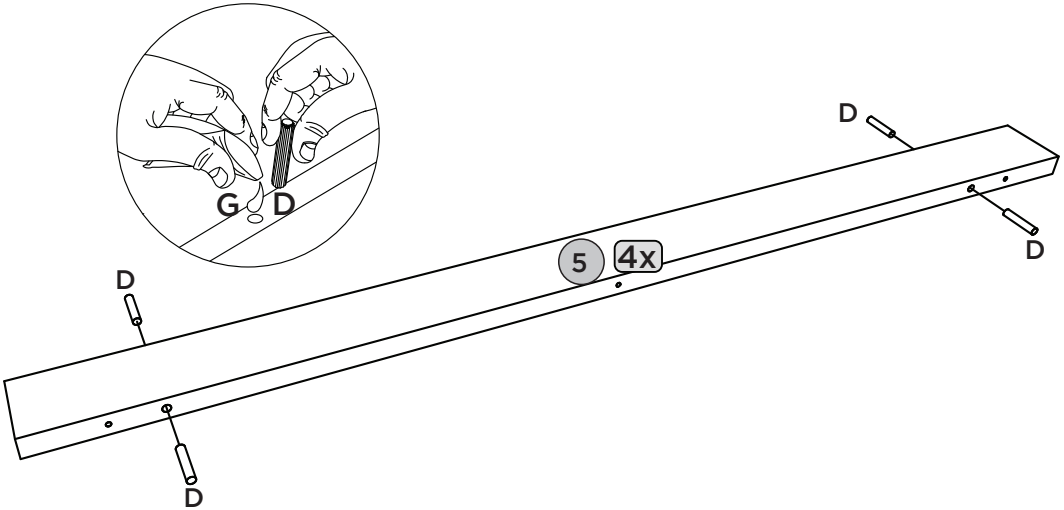

MONTAGEM 1 | MONTAJE 1 | ASSEMBLY 1

PEÇAS REQUERIDAS

1	PÉ LATERAL	x2
2	TRAVESSA MENOR	x2

ACESSÓRIOS REQUERIDOS

A		02

FERRAMENTAS NECESSÁRIAS

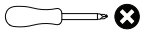

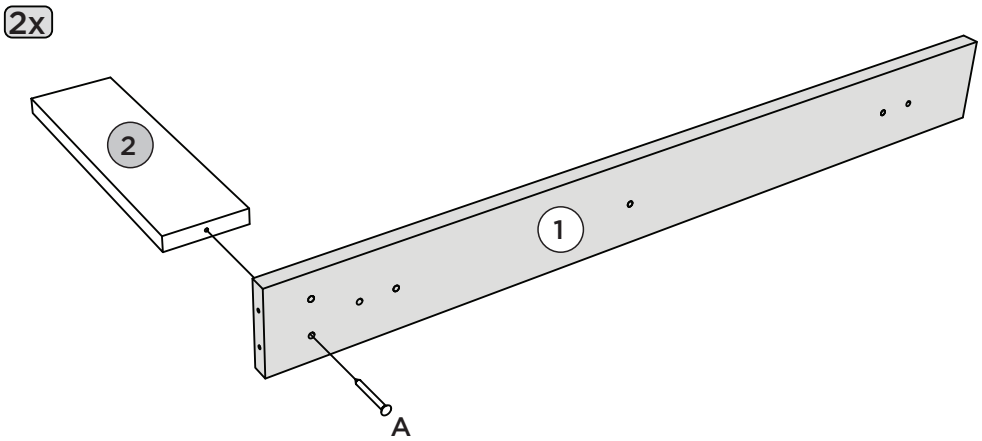

MONTAGEM 2 | MONTAJE 2 | ASSEMBLY 2

PEÇAS REQUERIDAS

3	PÉ CENTRAL	x2
4	DIVISÃO CENTRAL	x1

ACESSÓRIOS REQUERIDOS

A		06

FERRAMENTAS NECESSÁRIAS

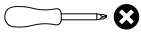

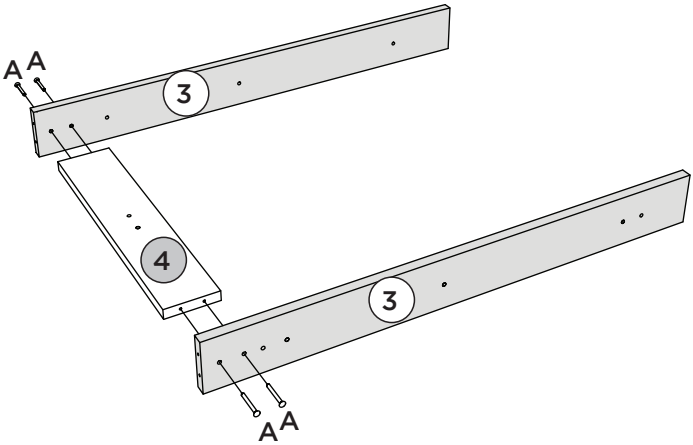

Vista Superior
Vista Superior
Top View

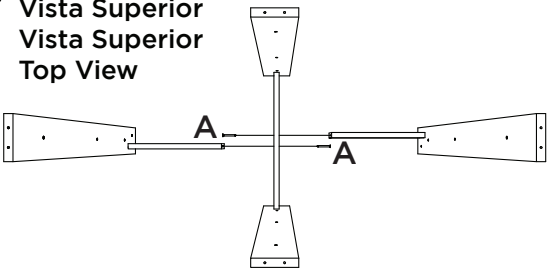

Vista Inferior
Vista Inferior
Bottom View

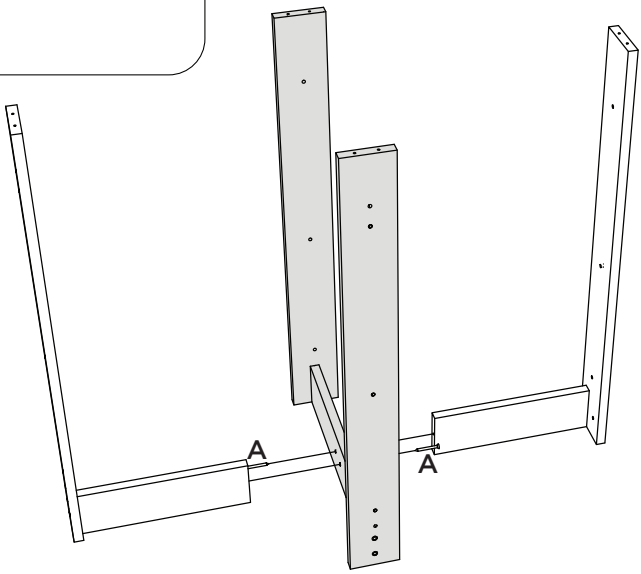

MONTAGEM 3 | MONTAJE 3 | ASSEMBLY 3

PEÇAS REQUERIDAS

5	DIVISÓRIA	x4

ACESSÓRIOS REQUERIDOS

A		12

FERRAMENTAS NECESSÁRIAS

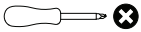

Vista Inferior

Vista Inferior

Bottom View

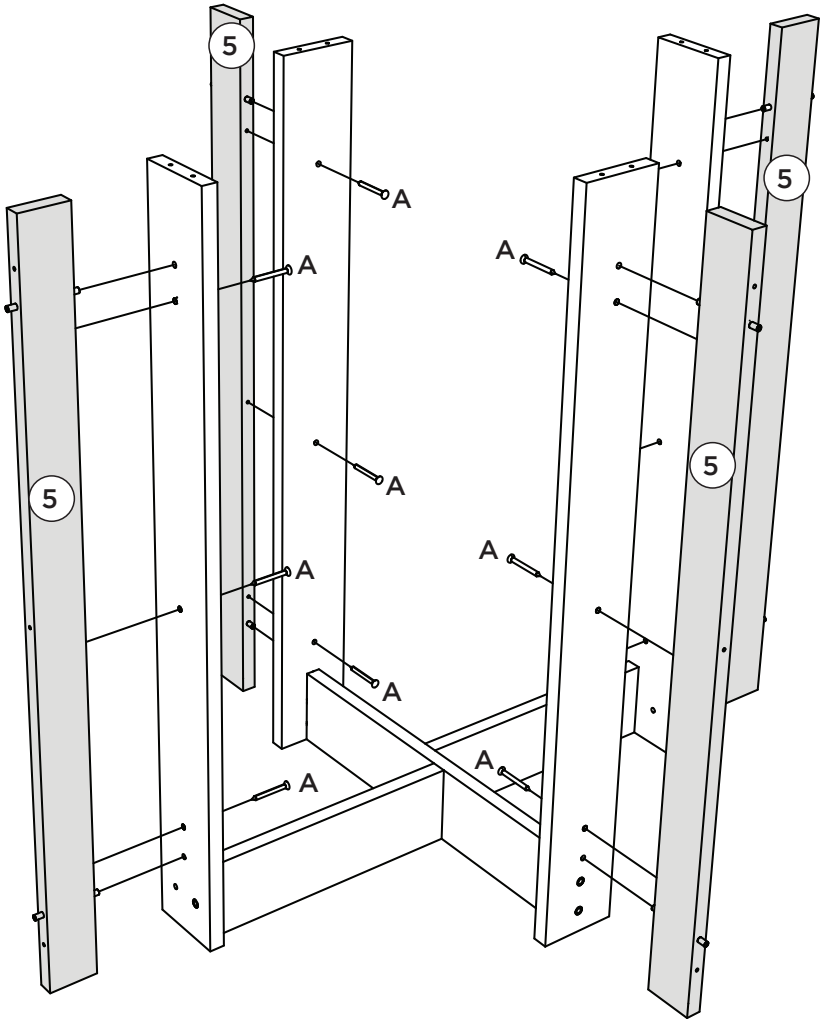

MONTAGEM 4 | MONTAJE 4 | ASSEMBLY 4

PEÇAS REQUERIDAS		
6	PÉ	x4

ACESSÓRIOS REQUERIDOS		
A		12

FERRAMENTAS NECESSÁRIAS

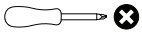

Vista Inferior

Vista Inferior

Bottom View

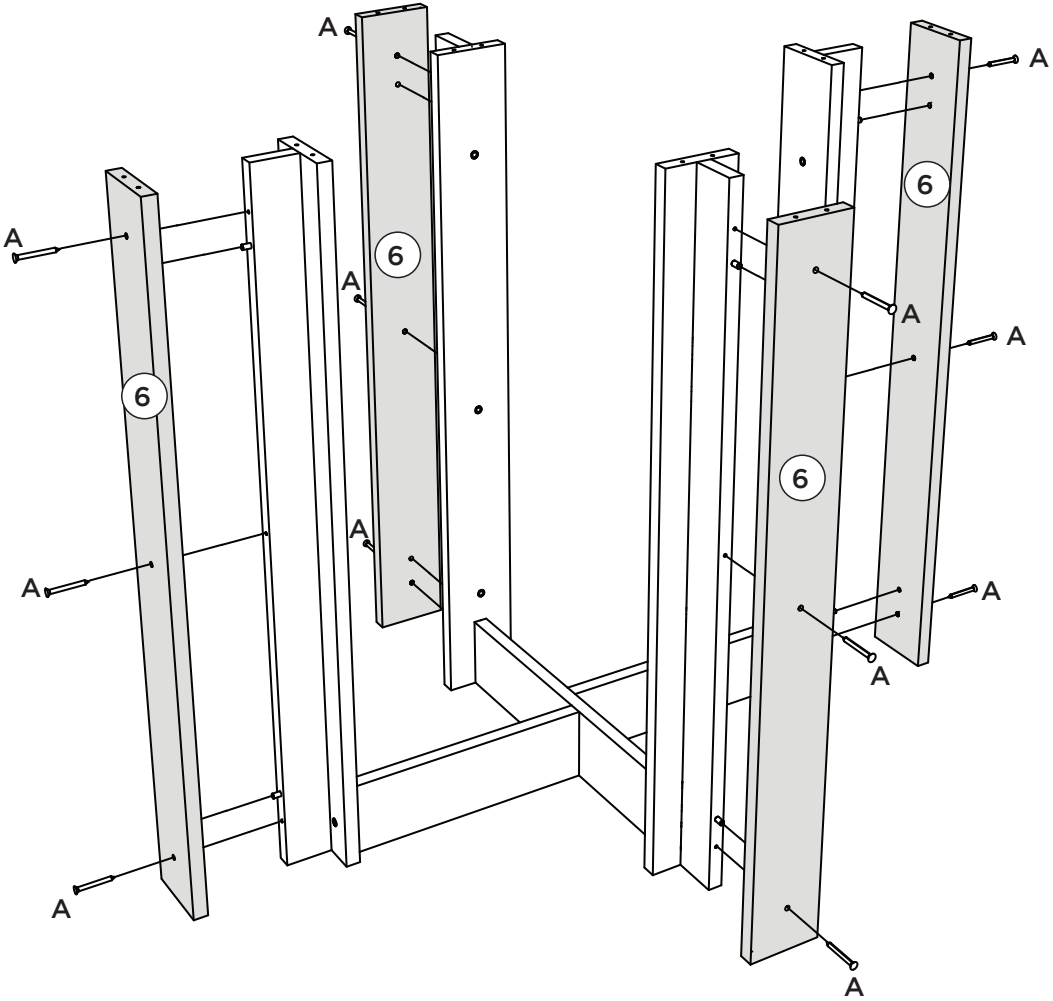

MONTAGEM 5 | MONTAJE 5 | ASSEMBLY 5

PEÇAS REQUERIDAS

7	BASE MAIOR	x1
8	BASE MENOR	x2
9	FUNDO	x1

ACESSÓRIOS REQUERIDOS

A		16
C		12
E		06
G		

FERRAMENTAS NECESSÁRIAS

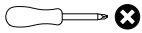

Vista Inferior

Vista Inferior

Bottom View

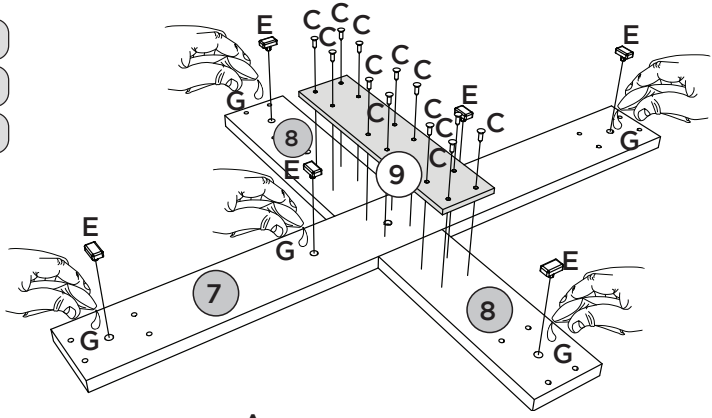

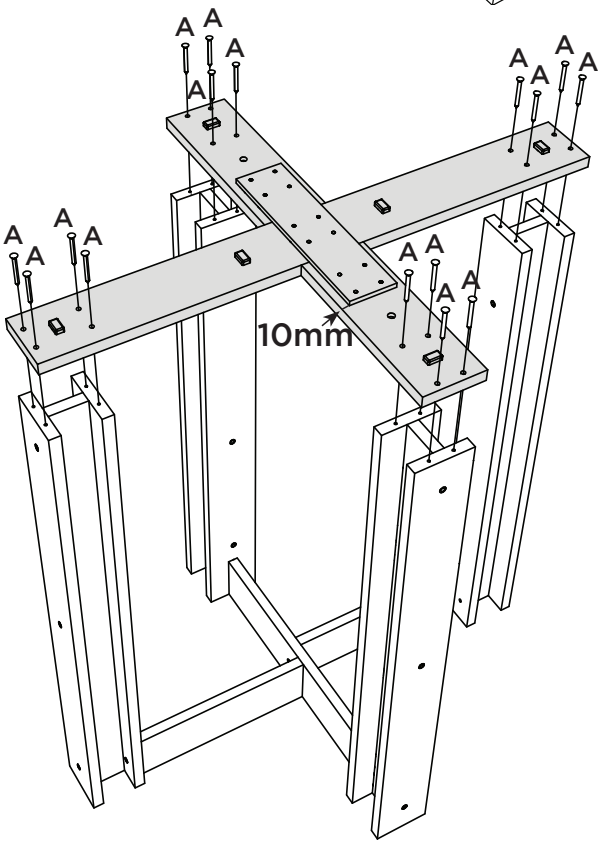

MONTAGEM 6 | MONTAJE 6 | ASSEMBLY 6

PEÇAS REQUERIDAS

10	TAMPO ESTRUTURAL	x1

ACESSÓRIOS REQUERIDOS

A	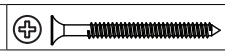	22

FERRAMENTAS NECESSÁRIAS

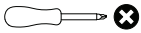

Vista Superior

Vista Superior

Top View

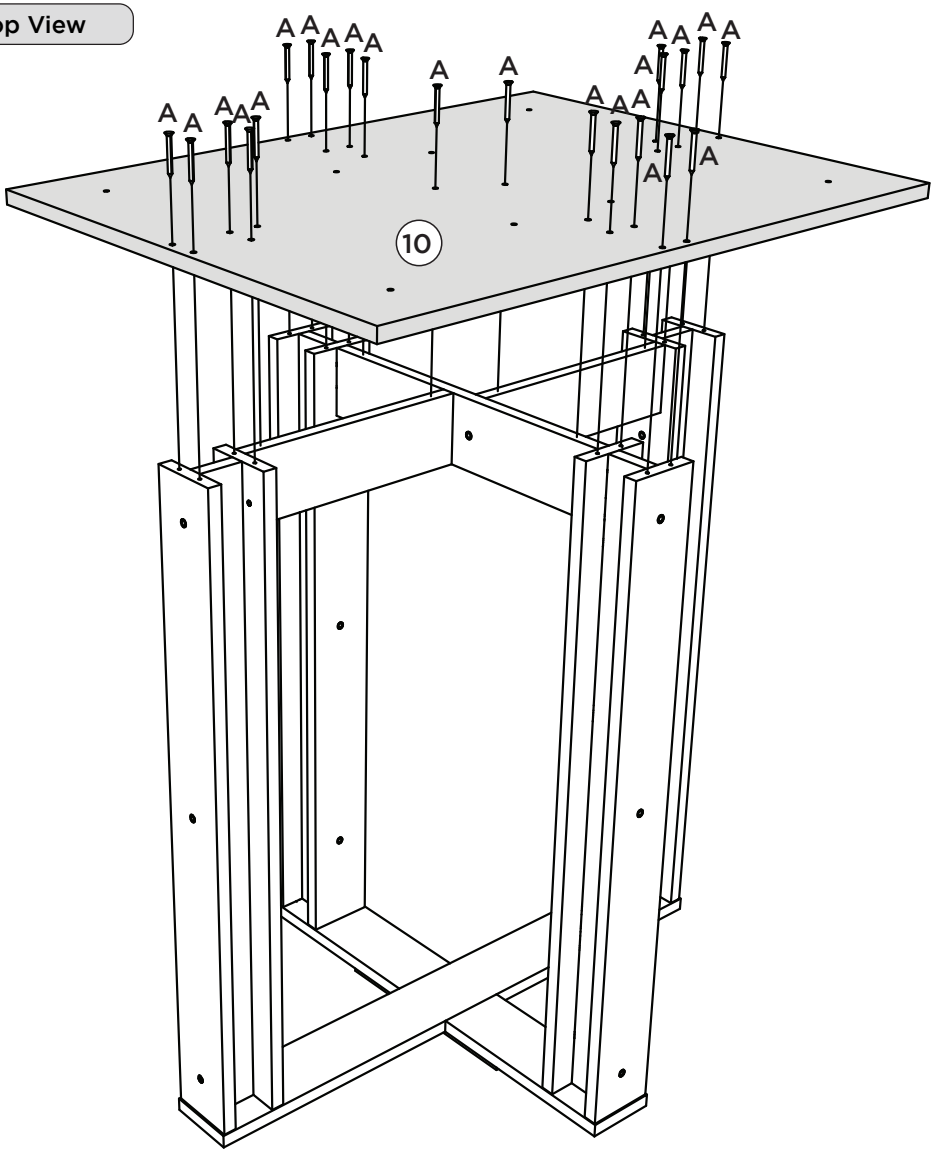

Opção de Montagem com o Tampo 1200x800 canto reto sem Vidro (S934-)

Opción de montaje con parte superior 1200x800 esquina recta sin vidrio (S934-)

Assembly option with 1200x800 tabletop straight corner without glass (S934-)

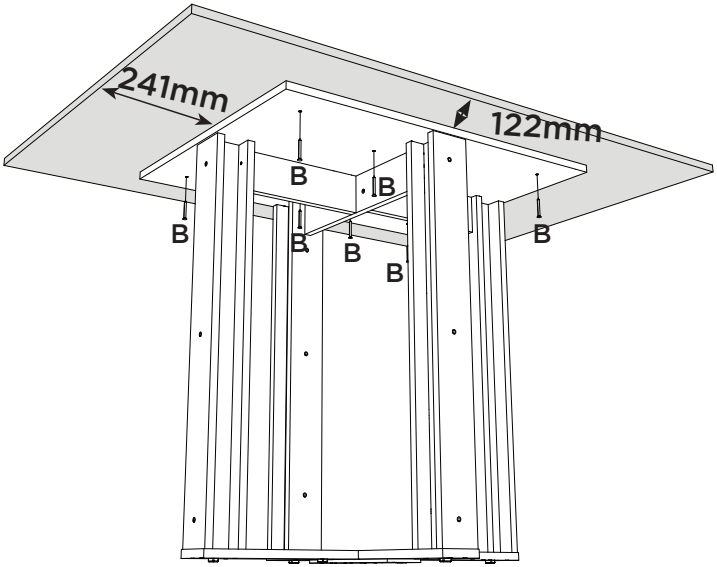

Produto Concluído (S446 + S934)
Producto Terminado (S446 + S934)
Finished Product (S446 + S934)

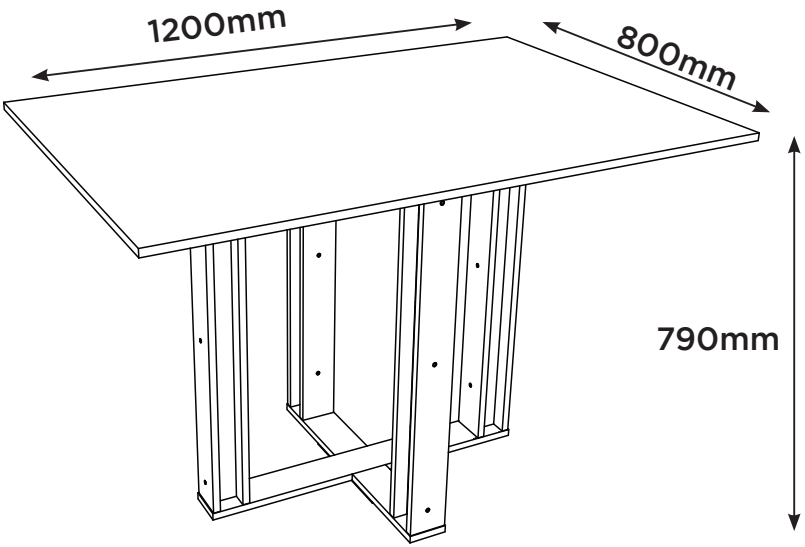

Opção de Montagem com o Tampo 1200x800 canto arredondado com Vidro (S935-)

Opción de montaje con parte superior 1200x800 esquina redondeada con vidrio (S935-)

Mounting Option with Top 1200x800 Rounded corner with Glass (S935-)

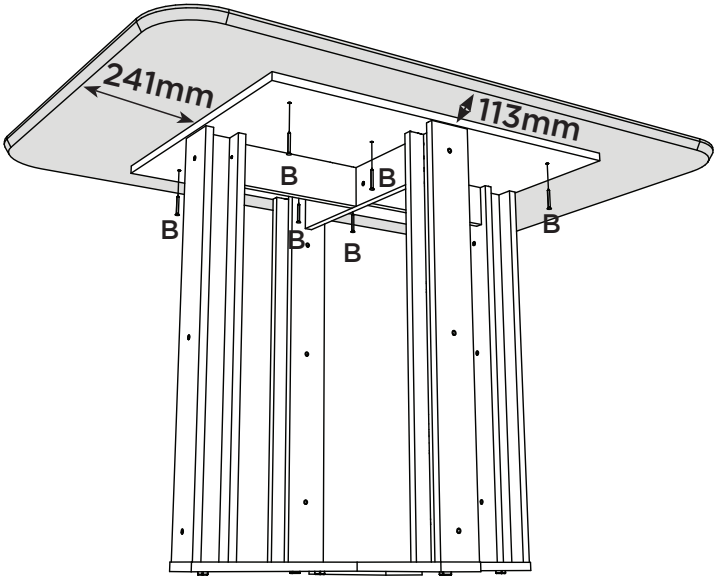

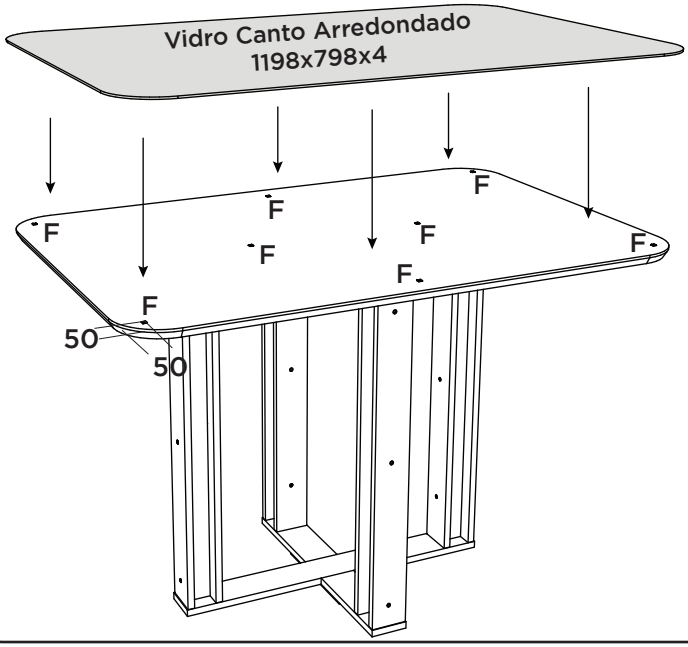

A pintura do Vidro deve ficar virada para baixo, depois ajustá-lo sobre os batentes de silicone (F)

La pintura de vidrio debe mirar hacia abajo, luego ajustar-la sobre los topes de silicona (F)

The glass paint should be facing downwards, then adjust it over the silicone stops (F)

Produto Concluído (S446 + S935)
Producto Terminado (S446 + S935)
Finished Product (S446 + S935)

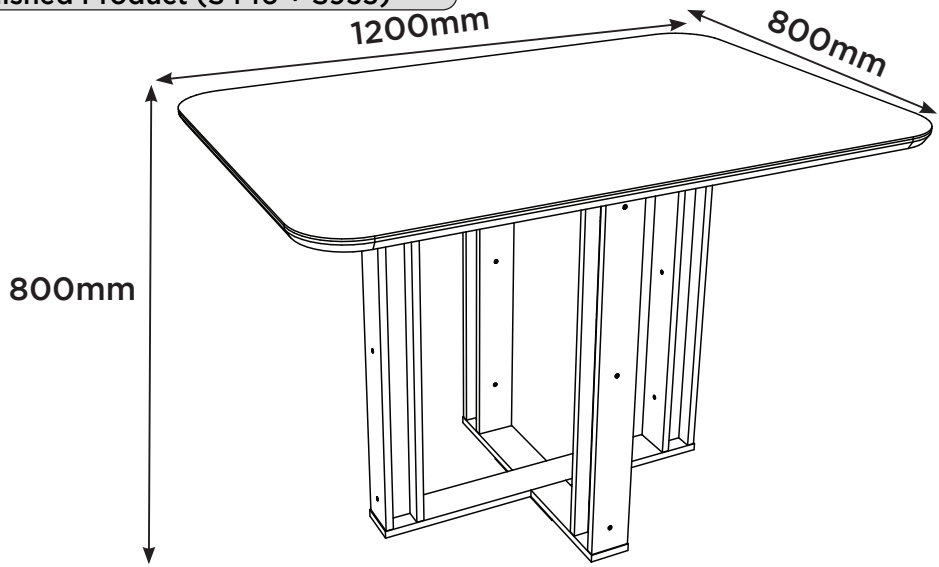

Opção de Montagem com o Tampo 1200x800 canto reto com Vidro (S936-)

Opción de montaje con parte superior 1200x800 esquina recta con vidrio (S936-)

Assembly option with 1200x800 tabletop straight corner with glass (S936-)

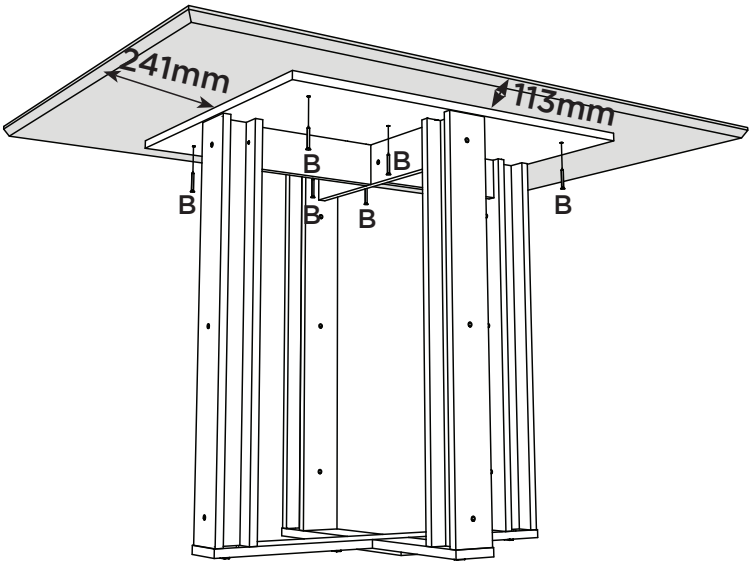

A pintura do Vidro deve ficar virada para baixo, depois ajustá-lo sobre os batentes de silicone (F)

La pintura de vidrio debe mirar hacia abajo, luego ajustar-la sobre los topes de silicona (F)

The glass paint should be facing downwards, then adjust it over the silicone stops (F)

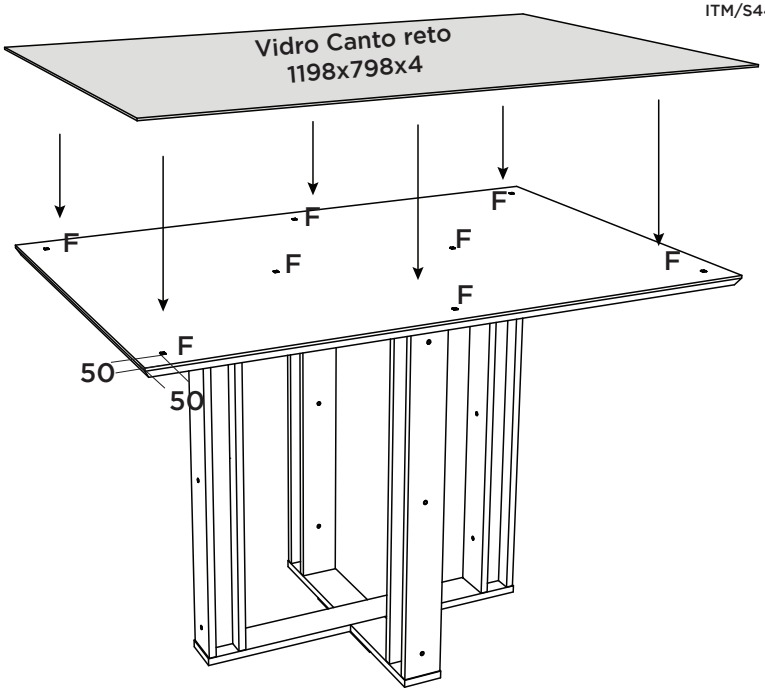

Produto Concluído (S446 + S936)
Producto Terminado (S446 + S936)
Finished Product (S446 + S936)

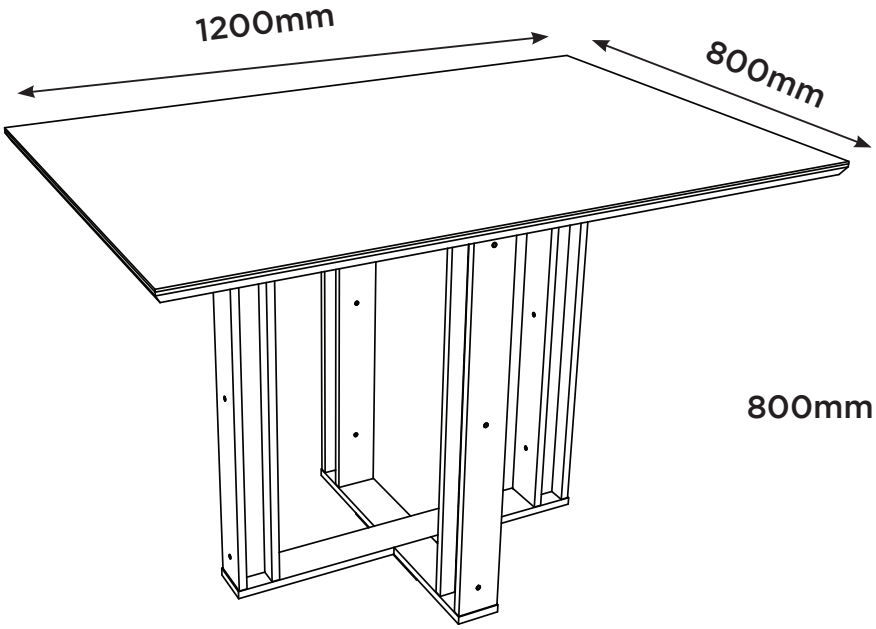

Opção de Montagem com o Tampo 1200x800 canto reto sem Vidro (S937-)

Opción de montaje con parte superior 1200x800 esquina recto sin vidrio (S937-)

Assembly option with 1200x800 tabletop straight corner without glass (S937-)

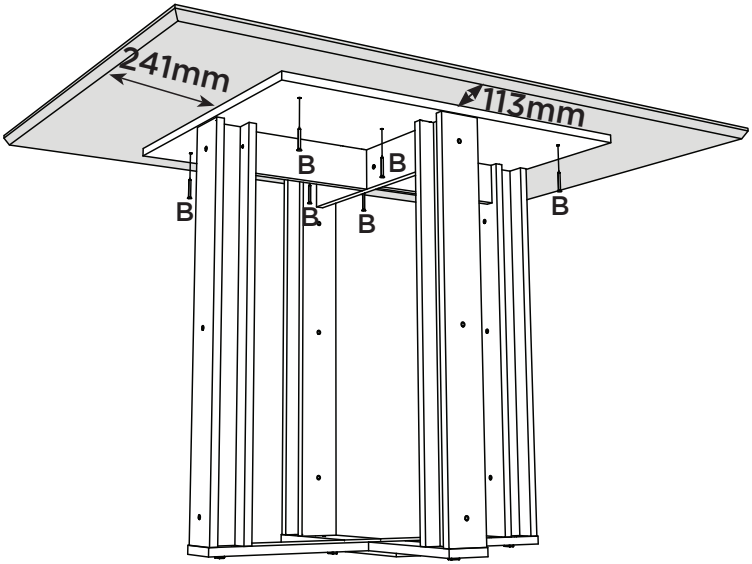

Produto Concluído (S446 + S937)
Producto Terminado (S446 + S937)
Finished Product (S446 + S937)

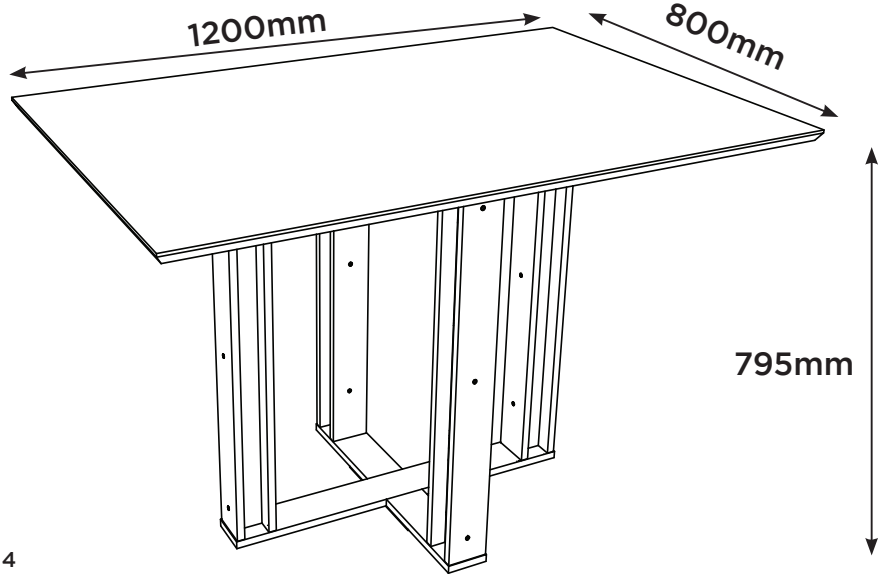

Opção de Montagem com o Tampo 1600x800 canto aredondado com Vidro (S938-)

Opción de montaje con parte superior 1600x800 esquina redondeado con vidrio (S938-)

Mounting Option with Top 1600x800 straight rounded with Glass (S938-)

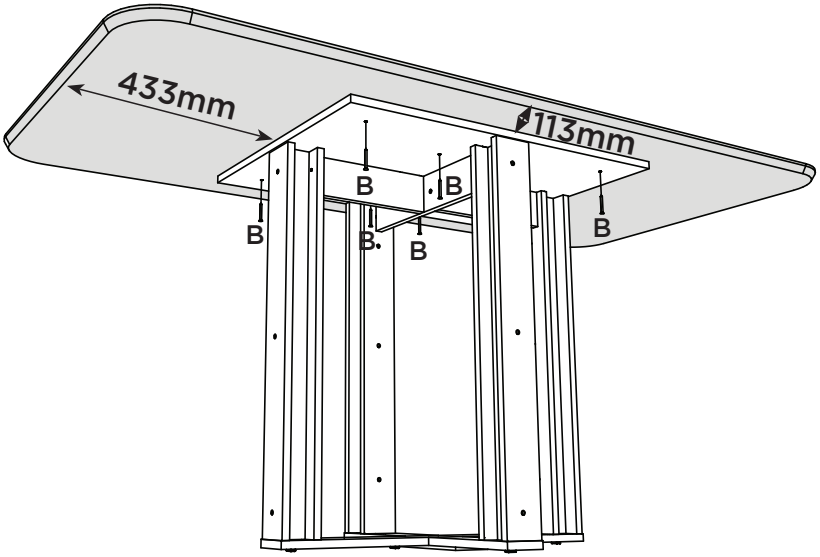

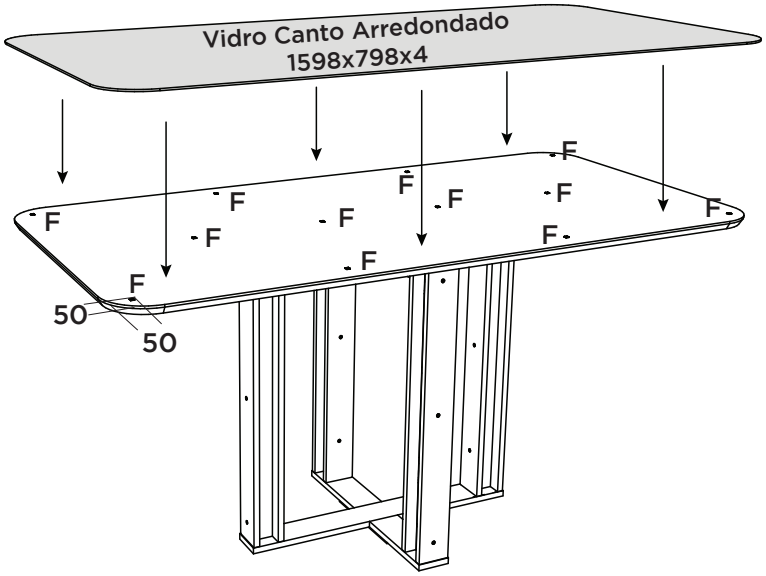

A pintura do Vidro deve ficar virada para baixo, depois ajustá-lo sobre os batentes de silicone (F)

La pintura de vidrio debe mirar hacia abajo, luego ajustar-la sobre los topes de silicona (F)

The glass paint should be facing downwards, then adjust it over the silicone stops (F)

Produto Concluído (S446 + S938)
Producto Terminado (S446 + S938)
Finished Product (S446 + S938)

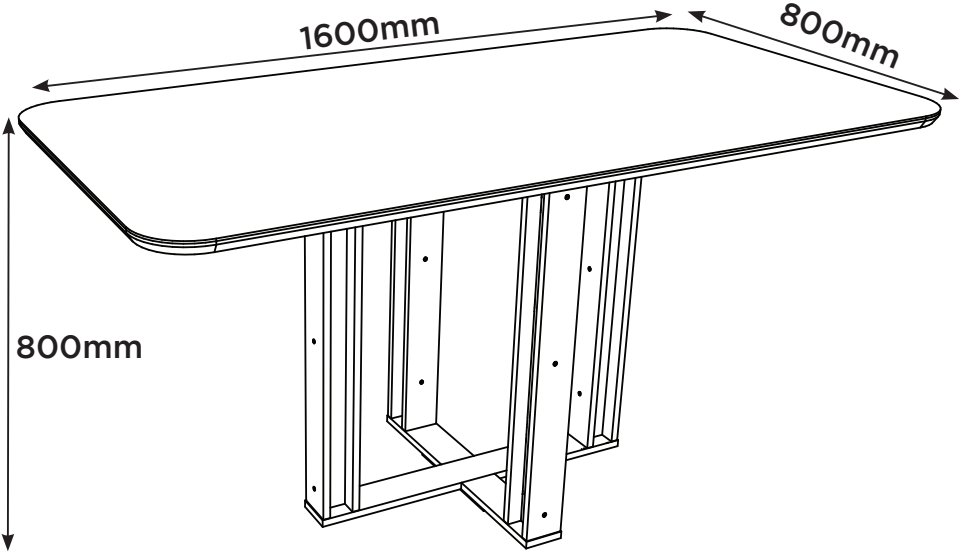

Opção de Montagem com o Tampo 1600x800 canto reto sem Vidro (S939-)

Opción de montaje con parte superior 1600x800 esquina recto sin vidrio (S939-)

Mounting Option with Top 1600x800 straight corner without Glass (S939-)

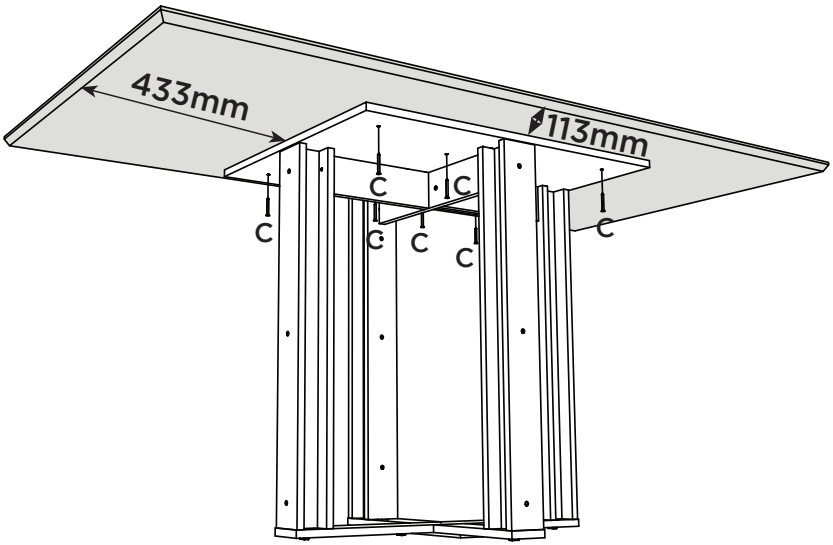

Produto Concluído (S446 + S939)
Producto Terminado (S446 + S939)
Finished Product (S446 + S939)

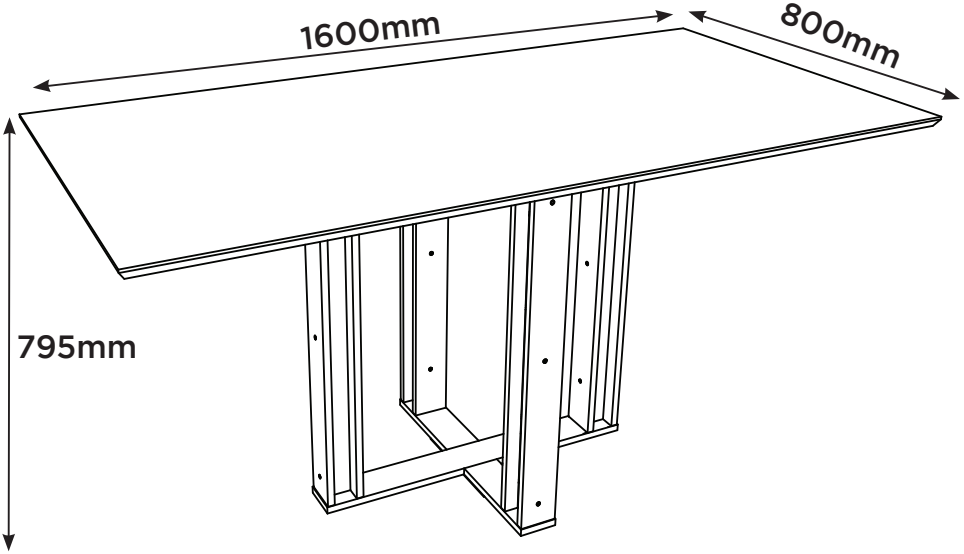

Opção de Montagem com o Tampo 1600x800 canto reto com Vidro (S940-)

Opción de montaje con parte superior 1600x800 esquina recto con vidrio (S940-)

Mounting Option with Top 1600x800 straight corner with Glass (S940-)

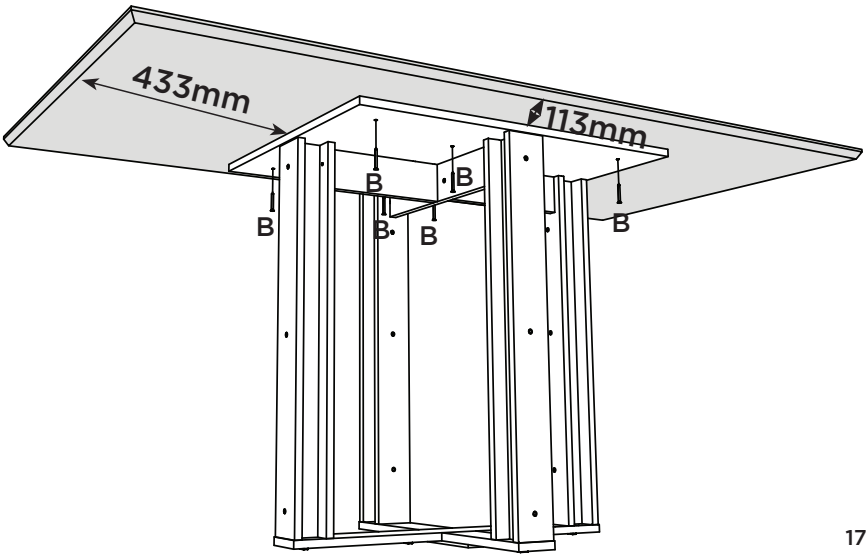

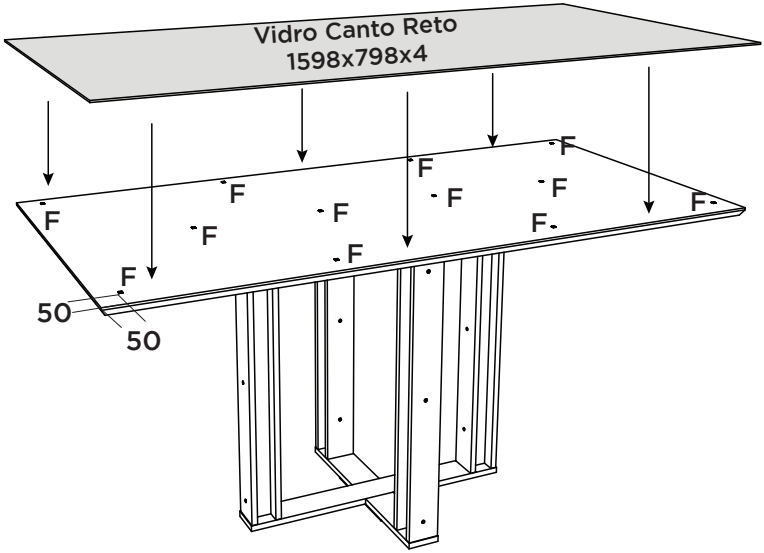

A pintura do Vidro deve ficar virada para baixo, depois ajustá-lo sobre os batentes de silicone (F)

La pintura de vidrio debe mirar hacia abajo, luego ajustar-la sobre los topes de silicona (F)

The glass paint should be facing downwards, then adjust it over the silicone stops (F)

Produto Concluído (S446 + S940)
Producto Terminado (S446 + S940)
Finished Product (S446 + S940)

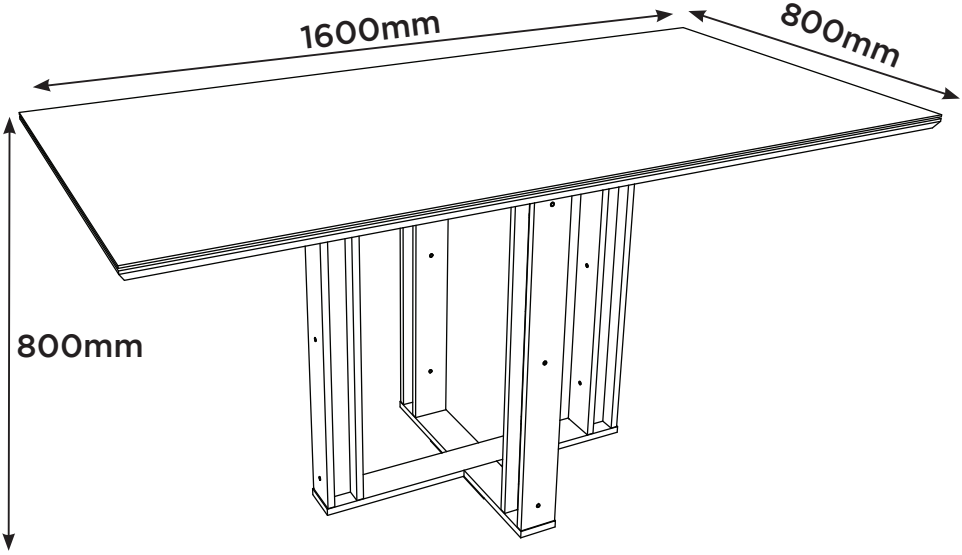

ACESSÓRIOS REQUERIDOS

H		02
I		28

Pesos máximos recomendados com carga distribuída
Peso máximo recomendado con la carga distribuida
Recommended maximum weight with distributed load.

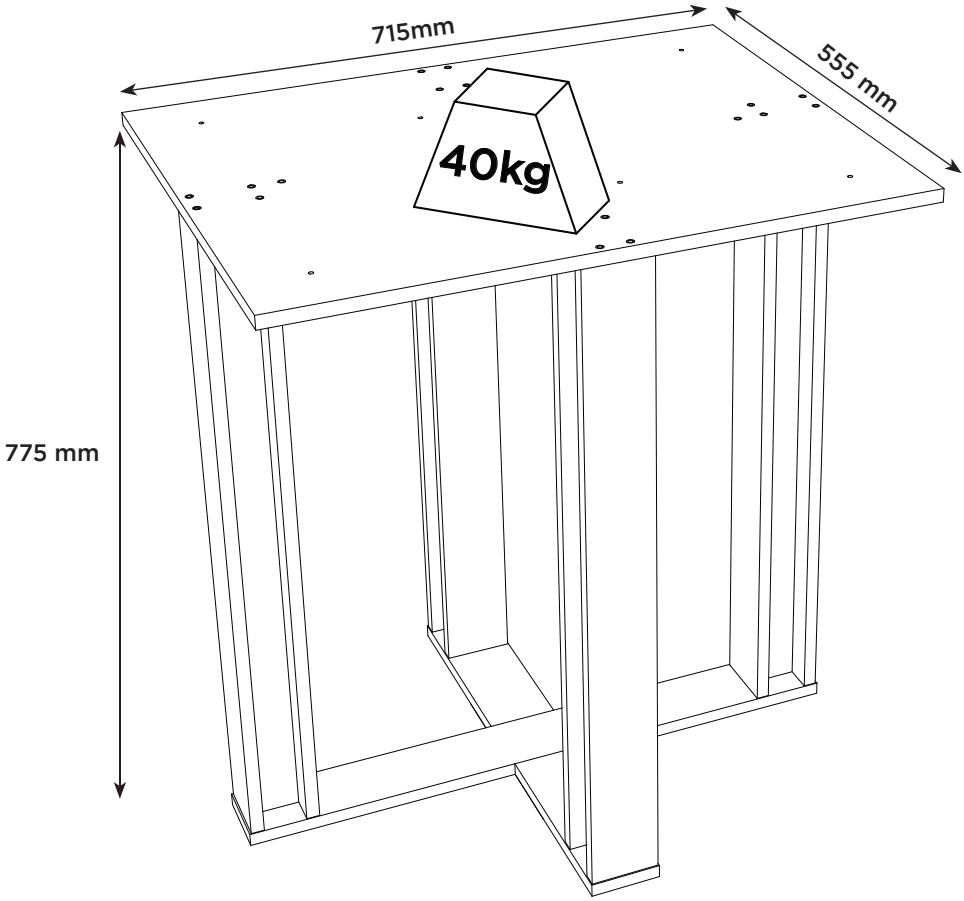

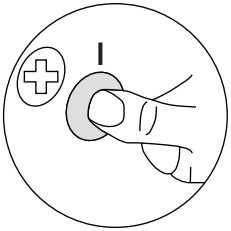

CORREÇÃO PERFEITA
CORRECCIÓN PERFECTA
PERFECT CORRECTION

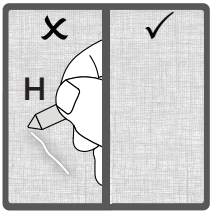
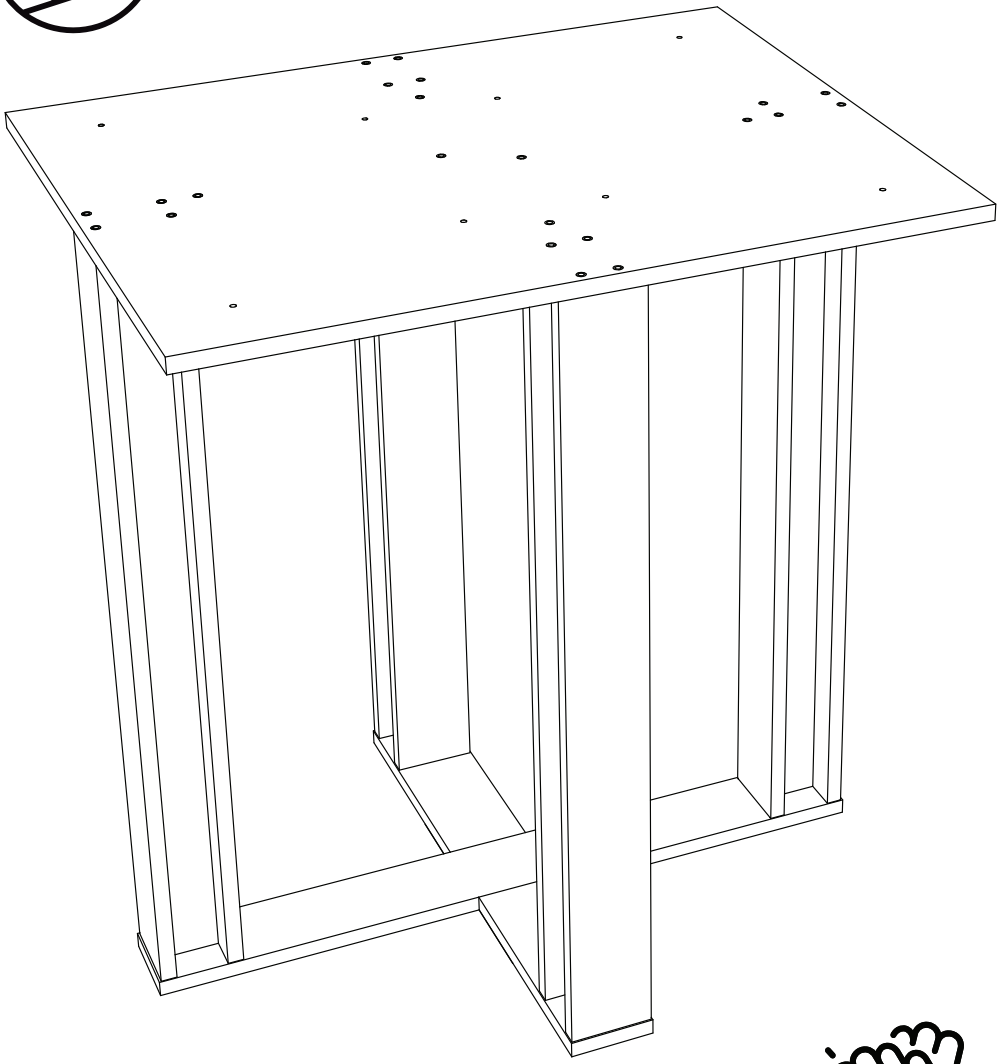
PRODUTO CONCLUÍDO
PRODUCTO TERMINADO
FINISHED PRODUCT