CC18 - Cozinha Compacta Sofia

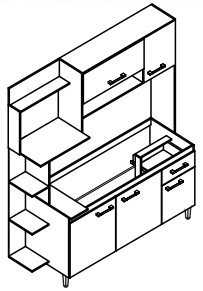

A	6x30	06
B	4,0x40	53
C	Cantoneira metal 22x22	06
D	Puxador 128mm Sense	06
E	5,0 x 45	05
F	10x10	100
G	3,5x25	12
H	3,5x12	75
J	Pé cinza	05
K	Dobradiça com calço	10
L	Bisnaga de cola	01
M	Corrediça metálica 350mm	01
N	Garra costa	09
O	Parafuso união 22mm	02
P	13x15	04
Q	Pistão 60N	01

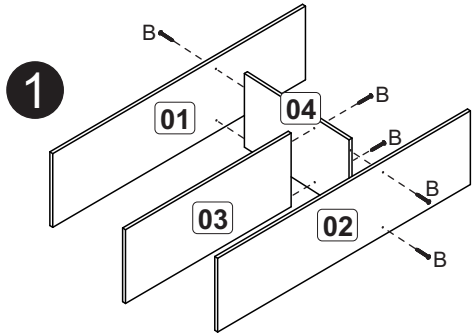

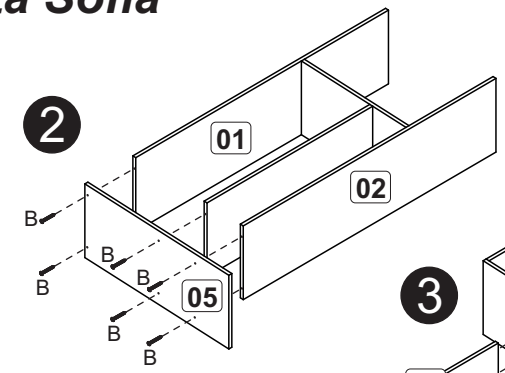

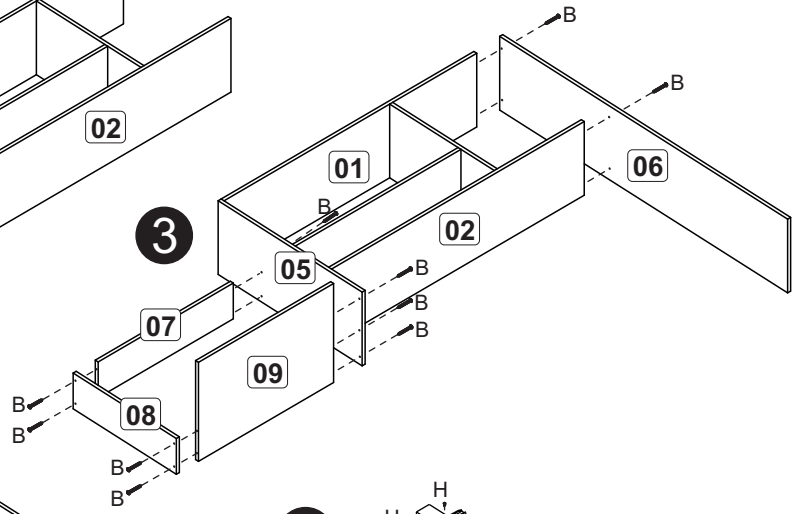

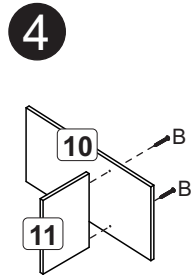

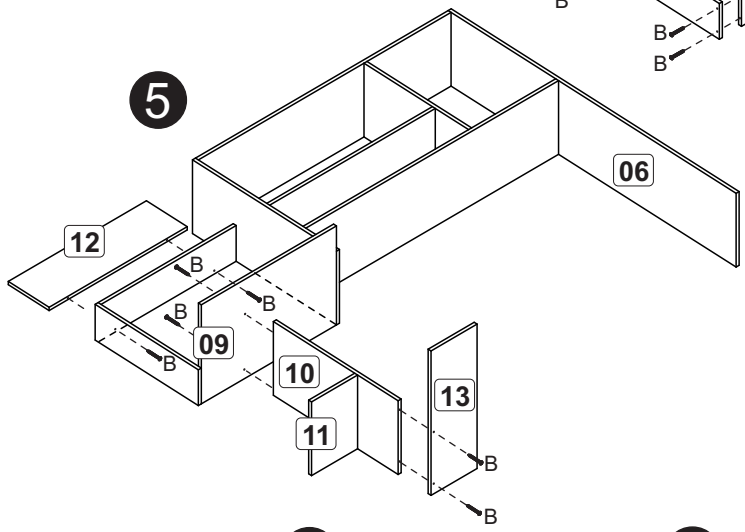

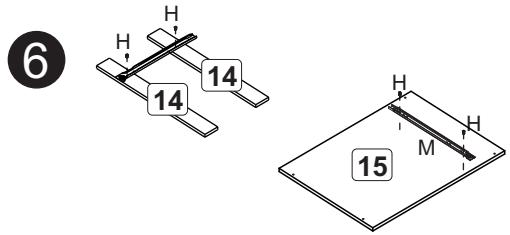

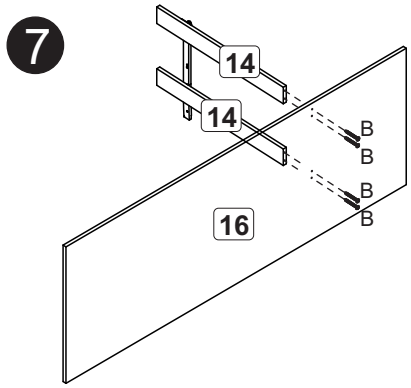

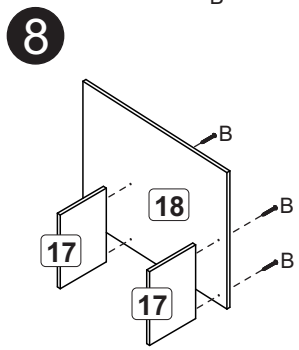

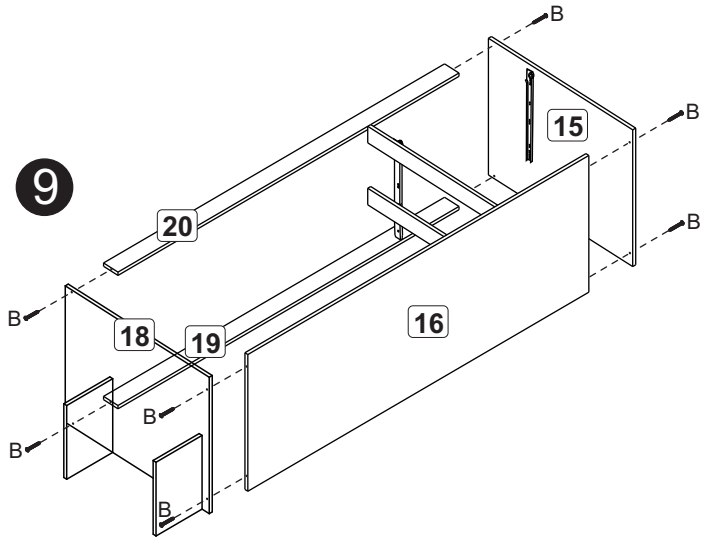

Montagem Gaveta

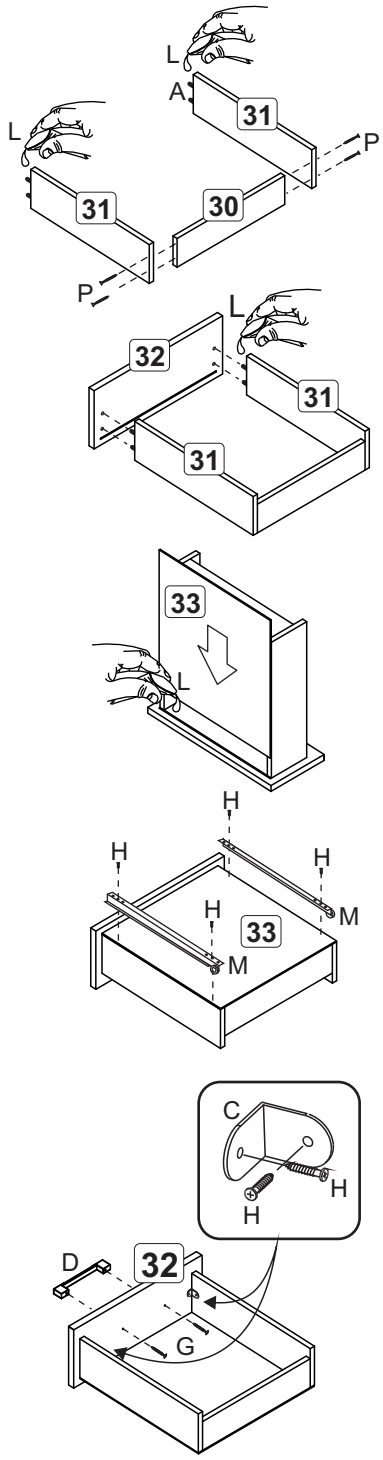

10

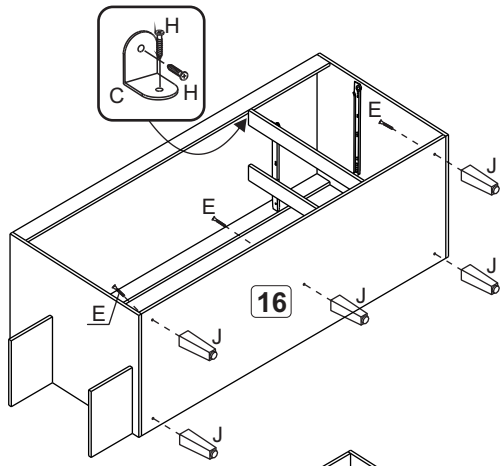

11

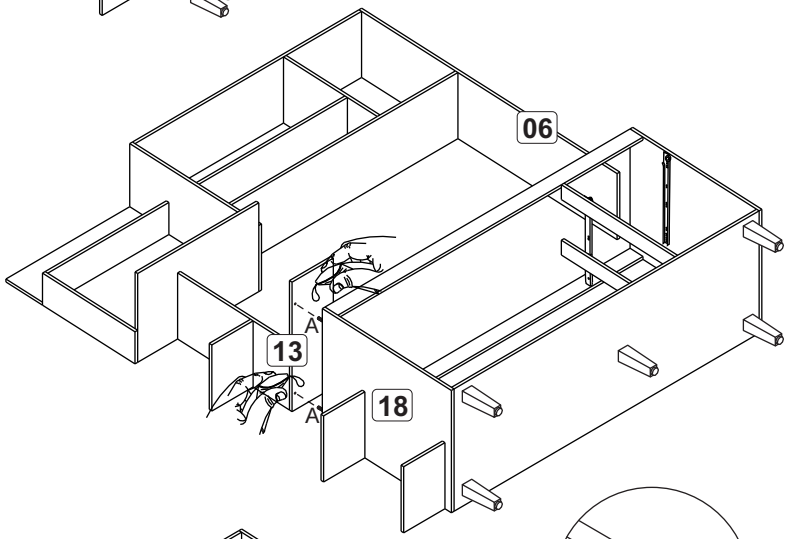

12

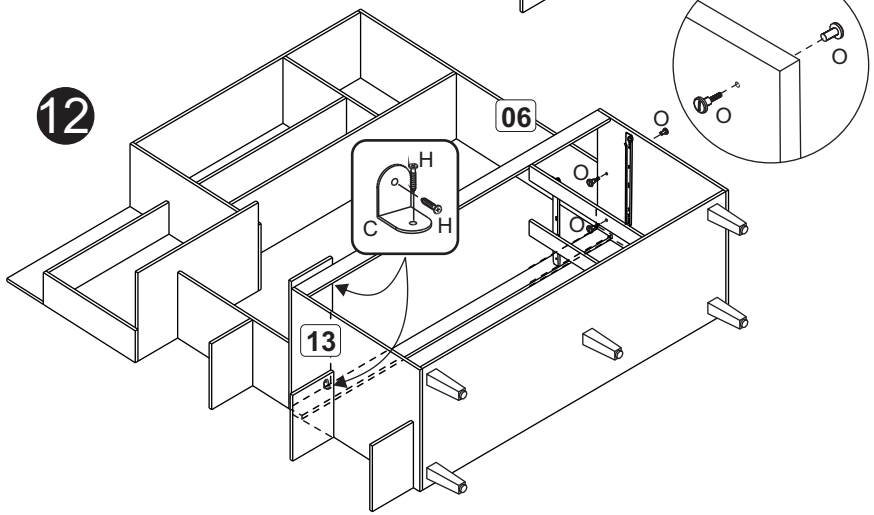

13

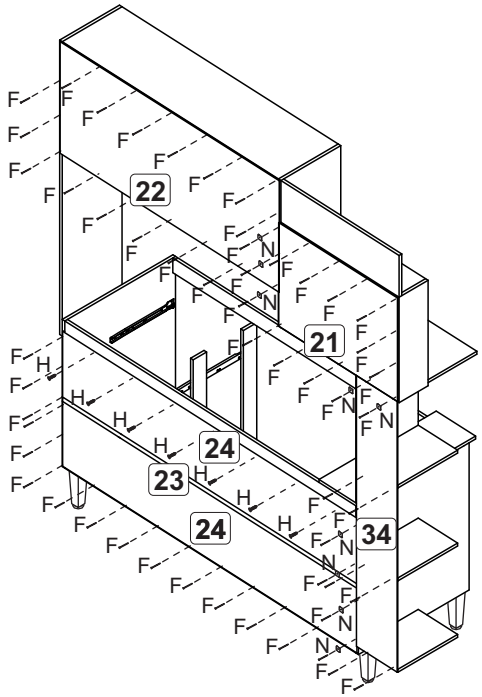

14

