Aéreo 80cm/ Mural 80cm
Cozinha/Cocina Style

ATENÇÃO!!!
A fábrica responsabiliza-se somente pelas peças do produto.O produto deverá ser montado por profissional qualificado. **A MONTAGEM INCORRETA acarretará na perda da garantia e da assistência.**
ATENCIÓN!!!
La fábrica solo es responsable por las piezas del producto. El producto debe ser ensamblado por un profesional
calificado. **EL MONTAJE INCORRECTO resultará en la pérdida de la garantía y la asistencia.**

AR865

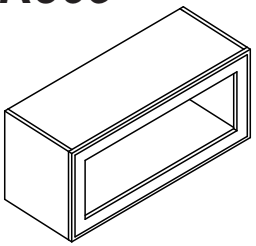

A	*Parafuso união / Tornillo unión*	02
B	*4,0x40*	08
C	*Suporte parede / Soporte pared*	02
D	*Bucha/Cojinete*	02
E	*5,0x45*	02
F	*10x10*	15
G	*3,5x14*	16
H	*Cantoneira/Pieza L 22x22*	06

**Utilize os parafusos de união para fixar este módulo a outro.*
**Use los tornillos de unión para fijar esto módulo a otro.*

1

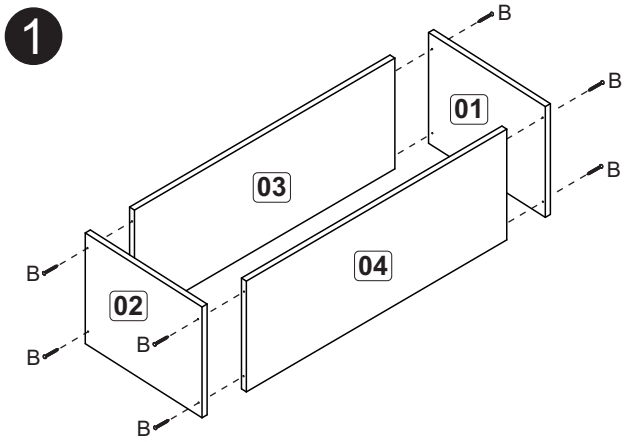

2

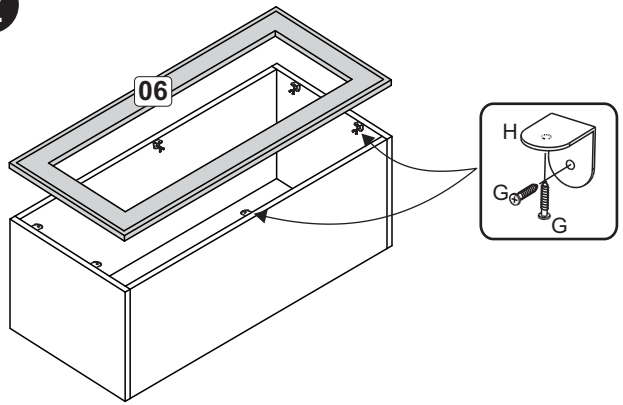

3

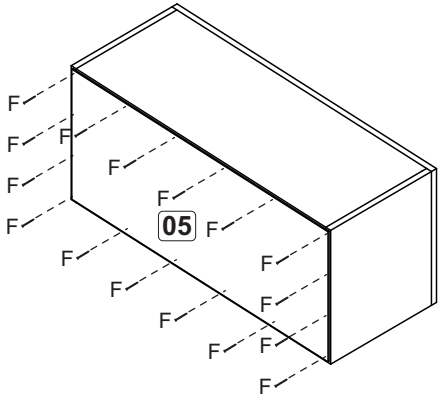

4

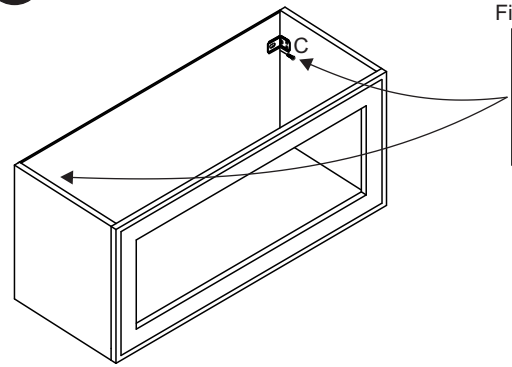

Fixação na parede/Fijación en la pared

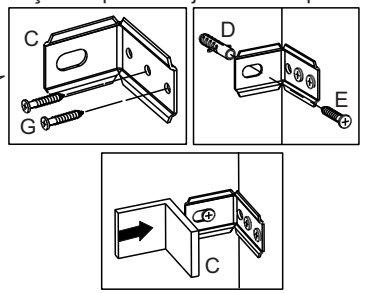

Relação de peças/ Relación piezas

Nº	Descrição/Descripción	mm	Qtde Cant
01	Lateral direita/Lateral derecha	360x298x15	01
02	Lateral esquerdaLateral izquierda	360x298x15	01
03	Base/Base	770x298x15	01
04	Base/Base	770x298x15	01
05	Costa/Revés	790x350x03	01
06	Moldura/Marco	800x360x15	01

Aéreo 1,20cm 2P/ Mural 1,20cm 2P
Cozinha/Cocina Style

ATENÇÃO!!!
A fábrica responsabiliza-se somente pelas peças do produto.O produto deverá ser montado por profissional qualificado. **A MONTAGEM INCORRETA acarretará na perda da garantia e da assistência.**
ATENCIÓN!!!
La fábrica solo es responsable por las piezas del producto. El producto debe ser ensamblado por un profesional
calificado. **EL MONTAJE INCORRECTO resultará en la pérdida de la garantía y la asistencia.**

AR870

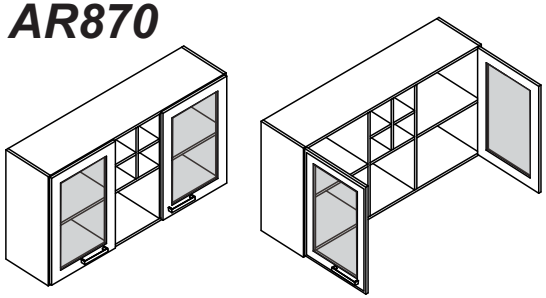

A	200 mm	02
B	4,0x40	28
C	Suporte parede / Soporte pared	04
D	Bucha/Cojinete	04
E	5,0x45	04
F	10x10	30
G	3,5x14	24
H	Dobradiça 9mm com calço 5mm / Bisagra 9mm con base 5mm	04
I	3,5x30	04
J	Suporte de prateleira/Soporte repisa	08
K	Parafuso união / Tornillo unión	02
L	6x50	02
M	Bisnaga de cola/Pegamento	01

**Utilize os parafusos de união para fixar este módulo a outro.*
**Use los tornillos de unión para fijar esto módulo a otro.*

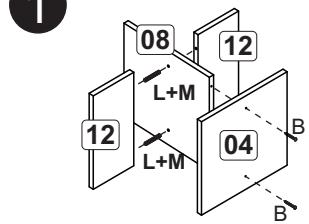

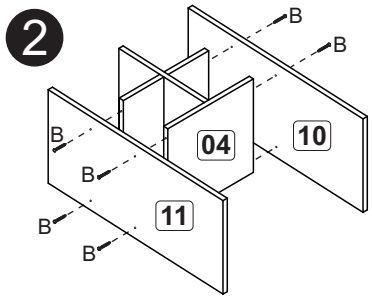

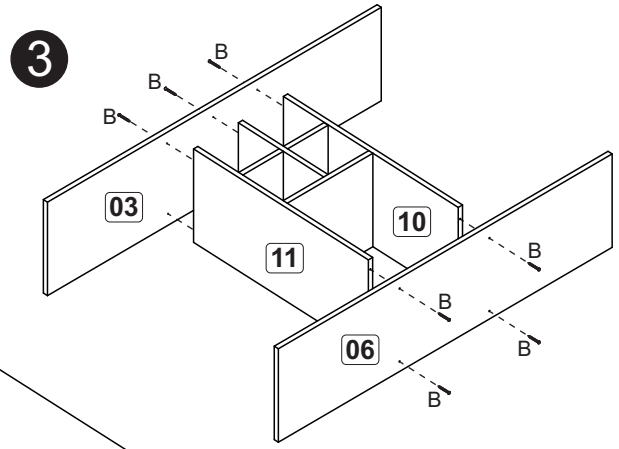

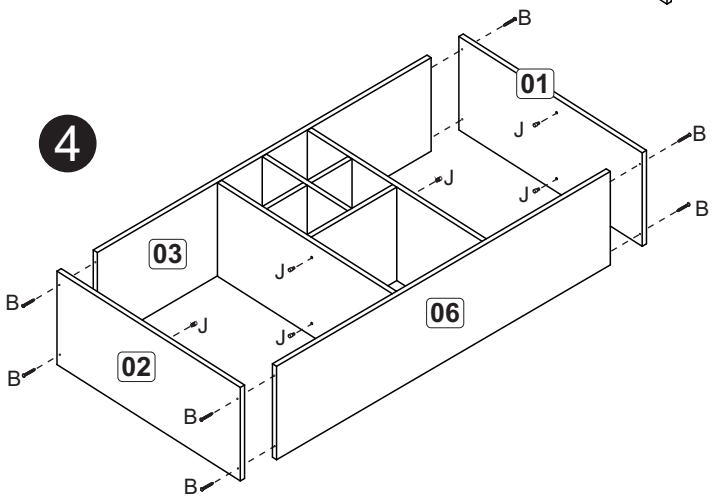

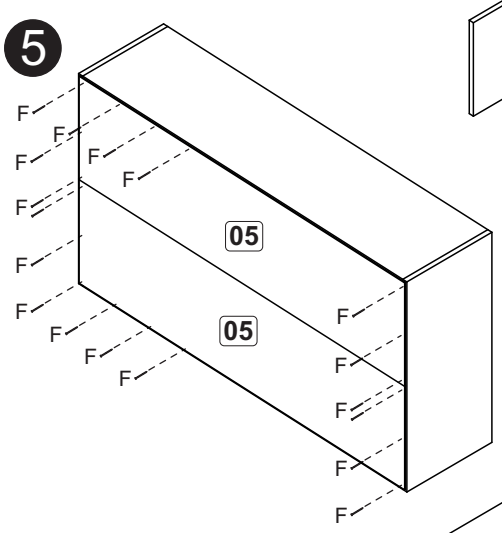

Fixação na parede/Fijación en la pared

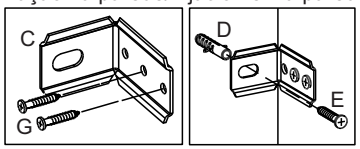

Relação de peças/ Relación piezas

Nº	Descrição/Descripción	mm	Qtde Cant
01	Lateral direita/Lateral derecha	670x298x15	01
02	Lateral esquerdaLateral izquierda	670x298x15	01
03	Base/Base	1170x298x15	01
04	Base/Base	300x298x15	01
05	Costa/Revés	1190x330x03	02
06	Base/Base	1170x298x15	01
07	Prateleira/Repisa	420x298x15	02
08	Divisão/Divisória	312x298x15	01
09	Porta com vidro/Puerta con vidrio	656x430x15	02
10	Divisão direita/Divisória derecha	639x298x15	01
11	Divisão esquerda/Divisória izquierda	639x298x15	01
12	Base/Base	142x298x15	02

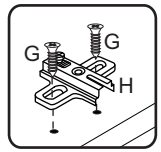

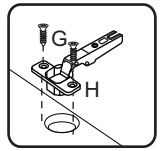

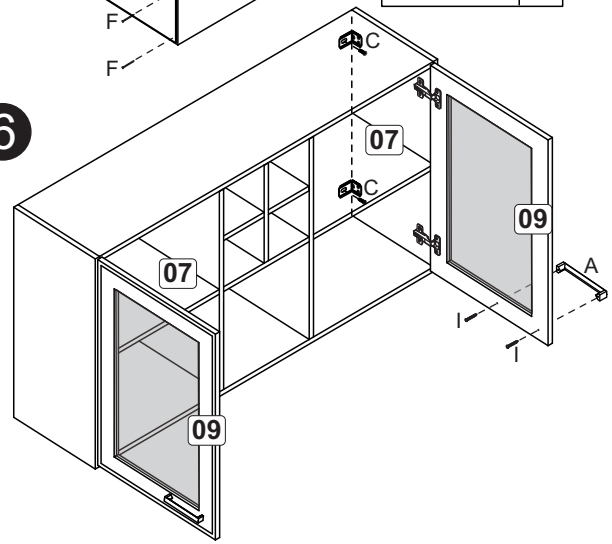

Balcão 1,20cm/Mural Base 1,20cm
Cozinha/Cocina Style

BP850

ATENÇÃO!!!
A fábrica responsabiliza-se somente pelas peças do produto.O produto deverá ser montado por profissional qualificado. **A MONTAGEM INCORRETA acarretará na perda da garantia e da assistência.**
ATENCIÓN!!!
La fábrica solo es responsable por las piezas del producto. El producto debe ser ensamblado por un profesional
calificado. **EL MONTAJE INCORRECTO resultará en la pérdida de la garantía y la asistencia.**

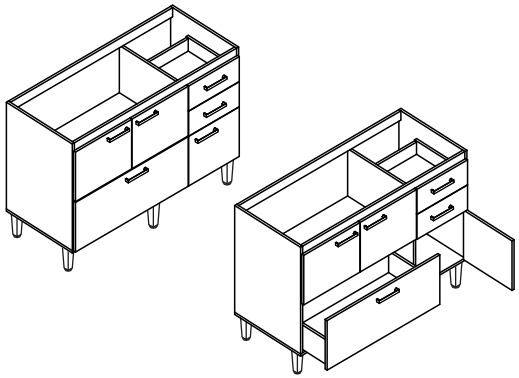

A	6x30	12
B	4,0x40	14
C	Pé/Pata	05
D	Cantoneira/Pieza L 22x22	08
E	5,0x45	05
F	10x10	35
G	3,5x14	76
H	13x15	12
J	Corrediça telescópica 350mm Corredera telescópica 350mm	03
K	Dobradiça 9mm com calço 5mm Bisagra 9mm con base 5mm	06
L	200 mm	06
M	Bisnaga de cola Pegamento	01
N	3,5x30	12

1

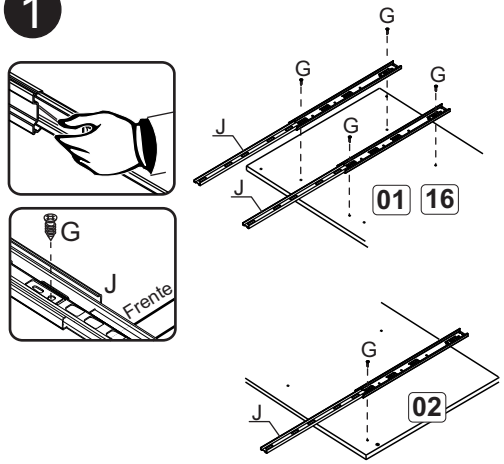

2

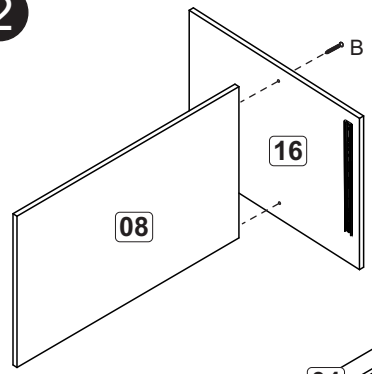

3

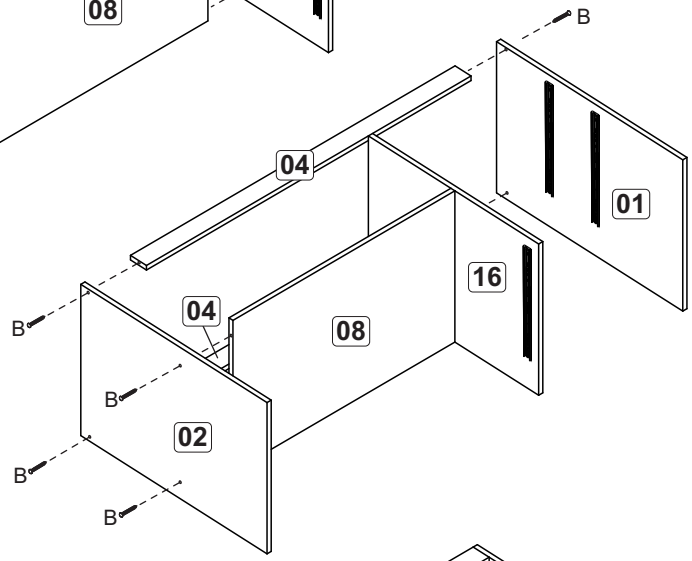

4

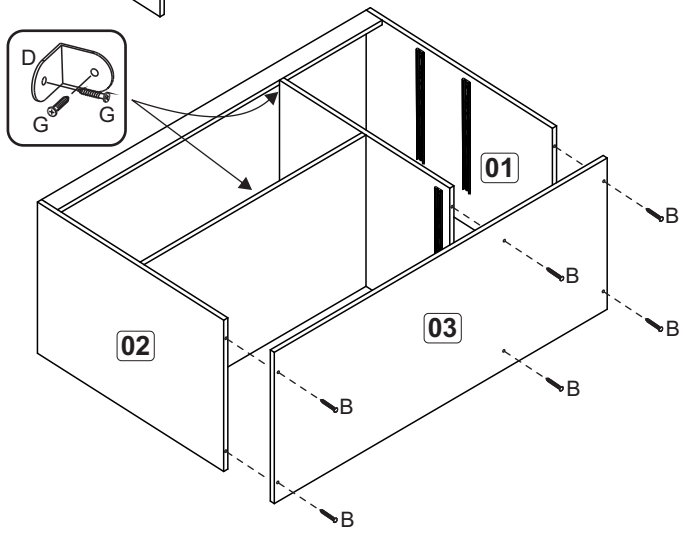

Relação de peças/ Relación piezas

Nº	Descrição/Descripción	mm	Qtde Cant
01	Lateral direita/Lateral derecha	700x496x15	01
02	Lateral esquerdaLateral izquierda	700x496x15	01
03	Base/Base	1200x496x15	01
04	Travessa/Travesaño	1170x60x15	02
05	Porta/Puerta	325x365x15	01
06	Porta/Puerta	325x405x15	02
07	Costa/Revés	1190x343x03	01
08	Base/Base	800x496x15	01
09	Costa/Revés	1190x330x03	01
10	Frente gaveta/Frente cajón	325x810x15	01
11	Frente gaveta/Frente cajón	163x365x15	02
12	Lateral gaveta/Lateral cajón	350x100x15	04
13	Lateral gaveta/Lateral cajón	350x160x15	02
14	Batente/Revés cajón	300x80x15	02
15	Batente/Revés cajón	745x140x15	01
16	Divisão/Divisória	640x496x15	01
17	Fundo de gaveta/Fondo cajón	312x355x03	02
18	Fundo de gaveta/Fondo cajón	757x355x03	01

5

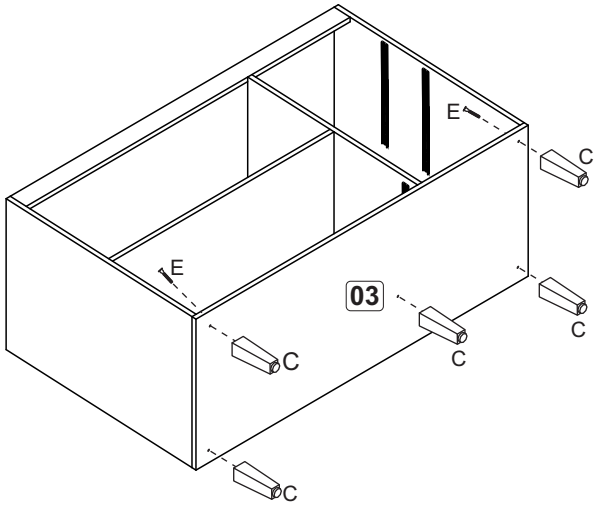

6

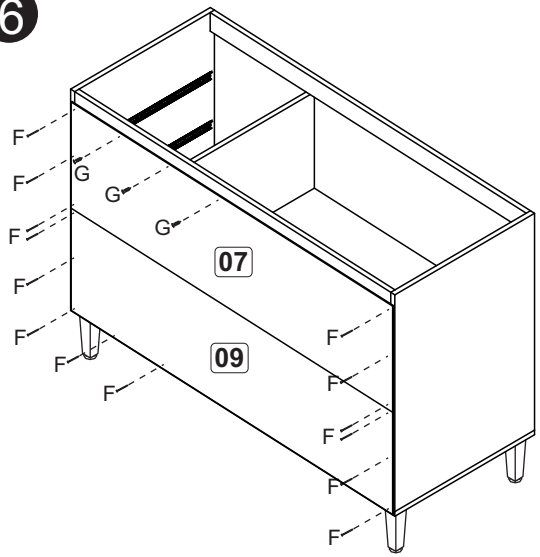

7

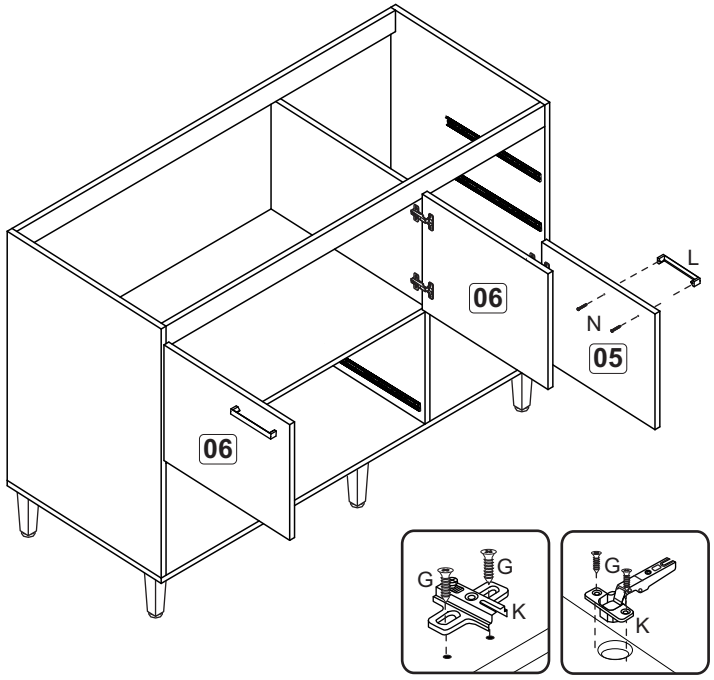

Gaveta menor
Cajón menor (2x)

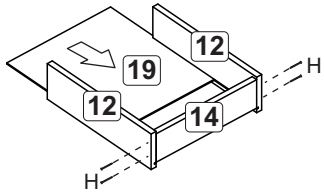

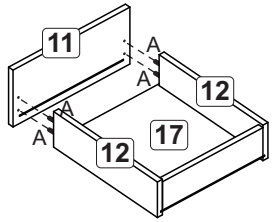

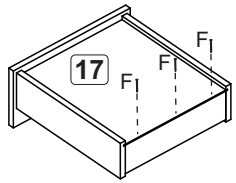

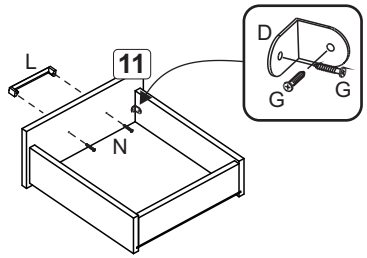

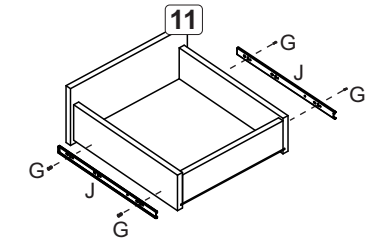

Gaveta maior
Cajón mayor(1x)

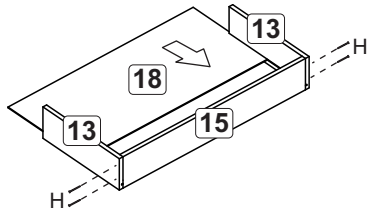

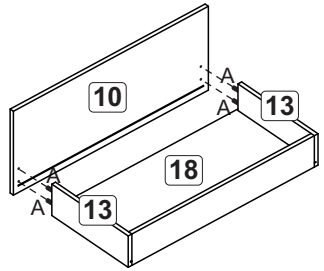

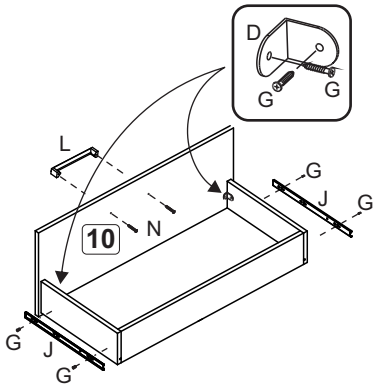

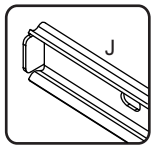

Parte fechada
para frente
Parte cerrada
para adelante

Felicci móveis

Paneleiro para forno 70cm
Armario para ollas 70cm
Cozinha/Cocina Style

PF800

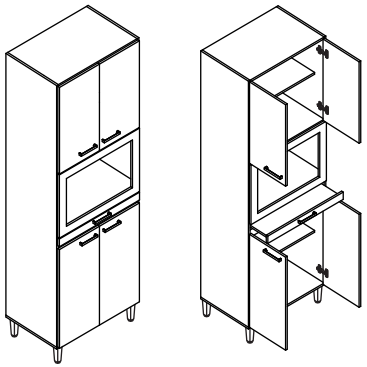

ATENÇÃO!!!
A fábrica responsabiliza-se somente pelas peças do produto.O produto deverá ser montado por profissional qualificado. **A MONTAGEM INCORRETA acarretará na perda da garantia e da assistência.**
ATENCIÓN!!!
La fábrica solo es responsable por las piezas del producto. El producto debe ser ensamblado por un profesional
calificado. **EL MONTAJE INCORRECTO resultará en la pérdida de la garantía y la asistencia.**

A	6x30	04
B	4,0x40	18
C	Pé/Pata	04
D	Cantoneira/Pieza L 22x22	07
E	5,0x45	04
F	10x10	40
G	3,5x14	64
H	Cantoneira/Pieza L 13x13	04
J	Corrediça telescópica 350mm Corredera telescópica 350mm	01
K	Dobradiça 9mm com calço 12mm Bisagra 9mm con base 12mm	08
L	200 mm	05
M	Bisnaga de cola Pegamento	01
N	3,5x30	10
O	Suporte de prateleira/Soporte repisa	08

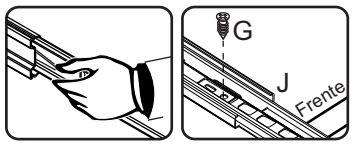

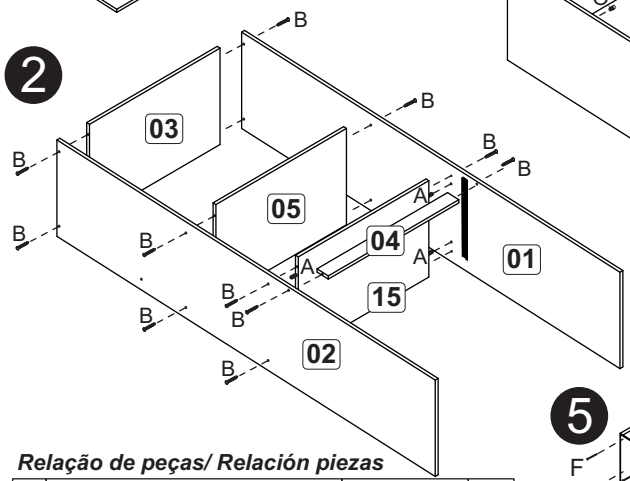

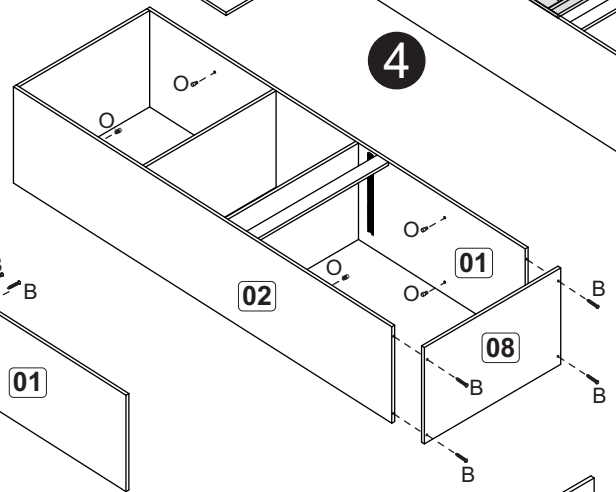

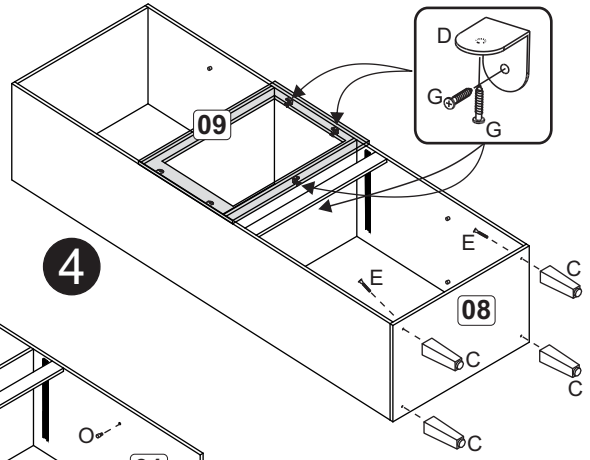

Fixação na parede
Fijación en la pared

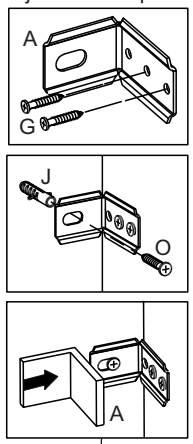

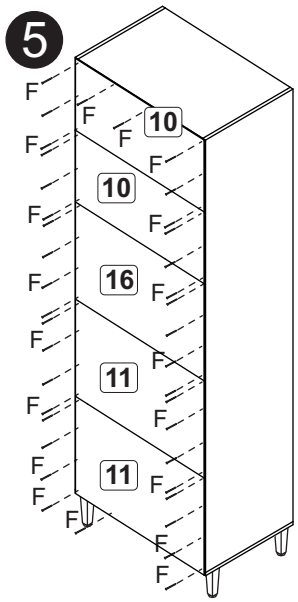

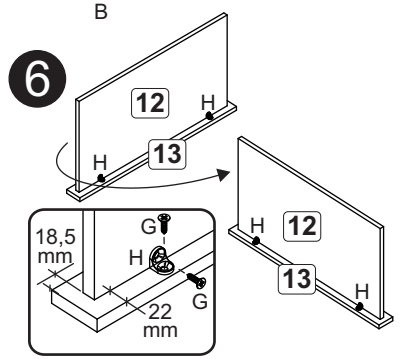

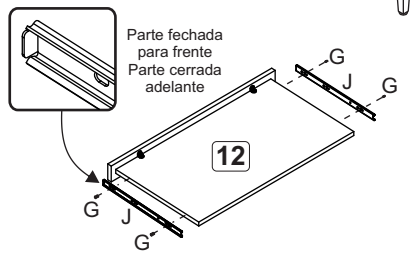

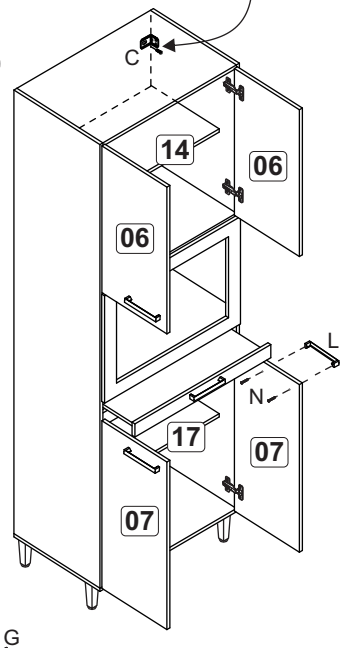

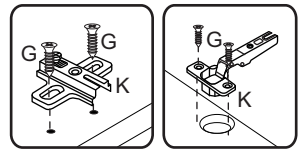

Relação de peças/ Relación piezas

Nº	Descrição/Descripción	mm	Qtde Cant
01	Lateral direita/Lateral derecha	2025x450x15	01
02	Lateral esquerdaLateral izquierda	2025x450x15	01
03	Base Sup/Base Sup	670x450x15	01
04	Travessa/Travesaño	670x60x15	01
05	Base Central/Base Central	670x450x15	01
06	Porta/Puerta	670x340x15	02
07	Porta/Puerta	765x340x15	02
08	Base/Base	700x450x15	01
09	Moldura/Marco	682x490x15	01
10	Costa/Revés	690x336x03	02
11	Costa/Revés	690x455x03	02
12	Tampo/Tapa	645x360x15	01
13	Frente gaveta/Frente cajón	682x60x15	01
14	Prateleira/Repisa	670x360x15	02
15	Base Inf /Base Inf	670x450x15	01
16	Costa/Revés	690x450x03	01
17	Prateleira/Repisa	670x360x15	02

Fellicci móveis

TM-30

A		04
B	 3,5x14	08
C	 4,5x40	03

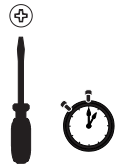

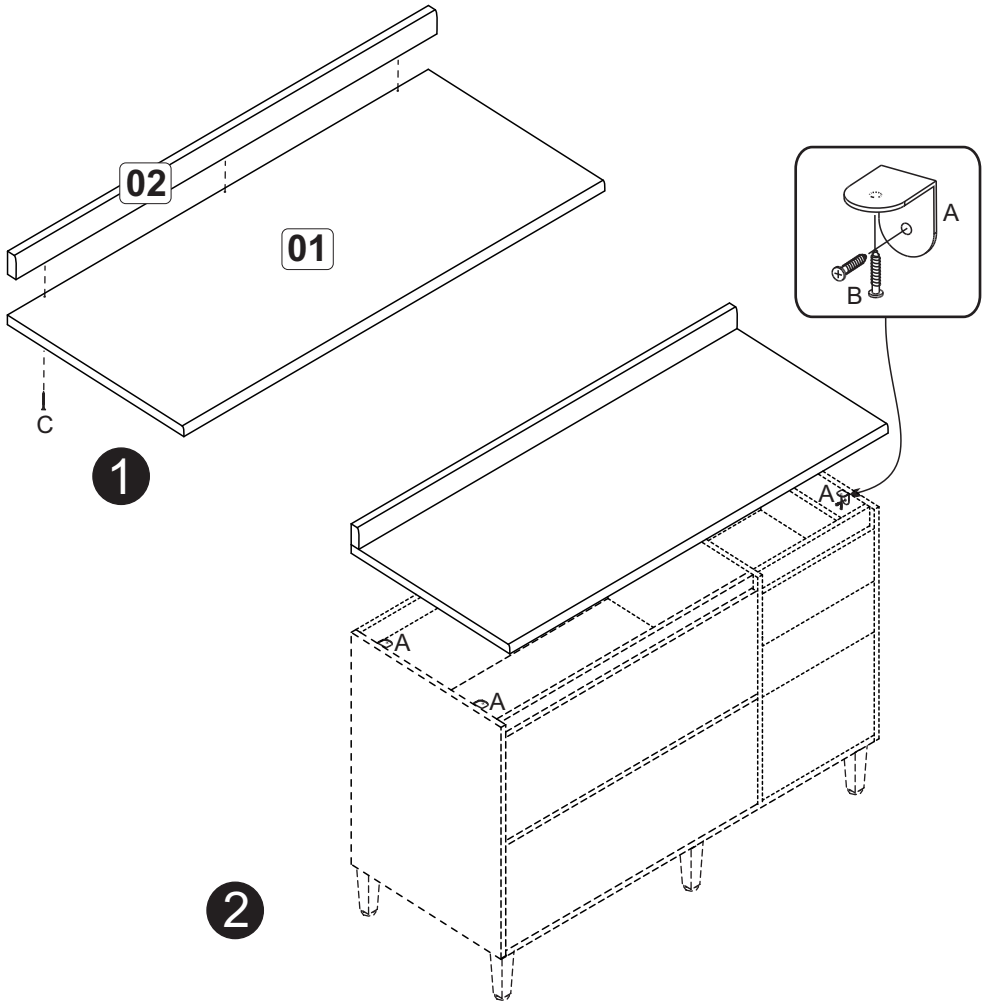

Fellicci móveis

TM-30

A		04
B	 3,5x14	08
C	 4,5x40	03

