Ficha Técnica (FT)

DATA DE IMPRESSÃO: 12/04/2022

Código:	54025796 NCM: 8301.40.00
Produto:	FECH ZM CONCEPT RQ1 408-40CE CCZ-55 EP
Linha de Produtos:	CONCEPT
Norma:	ABNT NBR 14913.2011
Aplicação:	Portas De Banheiro Com Espessura De 30 Mm À 35 Mm
Acabamentos:	Bronze Oxidado (Bx)
Resistência a corrosão:	Grau 3
Máquina:	* Máquina para porta Externa 30E (Testa fixa) * Broca de 40mm * Tráfego Médio * Grau de Segurança Média * Sistema de reversão do trinco sem necessidade de ferramentas * Caixa e tampa em aço galvanizado * Trinco e lingueta em Zamac pintado de preto * Testa e contra testa em aço inoxidável pintado de preto
Maçaneta:	* 2 maçanetas de zamac no acabamento Bronze Oxidado, com acionamento tipo alavanca; fixadas em 2 ferros bicromatizados de 80mm que são fixados por 2 parafusos allen sem cabeça
Cilindro: :	* Zamac Cromado * 1020 Combinações * Acompanha 2 chaves de latão com acabamento niquelado * Fixação por parafuso de cabeça chata com fenda philips em aço niquelado
Recomendações:	Limpar Com Pano Macio E Umedecido Em Água A Cada Mês. Não Utilizar Detergentes, Solventes, Removedores, Polidores, Álcool, Palha De Aço Ou Materias Abrasivos Nas Guarnições. Lubrificar A Máquina E O Cilindro Com Óleo Mineral. Não Utilizar Produtos Químicos. Não Deixar A Fechadura Por Um Longo Períod
Peso bruto:	0.758kg Peso Líquido: 0.712kg

Dimensões	Código de Barras	Quantidade
198 x 71 x 97		

Garantia:	5 ANOS CONTRA DEFEITOS DE FABRICAÇÃO E/OU FUNCIONAMENTO. 2 ANOS PARA ACABAMENTO. 1 ANO PARA PRODUTOS EM LUGARES PÚBLICOS OU CORROSIVOS.

Desenhos:

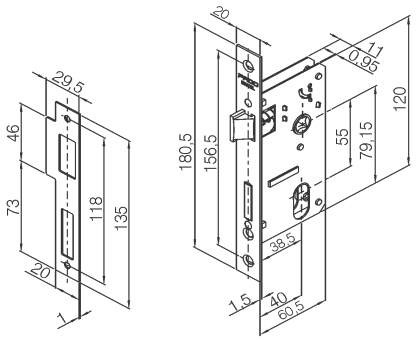

Máquina 30E e contra testa
ESCALA 1 : 5 ; Unidade de medida: Milímetros

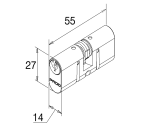

Cilindro ZM Concept 55 mm
Dimensões em milímetros

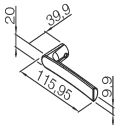

Maçaneta ZM Mari