Aparador com nicho e 2 Portas
Arrimo con nicho y 2 Puertas

ATENÇÃO!!!
A fábrica responsabiliza-se somente pelas peças do produto.O produto deverá ser montado por profissional qualificado. **A MONTAGEM INCORRETA acarretará na perda da garantia e da assistência.**
ATENCIÓN!!!
La fábrica solo es responsable por las piezas del producto. El producto debe ser ensamblado por un profesional
calificado. **EL MONTAJE INCORRECTO resultará en la pérdida de la garantía y la asistencia.**

RA04

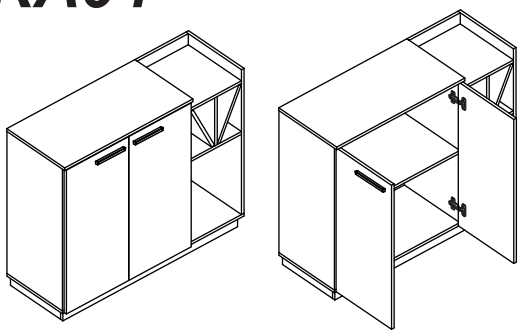

A	6x30	08
B	4,0x40	16
C	Cantoneira dupla/Pieza L doble	02
D	Cantoneira/Pieza L 22x22	07
E	Sapata/Zapata	06
F	10x10	25
G	3,5x14	40
H	3,5x30	04
J	Bisnaga de cola Pegamento	01
K	Dobradiça 9mm com calço 5mm Bisagra 9mm con base 5mm	04
L	200mm	02

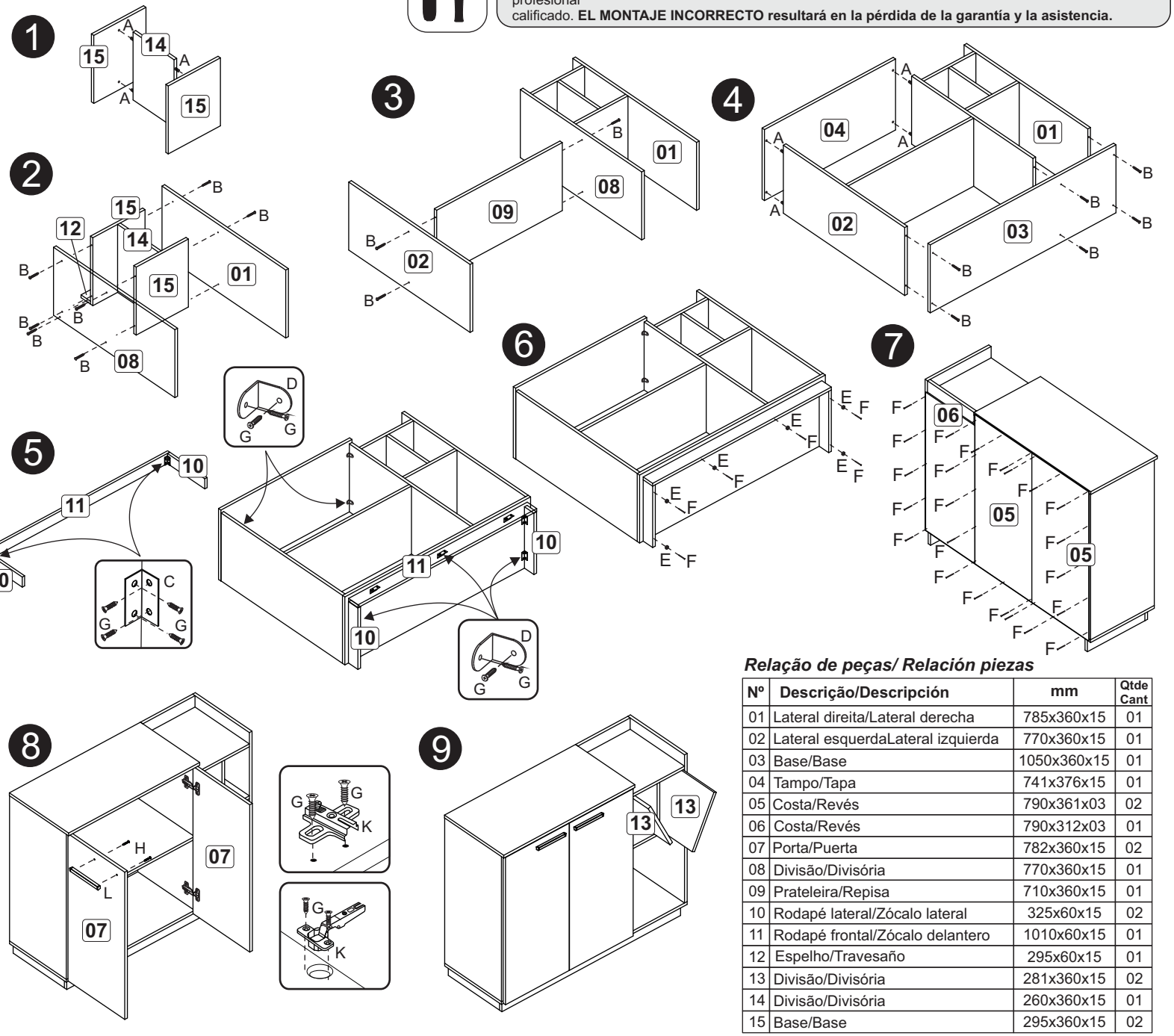

Relação de peças/ Relación piezas

Nº	Descrição/Descripción	mm	Qtde Cant
01	Lateral direita/Lateral derecha	785x360x15	01
02	Lateral esquerdaLateral izquierda	770x360x15	01
03	Base/Base	1050x360x15	01
04	Tampo/Tapa	741x376x15	01
05	Costa/Revés	790x361x03	02
06	Costa/Revés	790x312x03	01
07	Porta/Puerta	782x360x15	02
08	Divisão/Divisória	770x360x15	01
09	Prateleira/Repisa	710x360x15	01
10	Rodapé lateral/Zócalo lateral	325x60x15	02
11	Rodapé frontal/Zócalo delantero	1010x60x15	01
12	Espelho/Travesaño	295x60x15	01
13	Divisão/Divisória	281x360x15	02
14	Divisão/Divisória	260x360x15	01
15	Base/Base	295x360x15	02