Ficha Técnica (FT)

DATA DE IMPRESSÃO: 01/04/2022

Código:	54023669	NCM: 8301.40.00
Produto:	FECH ZM OPERA RQ4 201-55PE CTL-55 CRA	
Linha de Produtos:	RESIDENCE	
Norma:	ABNT NBR 14913:2011	
Aplicação:	Portas Externas	
Acabamentos:	Cromo Acetinado (Cra)	
Resistência a corrosão:	Grau 2	
Máquina:	* Máquina para porta Externa 55PE (Falsa testa) * Broca de 55mm * Tráfego Intenso * Grau de Segurança Máxima * Sistema de reversão do trinco sem necessidade de ferramentas * Caixa, tampa e testa em aço aço carbono * Trinco e lingueta em Zamac niquelado * Falsa testa e contra testa em aço inoxidável	
Guarnição:	* 4 rosetas em zamac cromo acetinado (CRA), fixadas por pressão em almas plásticas fixadas na porta por parafusos auto-atarrachantes de cabeça fenda phillips em latão	
Maçaneta:	* 2 maçanetas de zamac, com acionamento tipo alavanca; fixadas em 2 ferros de 90mm que são fixados por 2 parafusos allen sem cabeça	
Cilindro:	* Cilindro tradicional 55mm de Latão Cromado * 6240 Combinações possíveis * Acompanha 2 chaves de latão com acabamento niquelado * Fixação por parafuso de cabeça chata com fenda phillips em aço niquelado	
Recomendações:	Limpar Com Pano Macio E Umedecido Em Água A Cada Mês. Não Utilizar Detergentes, Solventes, Removedores, Polidores, Álcool, Palha De Aço Ou Materias Abrasivos Nas Guarnições. Lubrificar A Máquina E O Cilindro Com Óleo Mineral. Não Utilizar Produtos Químicos. Não Deixar A Fechadura Por Um Longo Períod	
Peso bruto:	1.669kg	Peso Líquido: 1.607kg

Dimensões	Código de Barras	Quantidade
Não cadastrada		

Garantia:	5 ANOS CONTRA DEFEITOS DE FABRICAÇÃO E/OU FUNCIONAMENTO. 2 ANOS PARA ACABAMENTO. 1 ANO PARA PRODUTOS EM LUGARES PÚBLICOS OU CORROSIVOS.

Desenhos:

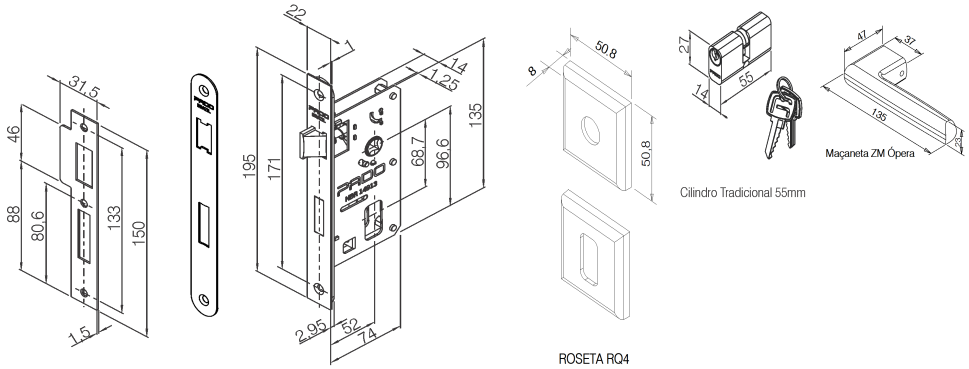

Máquina 90E, falsa testa com raio e contra testa