Ficha Técnica (FT)

DATA DE IMPRESSÃO: 25/03/2022

Código:	54018636	NCM: 8301.40.00
Produto:	FECH IX VICTORIA RR2 882-55PI IXP	
Linha de Produtos:	ECOINOX	
Máquina:	* Máquina para porta Interna 90I (Falsa testa) * Broca de 55mm * Tráfego Intenso * Grau de Segurança Máxima * Sistema de reversão do trinco sem necessidade de ferramentas * Caixa, tampa e falsa testa em aço carbono * Trinco e lingueta em Zamac niquelado * Falsa testa e contra testa em aço inoxidável	
Guarnição:	* 4 rosetas em aço inoxidável, fixadas por pressão em almas plásticas fixadas na porta por parafusos auto-atarrachantes de cabeça fenda philps em latão	
Maçaneta:	* 2 maçanetas de inox inoxidável polido, com acionamento tipo alavanca; fixadas em 2 ferros bicromatizados de 90mm que são fixados por 2 parafusos allen sem cabeça	
Recomendações:	Limpar Com Pano Macio E Umedecido Em Água A Cada Mês. Não Utilizar Detergentes, Solventes, Removedores, Polidores, Álcool, Palha De Aço Ou Materias Abrasivos Nas Guarnições. Lubrificar A Máquina E O Cilindro Com Óleo Mineral. Não Utilizar Produtos Químicos. Não Deixar A Fechadura Por Um Longo Períod	
Peso bruto:	1.056kg	Peso Líquido: 0.929kg

Dimensões	Código de Barras	Quantidade
Não cadastrada		

Garantia:	5 ANOS CONTRA DEFEITOS DE FABRICAÇÃO E/OU FUNCIONAMENTO. 2 ANOS PARA ACABAMENTO. 1 ANO PARA PRODUTOS EM LUGARES PÚBLICOS OU CORROSIVOS.

Desenhos:

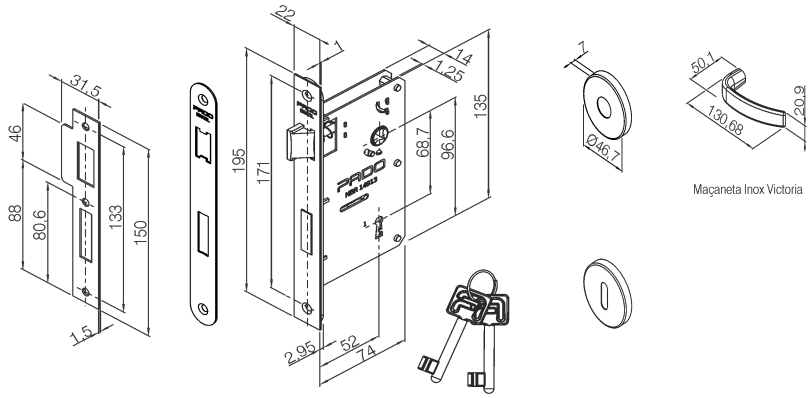

Máquina 90I, falsa testa com raio e contra testa

Roseta Ix Contemporânea INT

Maçaneta Inox Victoria