Ficha Técnica (FT)

DATA DE IMPRESSÃO: 18/03/2022

Código:	54022167	NCM: 8301.40.00
Produto:	FECH ZM CONCEPT ESP 406-40CI CRA	
Linha de Produtos:	CONCEPT	
Máquina:	* Máquina para porta Interna 30I (Testa fixa) * Broca de 40mm * Tráfego Médio * Grau de Segurança Média * Sistema de reversão do trinco sem necessidade de ferramentas * Caixa e tampa em aço galvanizado * Trinco e lingueta em Zamac niquelado * Testa e contra testa em aço inoxidável	
Guarnição:	* 2 espelhos em aço inoxidável no acabamento Níquel Acetinado; fixados por parafusos auto-atarrachantes de cabeça fenda philps em aço niquelado	
Maçaneta:	* maçanetas de zamac no acabamento Niquel Acetinado, com acionamento tipo alavanca; fixadas em 2 ferros bicromatizados de 80mm que são fixados por 2 parafusos allen sem cabeça	
Recomendações:	Limpar Com Pano Macio E Umedecido Em Água A Cada Mês. Não Utilizar Detergentes, Solventes, Removedores, Polidores, Álcool, Palha De Aço Ou Materias Abrasivos Nas Guarnições. Lubrificar A Máquina E O Cilindro Com Óleo Mineral. Não Utilizar Produtos Químicos. Não Deixar A Fechadura Por Um Longo Períod	
Peso bruto:	0.617kg	Peso Líquido: 0.575kg

Dimensões	Código de Barras	Quantidade
Não cadastrada		

Garantia:	5 ANOS CONTRA DEFEITOS DE FABRICAÇÃO E/OU FUNCIONAMENTO. 2 ANOS PARA ACABAMENTO. 1 ANO PARA PRODUTOS EM LUGARES PÚBLICOS OU CORROSIVOS.

Desenhos:

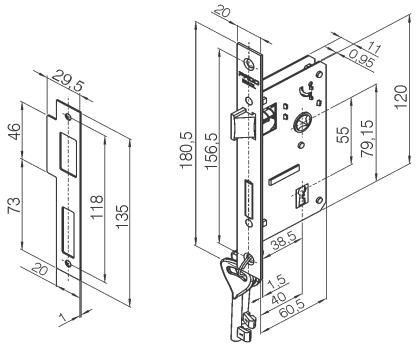

Máquina 30I e contra testa

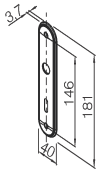

Espelho Magnum 30I

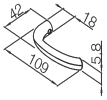

Maçaneta 406