Ficha Técnica (FT)

DATA DE IMPRESSÃO: 17/03/2022

Código:	59122840	NCM: 8302.41.00
Produto:	PUXADOR IX SM BEETHOVEN 1200MM CT	
Linha de Produtos:	PUXADORES	
Norma:	ABNT NBR 14913:2011	
Aplicação:	Portas Com Espessura Entre 8 Mm A 45 Mm.	
Acabamentos:	Corten (Ct)	
Resistência a corrosão:	Grau 4	
Composição:	* Dois conjuntos puxador inox AISI 304 * Dois Prisioneiro Ø8 milímetros * Dois Parafusos inox AISI 304 allen M6 X 6 DIN 916 * Quatro proteções de silicone	
Recomendações:	Retirar O Puxador Ao Pintar A Porta. Não Utilizar Produtos Químicos. Não Usar Fita Adesiva. Limpeza Com Pano Macio E Umedecido Em Água E Sabão Neutro. Para Polimento, Utilizar Flanela Com Cera Automotiva Ou Polidor Líquido.	
Peso bruto:	4.011kg	Peso Líquido: 3.786kg

Dimensões	Código de Barras	Quantidade
Não cadastrada		

Garantia: GARANTIA DO PRODUTO DE 5 ANOS VÁLIDA A PARTIR DA AQUISIÇÃO COMPROVADA POR MEIO DE NOTA FISCAL.
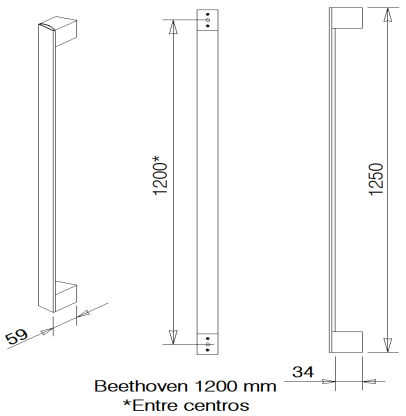
Desenhos: