Ficha Técnica (FT)

DATA DE IMPRESSÃO: 16/03/2022

Código:	54023637	NCM: 8301.40.00
Produto:	FECH ZM CONCEPT RQ1 414-40CB CR	
Linha de Produtos:	CONCEPT	
Norma:	ABNT NBR 14913:2011.	
Aplicação:	Portas De Banheiro Com Espessura De 20Mm À 35Mm	
Acabamentos:	Cromado (Cr)	
Resistência a corrosão:	Grau 2	
Máquina:	* Máquina para porta de Banheiro 30B (Testa fixa) * Broca de 40mm * Tráfego Médio * Grau de Segurança Média * Sistema de reversão do trinco sem necessidade de ferramentas * Caixa e tampa em aço galvanizado * Trinco e lingueta em Zamac niquelado * Testa e contra testa em aço inoxidável	
Guarnição:	* 4 rosetas em aço inoxidável, fixadas por pressão em almas plásticas fixadas na porta por parafusos auto-atarrachantes de cabeça fenda philps em latão	
Maçaneta:	* 2 maçanetas de zamac Cromadas, com acionamento tipo alavanca; fixadas em 2 ferros bicromatizados de 80mm que são fixados por 2 parafusos allen sem cabeça	
Recomendações:	Limpar Com Pano Macio E Umedecido Em Água A Cada Mês. Não Utilizar Detergentes, Solventes, Removedores, Polidores, Álcool, Palha De Aço Ou Materias Abrasivos Nas Guarnições. Lubrificar A Máquina E O Cilindro Com Óleo Mineral. Não Utilizar Produtos Químicos. Não Deixar A Fechadura Por Um Longo Períod	
Peso bruto:	0.8688kg	Peso Líquido: 0.8248kg

Dimensões	Código de Barras	Quantidade
A=71mm X L=97mm X C=198mm		
A=150mm X L=205mm X C=305mm		

Garantia: 5 ANOS CONTRA DEFEITOS DE FABRICAÇÃO E/OU FUNCIONAMENTO. 2 ANOS PARA ACABAMENTO. 1 ANO PARA PRODUTOS EM LUGARES PÚBLICOS OU CORROSIVOS.

Desenhos:

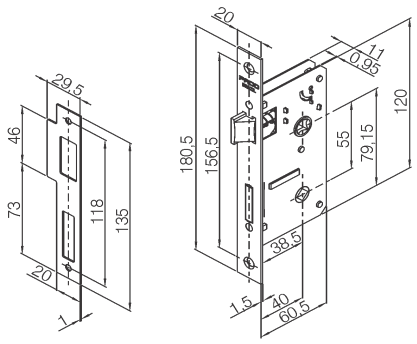

Máquina 30B e contra testa
ESCALA 1 : 5 ; Unidade de medida: Milímetros

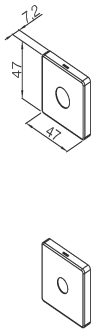

Roseta 400 BAN

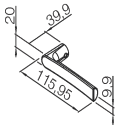

Maçaneta ZM Mari