Ficha Técnica (FT)

DATA DE IMPRESSÃO: 16/03/2022

Código:	54022245 NCM: 8301.40.00
Produto:	FECH ZM CONCEPT RQ1 409-40CE CCZ-55 CRA
Linha de Produtos:	CONCEPT
Norma:	ABNT NBR 14913.2011
Aplicação:	Portas Externas Com Espessura De 20Mm À 35Mm
Acabamentos:	Cromo Acetinado (Cra)
Resistência a corrosão:	Grau 2
Máquina:	* Máquina para porta Externa 40CE (Testa fixa) * Broca de 40mm * Tráfego Médio * Grau de Segurança Média * Sistema de reversão do trinco sem necessidade de ferramentas * Caixa e tampa em aço galvanizado * Trinco e lingueta em Zamac niquelado * Testa e contra testa em aço inoxidável
Guarnição:	* 4 rosetas em aço inoxidável no acabamento niquel acetinado, fixadas por pressão em almas plásticas fixadas na porta por parafusos auto-atarrachantes de cabeça fenda philps em latão
Maçaneta:	* 2 maçanetas de zamac no acabamento Niquel Acetinado, com acionamento tipo alavanca; fixadas em 2 ferros bicromatizados de 80mm que são fixados por 2 parafusos allen sem cabeça
Cilindro:	* Zamac * Acompanha 2 chaves de latão com acabamento niquelado * Fixação por parafuso de cabeça chata com fenda philips em aço niquelado * 2048 Combinações possíveis
Recomendações:	Limpar Com Pano Macio E Umedecido Em Água A Cada Mês. Não Utilizar Detergentes, Solventes, Removedores, Polidores, Álcool, Palha De Aço Ou Materias Abrasivos Nas Guarnições. Lubrificar A Máquina E O Cilindro Com Óleo Mineral. Não Utilizar Produtos Químicos. Não Deixar A Fechadura Por Um Longo Períod
Peso bruto:	0.783kg Peso Líquido: 0.734kg

Dimensões	Código de Barras	Quantidade
198 x 71 x 97		

Garantia:	5 ANOS CONTRA DEFEITOS DE FABRICAÇÃO E/OU FUNCIONAMENTO. 2 ANOS PARA ACABAMENTO. 1 ANO PARA PRODUTOS EM LUGARES PÚBLICOS OU CORROSIVOS.

Desenhos:

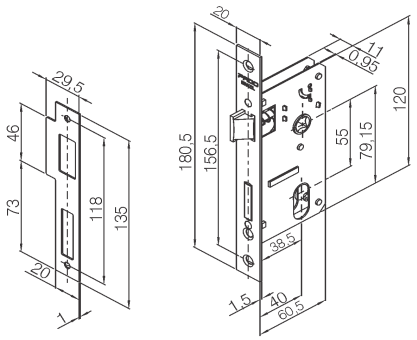

Máquina 30E e contra testa
Unidade de medida: Milímetros

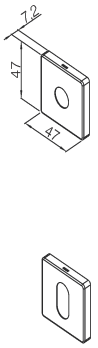

Roseta RQ1

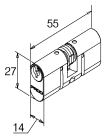

Cilindro ZM Concept 55 mm
Dimensões em milimetros

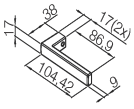

Maçaneta 409