Ficha Técnica (FT)

DATA DE IMPRESSÃO: 11/03/2022

Código:	58021772	NCM: 8302.10.00
Produto:	DOBRADICA ACO 3521 CONCEPT CRA	
Linha de Produtos:	Dobradiça	
Norma:	ABNT NBR 7178:2011	
Aplicação:	Portas De Abrir	
Acabamentos:	Cromo Acetinado (Cra)	
Resistência a corrosão:	Grau 2	
Especificações: :	* Abas, pino, cabeça fixa e móvel do pino em aço carbono. * Parafusos em aço inoxidável * Peso suportado de até 25kg * Ângulo máximo de abertura 280º	
Recomendações:	Retirar A Dobradiça Quando Pintar A Porta. Não Utilizar Fita Adesiva. Não Utilizar Produtos Químicos. Limpeza Com Pano Macio E Umedecido Em Água. Lubrificar Com Grafite Em Pó. Para Ambientes Sujeitos À Ação Da Maresia É Indicado Uso Da Dobradiça Em Aço Inox.	
Peso bruto:	0.093kg	Peso Líquido: 0.086kg

Dimensões	Código de Barras	Quantidade
Não cadastrada		

Garantia:	5 ANOS CONTRA DEFEITOS DE FABRICAÇÃO E/OU FUNCIONAMENTO. 2 ANOS PARA ACABAMENTO. 1 ANO PARA PRODUTOS EM LUGARES PÚBLICOS OU CORROSIVOS.

Desenhos:

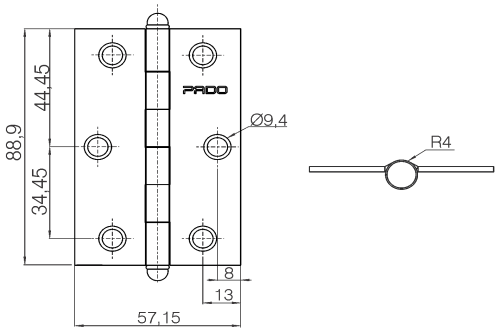

Cj Dobradiças concept 3521