Ficha Técnica (FT)

DATA DE IMPRESSÃO: 10/03/2022

Código:	54021538	NCM: 8301.40.00
Produto:	FECH ZM CONCEPT RR1 401-40CB BX	
Linha de Produtos:	CONCEPT	
Norma:	ABNT NBR 14913.2011	
Aplicação:	Portas De Abrir	
Acabamentos:	Cromado (Cr)	
Resistência a corrosão:	Grau 3	
Máquina:	* Máquina para porta de Banheiro 30B (Testa fixa) * Broca de 40mm * Tráfego Médio * Grau de Segurança Média * Sistema de reversão do trinco sem necessidade de ferramentas * Caixa e tampa em aço galvanizado * Trinco e lingueta em Zamac pintado de preto * Testa e contra testa em aço inoxidável pintado de preto	
Guarnição:	* 4 rosetas em aço inoxidável no acabamento Bronze oxidado, fixadas por pressão em almas plásticas fixadas na porta por parafusos auto-atarrachantes de cabeça fenda philps em latão	
Maçaneta:	* 2 maçanetas de zamac no acabamento Bronze Oxidado, com acionamento tipo alavanca; fixadas em 2 ferros bicromatizados de 80mm que são fixados por 2 parafusos allen sem cabeça	
Recomendações:	Limpar Com Pano Macio E Umedecido Em Água A Cada Mês. Não Utilizar Detergentes, Solventes, Removedores, Polidores, Álcool, Palha De Aço Ou Materias Abrasivos Nas Guarnições. Lubrificar A Máquina E O Cilindro Com Óleo Mineral. Não Utilizar Produtos Químicos. Não Deixar A Fechadura Por Um Longo Períod	
Peso bruto:	0.607kg	Peso Líquido: 0.555kg

Dimensões	Código de Barras	Quantidade
198 X 71 X 97		

Garantia: 5 ANOS CONTRA EVENTUAIS DEFEITOS DE FABRICAÇÃO E FUNCIONAMENTO; VÁLIDA A PARTIR DA DATA DE AQUISIÇÃO E COMPROVADA POR MEIO DE NOTA FISCAL.

Desenhos:

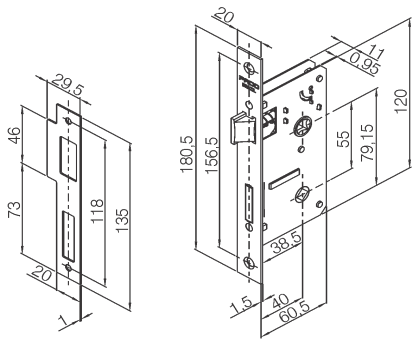

Máquina 30B e contra testa
ESCALA 1 : 5 ; Unidade de medida: Milímetros

Roseta RR1 IX BAN

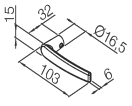

Maçaneta 401