móveis RUIZ

móveis RUIZ

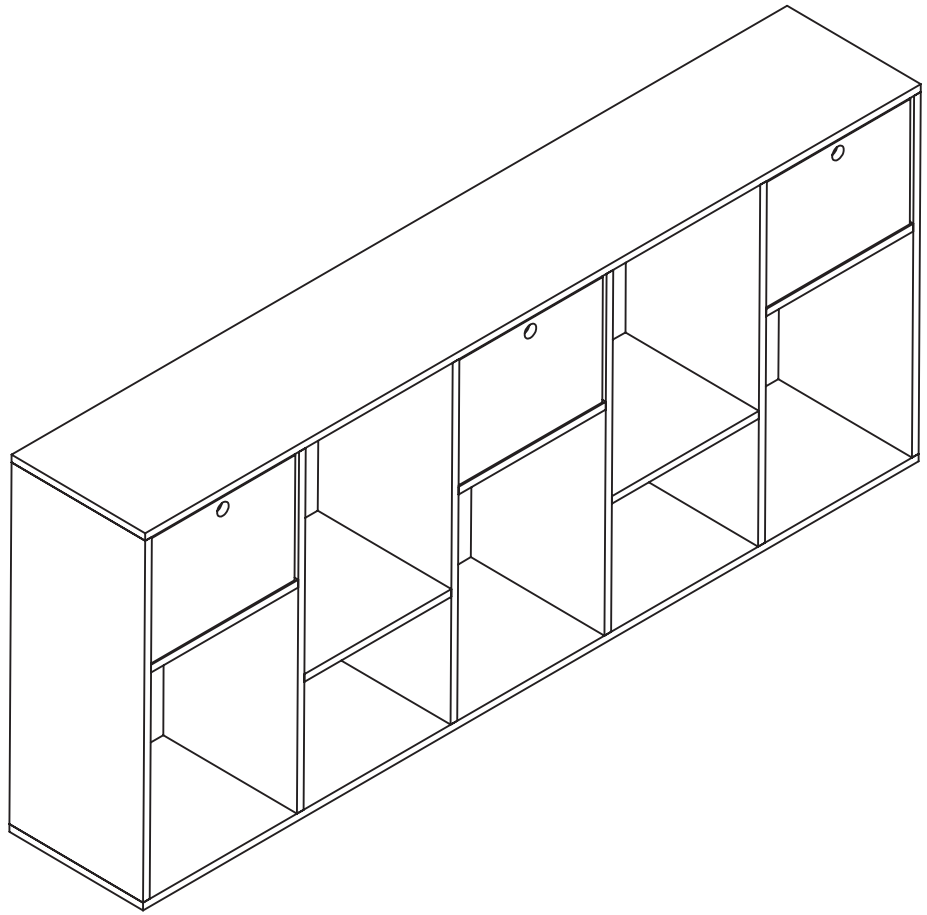

Organizador Maia

A Móveis RUIZ nasceu com o propósito de transformar ambientes por meio de móveis que unemdesign, funcionalidade e cuidado em cada detalhe. Com foco na criação e na produção de móveismodernos e acessíveis, nossa missão éentregar mais do que produtos: entregamos experiências.

Cada produto da Móveis RUIZ é resultado de um processo cuidadosamente planejado para facilitar a vida do cliente desde a escolha dos materiais até a montagem final. Trabalhamos comresponsabilidade, inovação e compromisso com a qualidade, sempre buscando superar as expectativas.

Montar um móvel da Móveis RUIZ é mais doque seguir instruções: é participar da realizaçãode um projeto pensado para tornar seu espaço mais prático, bonito e com a sua personalidade.

móveis
RUIZ

móveis

RUIZ

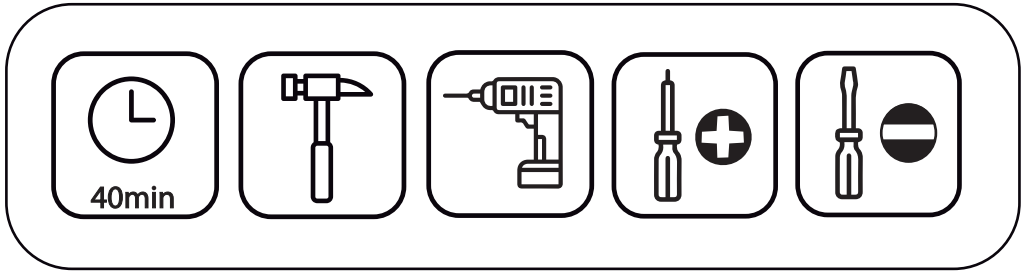

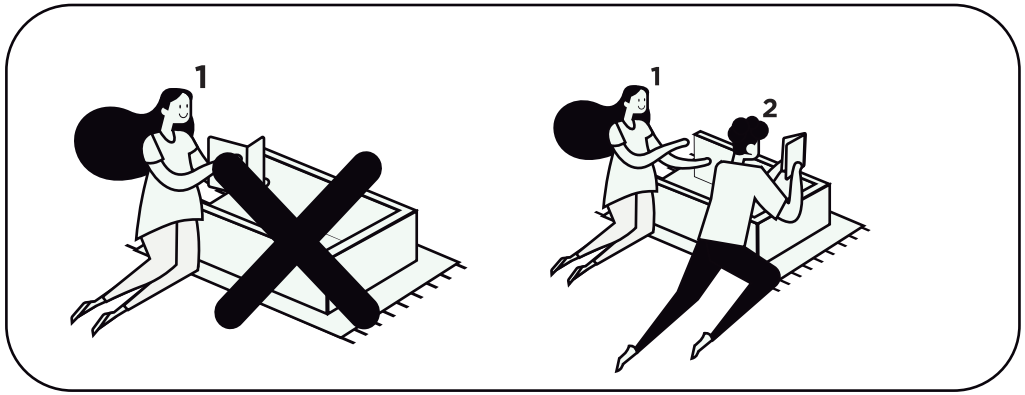

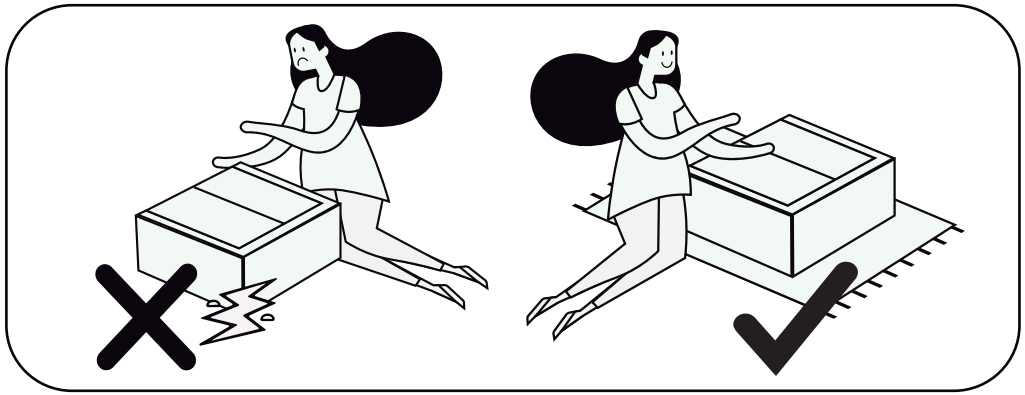

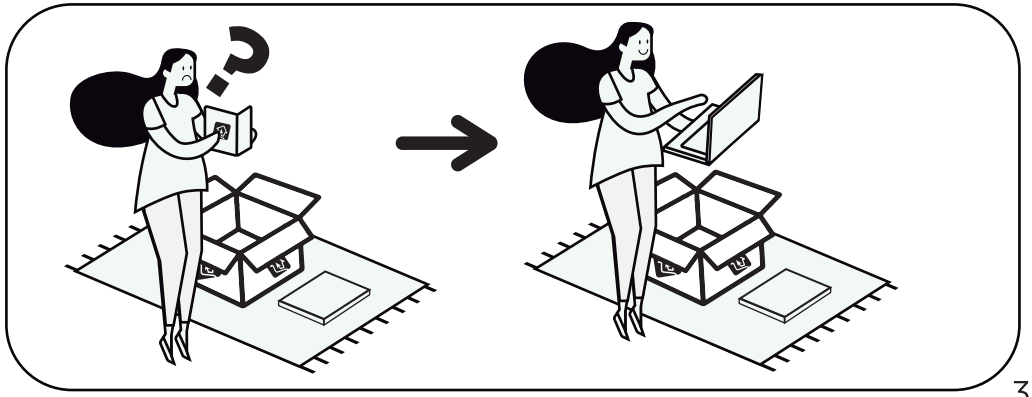

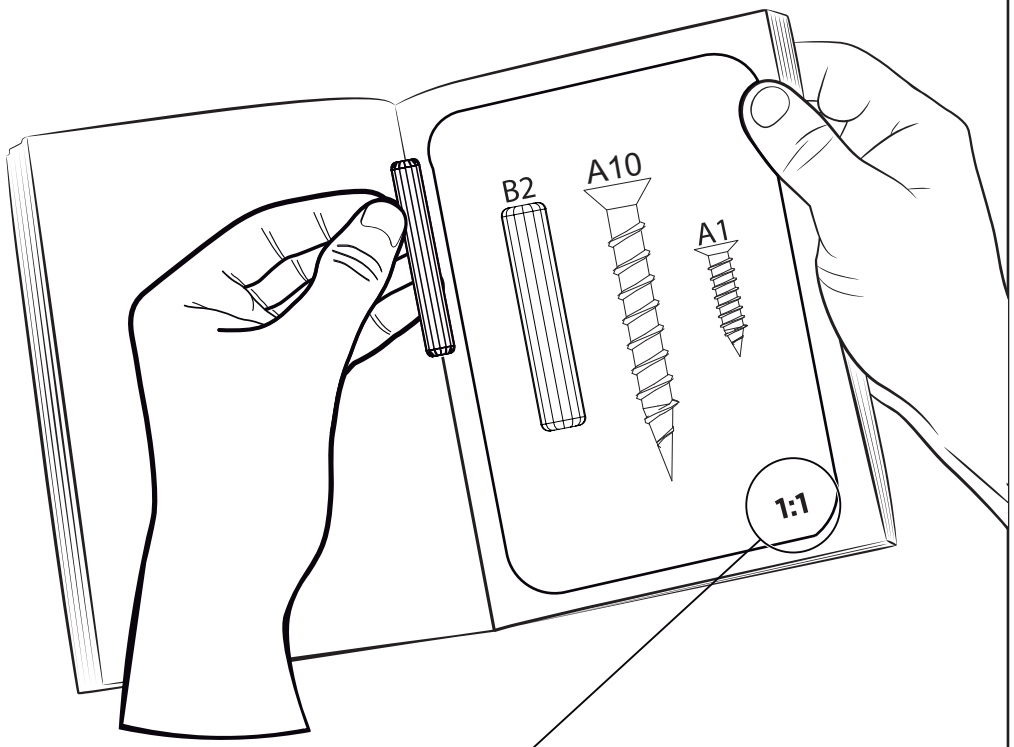

Preste Atenção!

As ferragens dos nossos manuais são sempre apresentadas nas mesmas proporções da peça na vida real.
Caso apareça alguma dúvida no decorrer do processo de montagem, coloque a ferragem ao lado do desenho e faça a consulta :

Símbolos:

- Parafuso Phillips
- Parafuso Fenda
- Parafuso Allen

móveis RUIZ



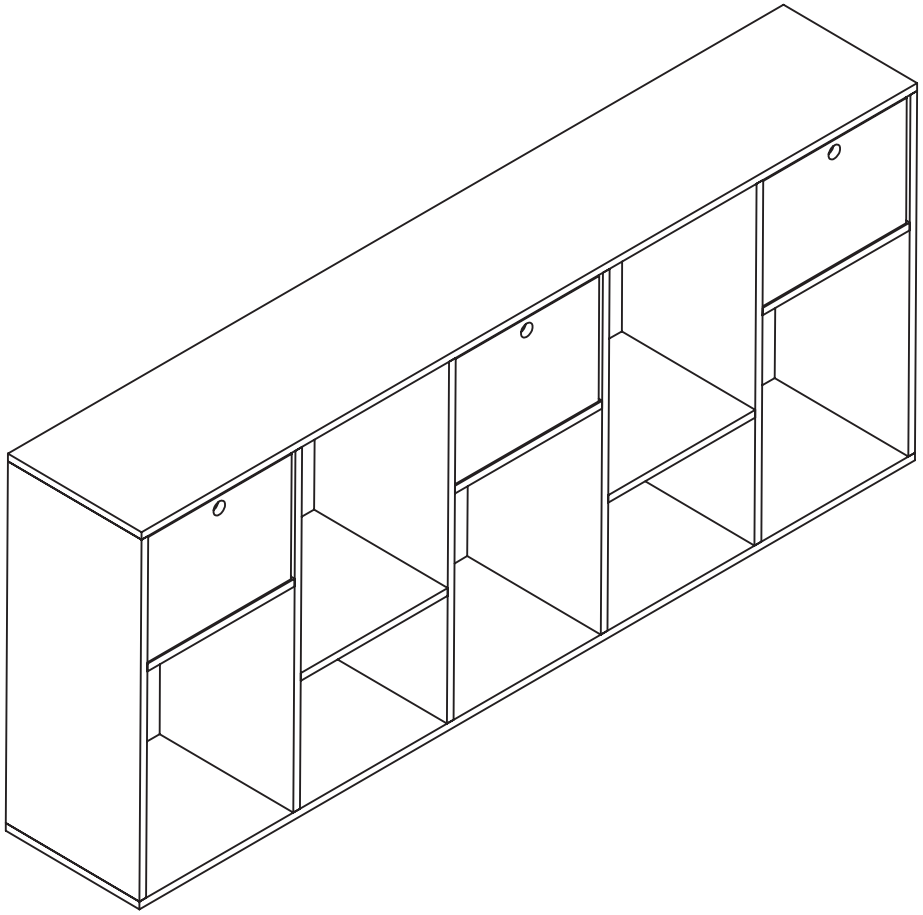



LISTA DE FERRAGENS

N° PEÇA	PEÇA	DESCRIÇÃO	QTD	CÓDIGO DE FERRAGEM
B2		Cavilha	68 un.	063053
A1		Parafuso 3,5 x 14	24 un.	351453
A9	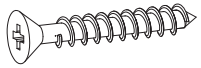	PARAFUSO 4,5X25	06 un.	352553
A10		PARAFUSO 4,5X40	34 un.	354053
J1		Pés de Plástico 40 x 20	06 un.	4020B53
H1		Tapa Furo	34 un.	206B53
C1		Prego 10x10	65 un.	101053
E1		Cantoneira	12 un.	32653
M2		Fixador fundo	20 un.	6653
F4		Puxador Vazado	03 un.	2115B53

LISTA DE PEÇAS

Nº PEÇA	QTD	DIMENSÕES (mm)			CÓDIGO DE REFERÊNCIA
		COMP.	LARG.	ESP.	
1	02	1590	300	15	15131011601
2	01	707	300	15	15131011602
3	05	300	300	15	15131011603
4	02	707	300	15	15131011604
5	05	730	316	03	15131011605
10	01	707	300	15	15131011610
11	03	295	295	15	15131011611
12	03	295	295	15	15131011612
13	06	290	265	15	15131011613
14	03	280	280	03	15131011614
15	02	707	300	15	15131011615

8

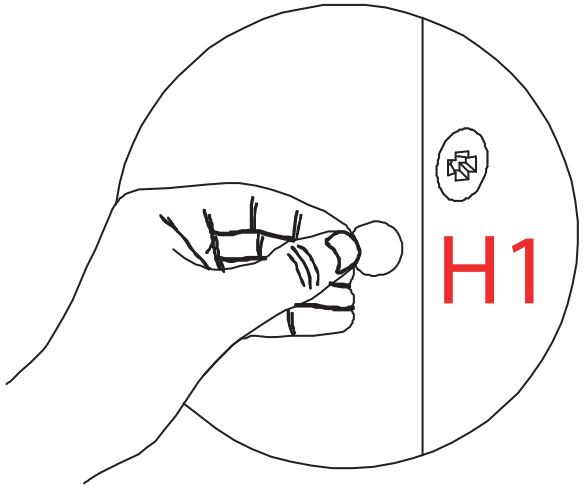

7

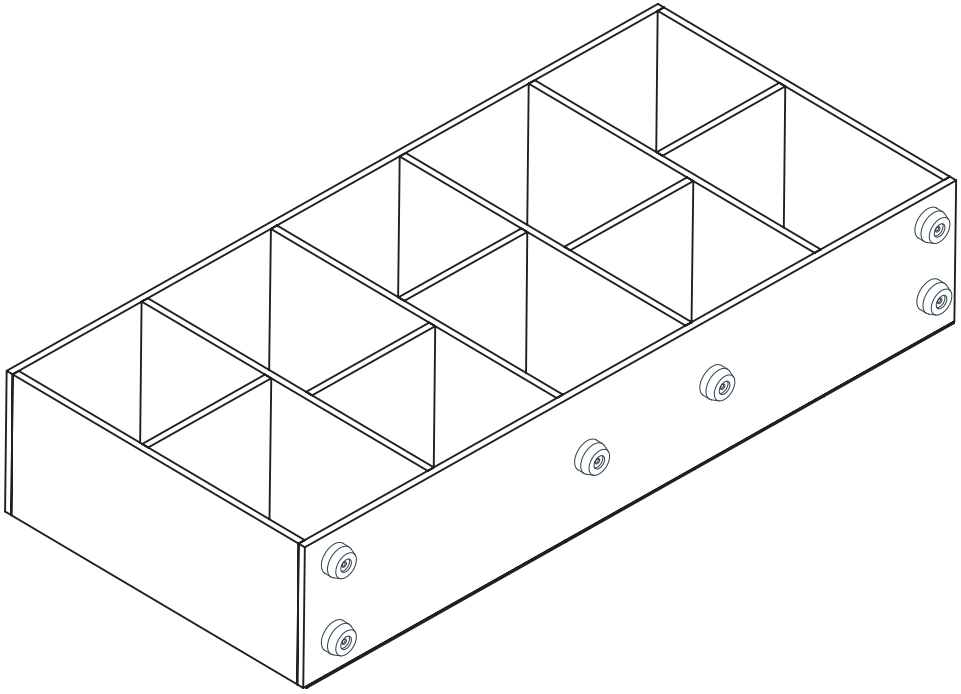

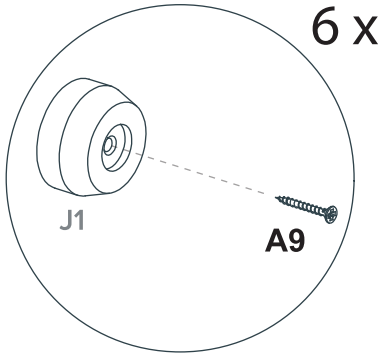

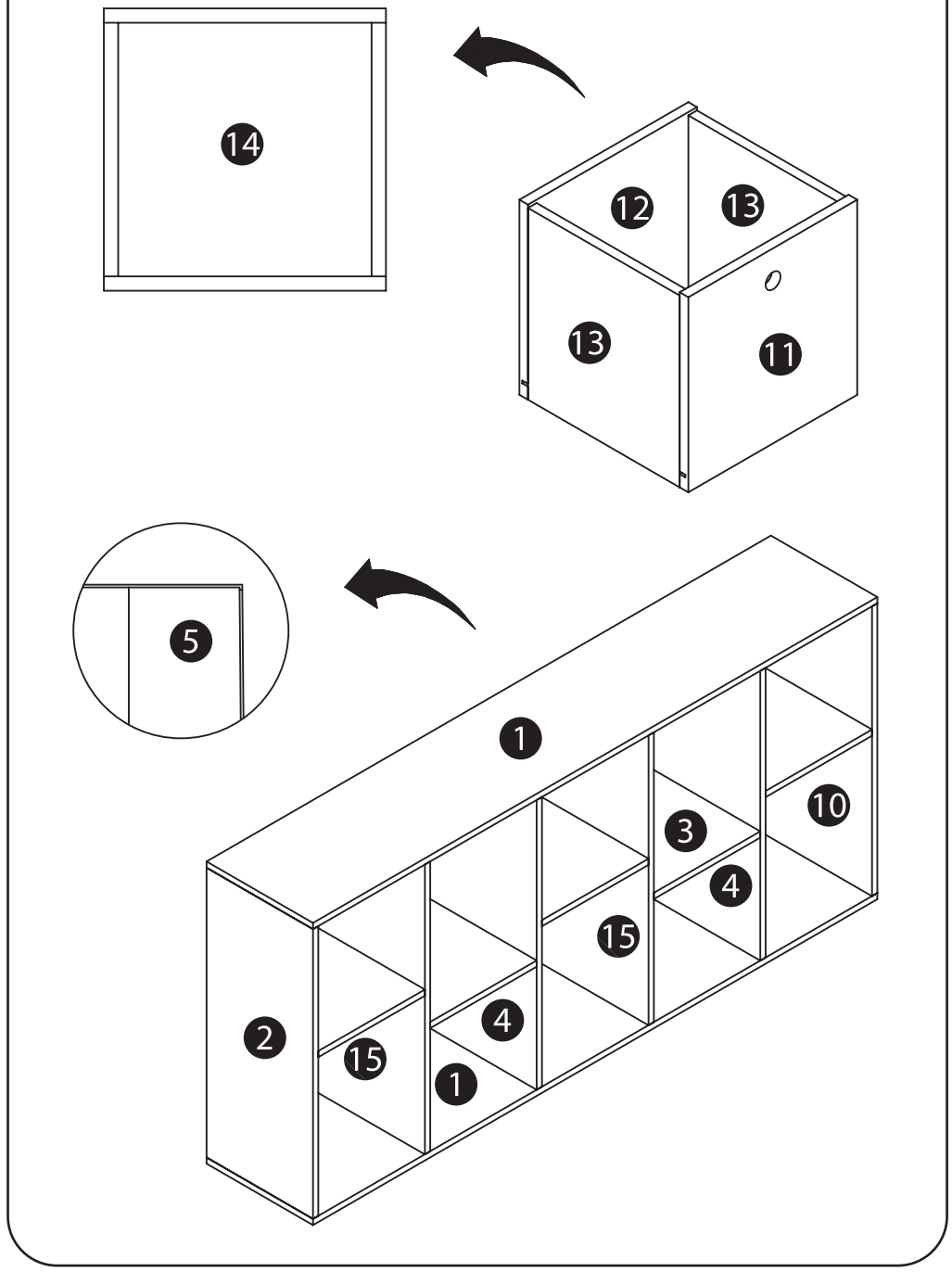

1

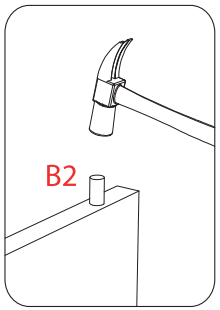

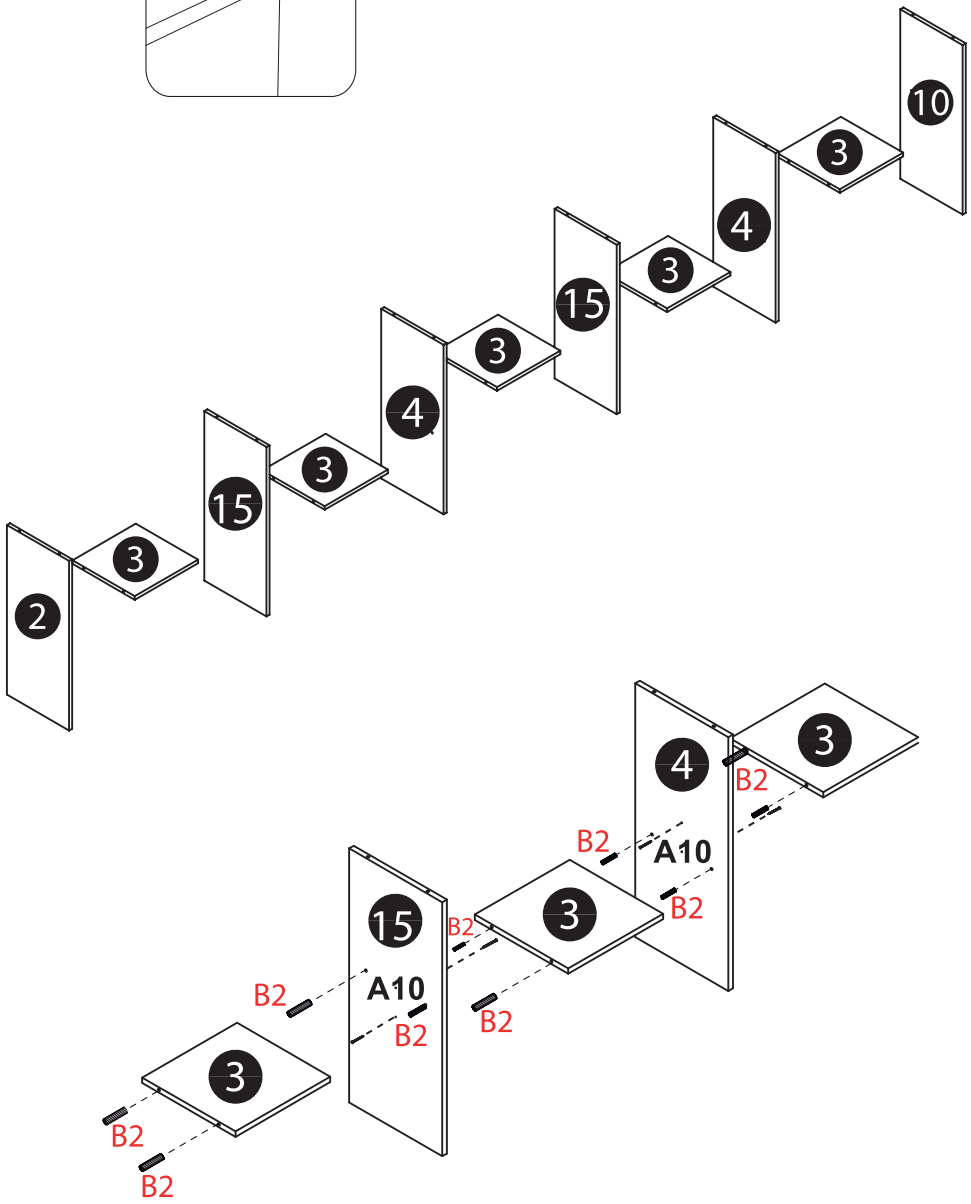

6

ADICIONE OS PUXADORES NAS GAVETAS

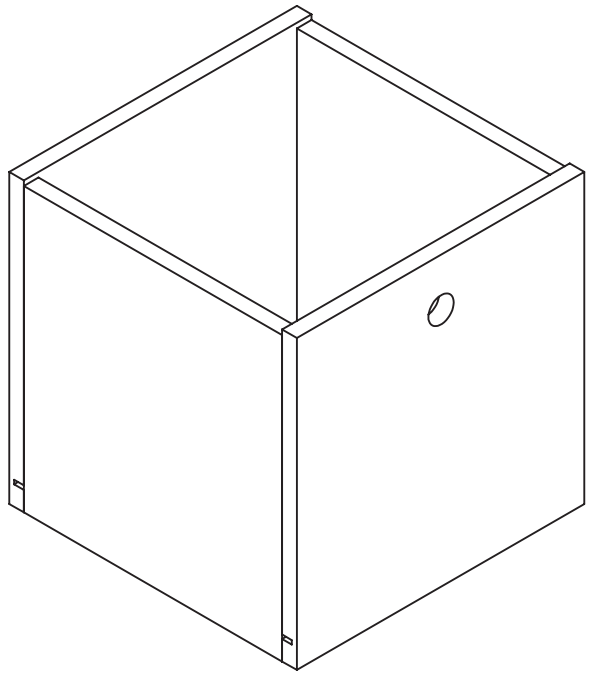

F4

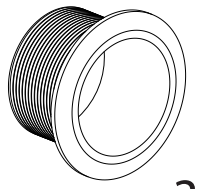

3 x

5

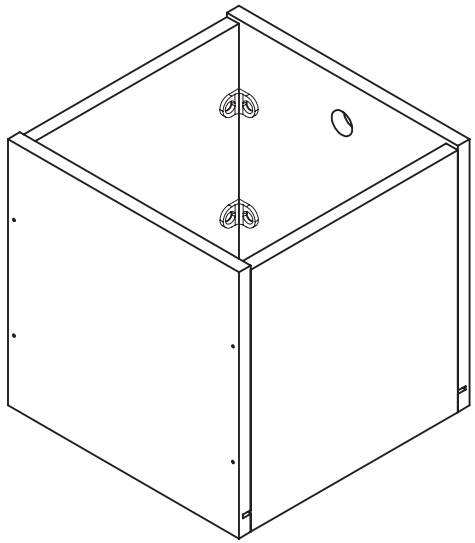

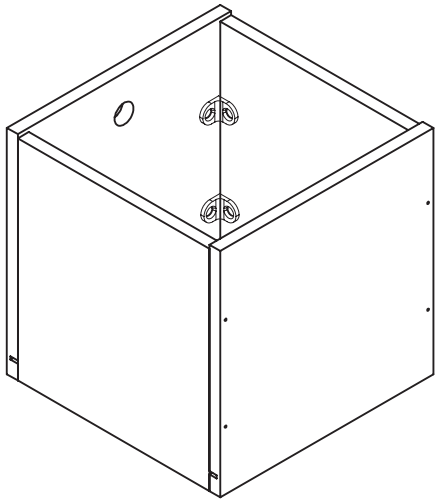

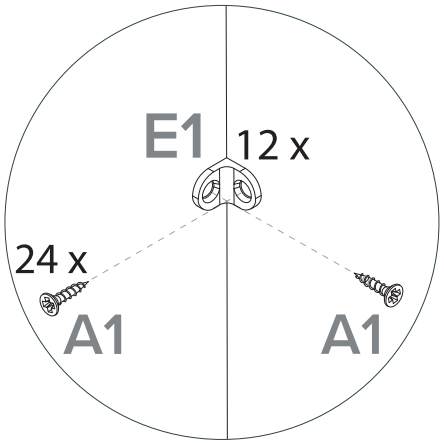
E1
12 x
24 x
A1
A1

2

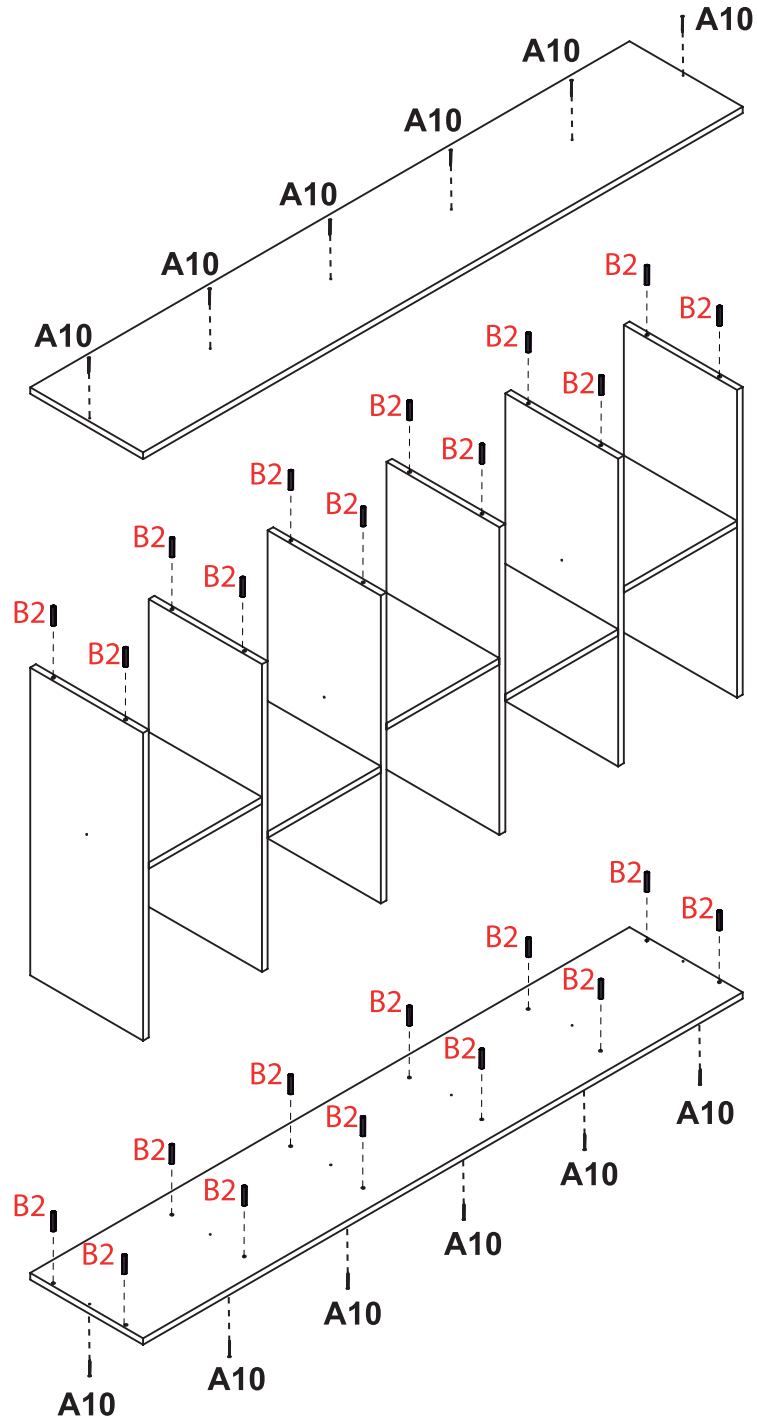
A10
A10
A10
A10
A10
B2
B2
B2
B2
B2
B2
B2
B2
B2
B2
B2
B2
B2
B2
B2
B2
B2
B2
B2
B2
B2
B2
B2
B2
B2
B2
A10
A10
A10
A10
A10

3

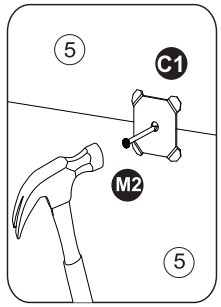

20 x

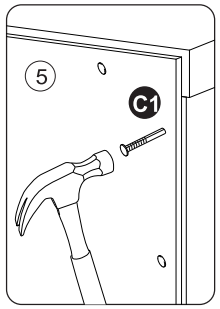

60 x

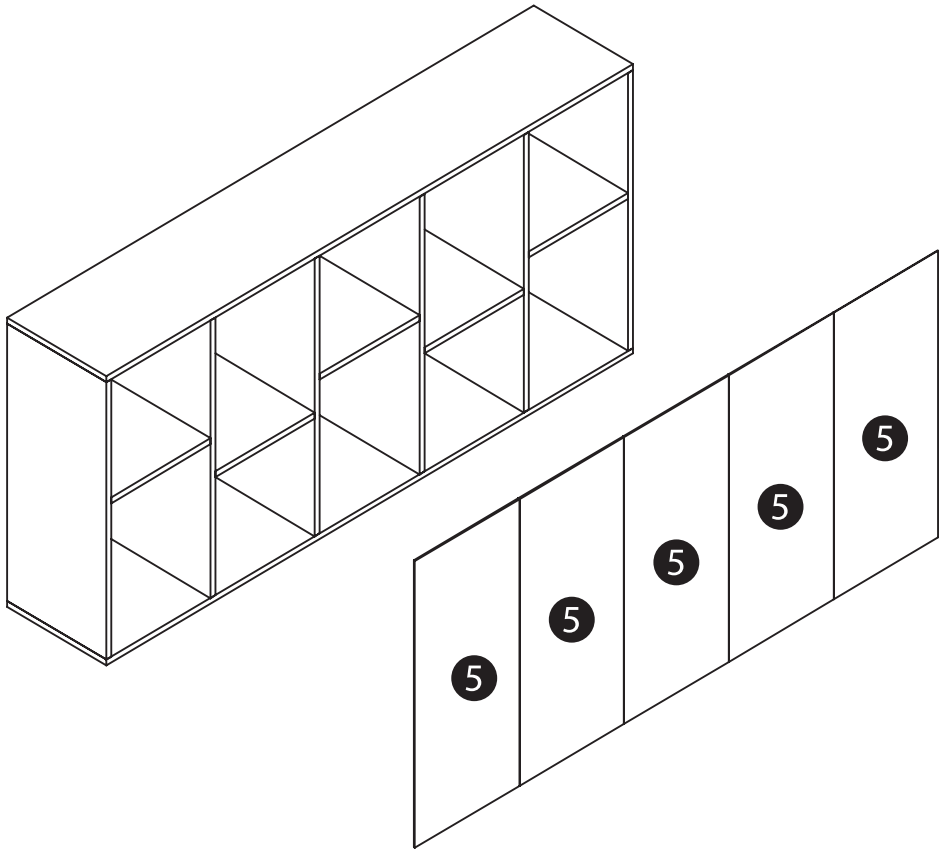

4



Suporta até 5 kg
distribuidos igualmente

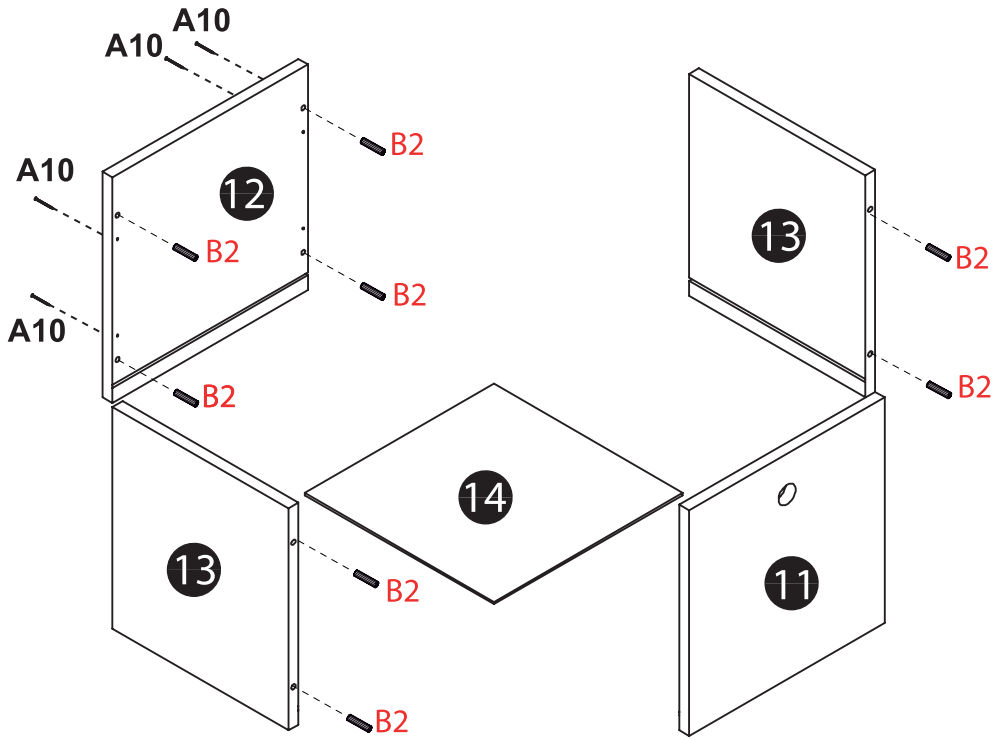

24 x

