Ficha Técnica (FT)

DATA DE IMPRESSÃO: 30/03/2022

Código:	54026011	NCM: 8301.40.00
Produto:	FECH ZM SARA RQ2 502-55PI CRP	
Máquina:	* Máquina para porta Interna 90I (Falsa testa) * Broca de 55mm * Tráfego Intenso * Grau de Segurança Máxima * Sistema de reversão do trinco sem necessidade de ferramentas * Caixa, tampa e falsa testa em aço carbono * Trinco e lingueta em Zamac niquelado * Falsa testa e contra testa em aço inoxidável	
Guarnição:	* 4 rosetas em aço inoxidável, fixadas por pressão em almas plásticas fixadas na porta por parafusos auto-atarrachantes de cabeça fenda phillps em latão	
Maçaneta:	* 2 maçanetas de zamac Cromadas, com acionamento tipo alavanca; fixadas em 2 ferros bicromatizados de 90mm que são fixados por 2 parafusos allen sem cabeça	
Peso bruto:	1.336kg	Peso Líquido: 1.271kg

Dimensões	Código de Barras	Quantidade
Não cadastrada		

Garantia: 5 Anos contra defeitos de fabricação e/ou funcionamento. 2 anos para acabamento. 1 ano para produtos em lugares públicos ou corrosivos.

Desenhos:

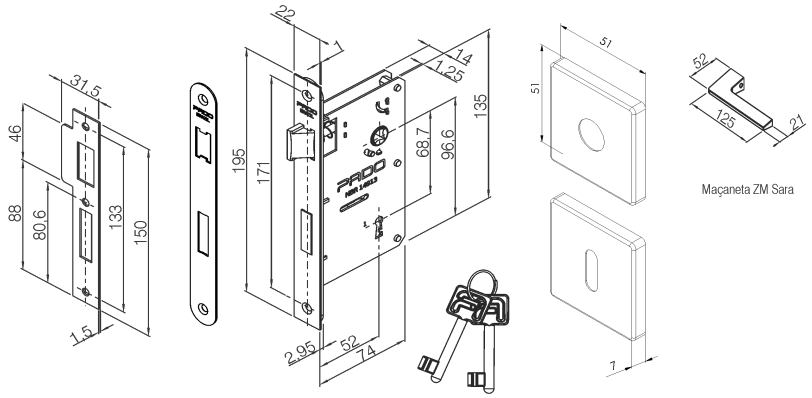

Máquina 90I, falsa testa com raio e contra testa