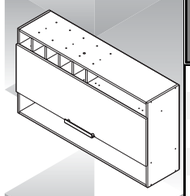

1000013237 - 03/01/2022

LINHA PORTO

ARMÁRIO 120 1PH C/ NICHO E GARRAFEIRO PORTO

Armário duplo com porta de vidro e nicho

IDENTIFIQUE A COR DO SEU ARMÁRIO / *IDENTIFY THE COLOR OF YOUR CABINET* / IDENTIFICAR EL COLOR DE SU GABINETE

Nº	DESCRIÇÃO DESCRIPTION DESCRIPCIÓN	CÓDIGO / CODE / CÓDIGO		ACABAMENTO FINISH TERMINACIÓN	QUANTIDADE QUANTITY CANTIDAD		Dimensão (mm) Dimension/Dimension		
		OFF-WHITE	GRAFITE				COMP	LARG	ESP
1	LATERAL DIR 675X290 1PHNC GAR	3100022950	3100022950	MDF UV	1	PC	675	290	15
2	LATERAL ESQ 675X290 1PHGAR	3100022949	3100022949	MDF UV	1	PC	675	290	15
3	BASE 1169X290 ARM-120	3100022921	3100022921	MDF UV	1	PC	1169	290	15
4	BASE GAR 1169X290 ARM-120	3100022948	3100022948	MDF UV	1	PC	1169	290	15
5	BASE 1169X290 2P ARM-120	3100022929	3100022929	MDF UV	1	PC	1169	290	15
6	TAMPO GAR 1169X290 ARM-120	3100022947	3100022947	MDF UV	1	PC	1169	290	15
7	BATENTE 351X53 ARM-120 1PHGAR	3100022946	3100022945	MDF UV	1	PC	351	53	15
8	DIVISAO 103X290 1PHNC GAR	3100022945	3100022946	MDF UV	5	PC	103	290	15
9	PORTA H 1197X378 PORTO	3100022939	3100023121	MDF UV	1	PC	1197	378	15
10	COSTA 1195X124	3100022944	3100022944	HDF UV	1	PC	1195	124	3
11	COSTA 1195X181	3100022926	3100022926	HDF UV	1	PC	1195	181	3
12	COSTA 1195X366	3100022943	3100022943	HDF UV	1	PC	1195	366	3

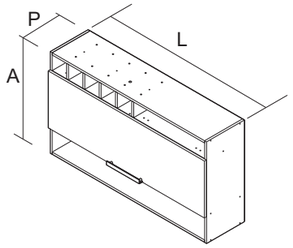

ARM 1PH NC GAR -120
PRODUTO MONTADO:
A: 675 L: 1200 P: 309 MM

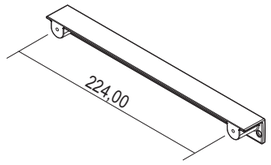

PUXADOR / DIMENSÃO
HANDLE / DIMENSION
TIRADOR / DIMENSIÓN

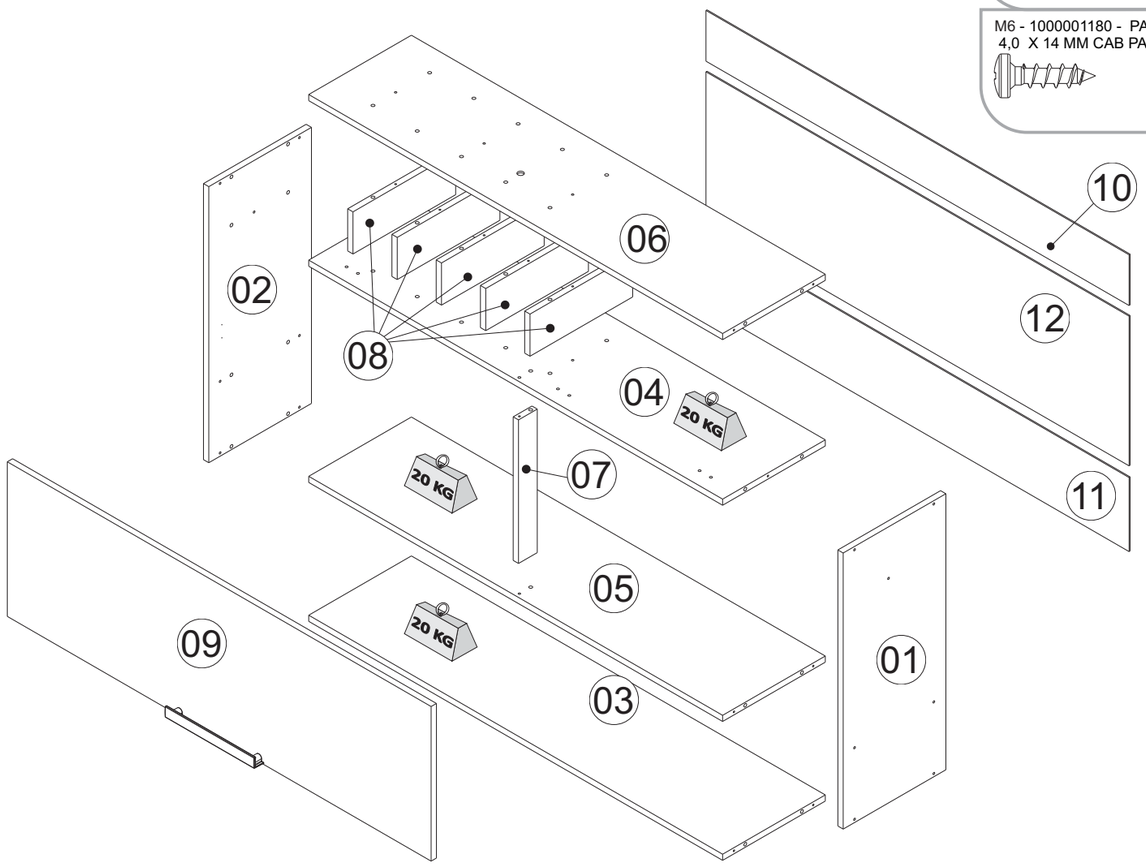

A1 - 1000000216 - PARAF 4,8X45MMAA FL FPHS ZB CEM
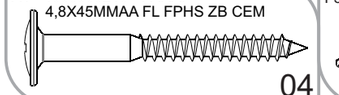
04

F5 - 1000001266 - 51 X 38 X 22 MM

CANTONEIRA METALICA
METALIC 'L' BRACKET
ESQUINERA METÁLICA
04

F6 - 1000011882 - 81 X 23 X 6 MM FRJ

CAPA PLASTICA CANTONEIRA
'L' BRACKET
CAPA PLÁSTICA PARA ESQUINERA
04

F8 - 1000000262 - 7,5 X 37,8

BUCHA
ANCHOR
TARUGO PLÁSTICO
04

F7 - 1000011893 - ADESIVO TAPA FURO 12MM FRJ

ADESIVO TAPA FURO
COVER STICKER
ADHESIVO TAPA TORNILLO
19

F9 - 1000001257 - BATENTE P/ PORTA SILICONE

BATENTE P/ PORTA – SILICONE
SILICON STOPPER
TOPE PARA PUERTA - SILICÓN
02

F10 - 1000001086 - 10G

COLA BRANCA
WHITE GLUE
COLA BLANCA
01

F98 - 1000000363 - 90N - 270MM
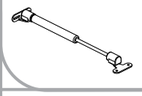
PISTÃO ARTICULADOR
GAS SPRING
PISTÓN ARTICULADOR
02

F14 - 1000001265 - 15 x 14MM

FIXADOR METAL P/ COSTA DE ROUPEIRO
HARDBOARD PANELS HOLDER
FIJADOR PARA ESPALDAR
14

F37 - 1000001194 - DOBRADICA 35MM HETTICH METÁLICA
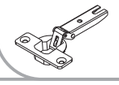
DOBRADIÇA
FRAME WING
BISAGRA
03

F38 -1000001207 - CALCO DOBRADICA 35MM METÁLICA

CALÇO DOBRADIÇA
DOOR WING
SOPORTE BISAGRA
03

F373 - PUX 252 x 27 x 27 MM ABS
1000013184 - GRAFITE
1000013186 - OFFWHITE
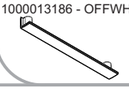
PUXADOR 252
HANDLE 252
TIRADOR 252
01

M1 - 1000001179 - 3,5 X 40 MM
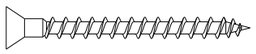
22

M4 - 1000001183 - PARAF UNIAO METALICO 28MM

02

M6 - 1000001180 - PARAF 4,0 X 14 MM CAB PANELA

14

M7 - 1000001181 - PARAF 3,5 X 23 CAB CH S/PONTA

02

M13 - 1000000500 - CAVILHA MADEIRA 8 X 30 MM
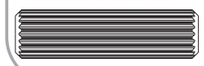
CAVILHA MADEIRA
WODDEN DOWEL
TARUGO DE MADERA
38

M15 - 1000001177 - PREGO 10 X 10 C/ CAB

52

M23 - 3,5x16 MM
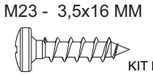
KIT PISTÃO
KIT GAS SPRING
KIT PISTÓN ARTICULADOR
08

TERMO DE GARANTIA

PARABÉNS!
Você acaba de comprar um produto que é referência de qualidade, durabilidade e beleza em todo o Brasil. Isso porque a Itatiaia faz de tudo para oferecer a você as melhores cozinhas de madeira do mercado.

DISPOSIÇÕES E PRAZOS DE GARANTIA
A Itatiaia Móveis S/A estipula que o produto especificado, fica garantido pelo prazo de 6 (seis) meses, contados a partir da entrega efetivado produto. Este prazo é compreendido como sendo: 3 (três) meses como garantia legal e 3 (três) meses como garantia contratual.

Constatado o eventual defeito de fabricação, o consumidor deverá entrar em contato com a loja onde adquiriu o produto.
No prazo de garantia, as partes eventualmente defeituosas serão substituídas gratuitamente, por outra da mesma linha e modelo.

O projeto, instalação e a montagem na residência do consumidor não é de responsabilidade da Itatiaia. A montagem deve seguir corretamente as instruções que se encontram dentro da embalagem de cada módulo.

Esta garantia é válida em todo o território brasileiro, inclusive em toda e qualquer região litorânea.
A Itatiaia se reserva o direito de efetuar modificações de caráter técnico em seus produtos, sem aviso prévio.

EXCLUSÃO DA GARANTIA
O presente termo exclui de sua garantia:
- danos causados em conseqüência de acidentes, mau uso, manuseio ou deslocamento incorreto dos produtos;
- danos causados por montagem inadequada;
- danos em decorrência de agentes externos (inundações, incêndios, etc);
- danos causados pela utilização de produtos de limpeza não recomendados no manual de instrução do produto;
- despesas de transporte, frete ou seguro;
- defeitos oriundos da utilização do produto em ambientes sujeitos a gases corrosivos, umidade excessiva ou em locais de altas/baixas temperaturas, poeira ou acidez.

A Itatiaia não se responsabiliza por incorreta instalação de cubas, pias, mármores, granitos ou similares. Também não será responsável pelas instalações elétricas, hidráulicas e de gás, bem como pelos danos que estes possam vir a causar ao produto.
A fixação dos armários de forma segura e garantida depende da qualidade da parede na qual os mesmos serão instalados. A Itatiaia não se responsabiliza por danos causados por instalação dos armários em paredes inadequadas.
A Itatiaia não se responsabiliza por incorreta instalação de eletrodomésticos. Esta instalação deve seguir o indicado pelo fabricante.

CUIDE BEM DO SEU ARMÁRIO

Dicas de limpeza e conservação:

- Para limpar corretamente seus armários de madeira, use sempre um pano liso e **levemente** umedecido com água;
- Não se esqueça de enxugar o seu armário! Ele não deve permanecer úmido, pois a água pode prejudicar o acabamento ou causar mofo na madeira;
- Caso seja necessário mover o produto, retire os objetos do interior do armário.
- Não se recomenda o uso de produtos à base de amoníaco.
-Não utilize esponja de aço ou qualquer material que possa arranhar a superfície dos armários durante a limpeza.
- Não utilize plásticos ou papéis coloridos para forrar os armários.
- Deve-se evitar guardar sal, cebola, catchup, mostarda e outras substâncias ácidas sem as devidas embalagens de proteção.
- Evite arrastar objetos em cima dos armários. Eles podem riscar e prejudicar o acabamento de seu móvel de cozinha;
- O material dos seus móveis tem um tratamento contra fungos e cupins, mesmo assim, em ambientes infestados recomenda-se a dedetização antes de instalar a sua cozinha;
- Para os armários com pia, é importante tomar cuidado ao redor dela, evitando-se o contato direto com água nas demais partes do produto. A área exposta a
umidade pode influenciar na durabilidade dos seus móveis;
- Tente evitar a exposição direta ao sol. Sugere-se utilização de cortinas para proteger seus móveis de cozinha;
- Produtos adquiridos fora do Brasil com defeitos de fabricação do produto, favor entrar em contato com a loja onde adquiriu sua Cozinha Itatiaia.

TAKING GOOD CARE OF YOUR CABINET

Cleaning and caring instructions:

- Wipe the wood cabinet down with a moist cloth to properly clean the cabinet.
- Do not forget to dry your cabinetry out! Humidity can damage the finish or create mould.
- Chemical products are not recommended;
- Never clean the cabinet with scouring powders, steel scrubber pads or any other product which can scratch its surface.
- Cabinet surfaces should not be covered with colored plastic or paper sheets.
- Acid substances like salt, onion, ketchup and mustard must remain properly stored in sealed containers.
- Avoid dragging objects on top of the cabinet. They might scratch the finishing.
- If it is necessary to move the product, remove the objects from inside the cabinet.
- Wood cabinets are made of mould and termites resistant materials, however, it is recommended to use termiticides in infested places before installing the cabinets.
- Avoid the direct contact of water with other surfaces than the sink, as the humidity can affect the durability of the cabinets.
- Avoid cabinets exposure to direct Sun light. Drapers suggested.
- For technical assistance outside Brazil, please, contact the store where you purchased your Itatiaia kitchen.

CUIDE BIEN DE SU APARADOR

Indicaciones de limpieza y conservación

- Para limpiar correctamente su aparador de madera, siempre use un paño húmedo.
- No se olvide de secar su aparador! No debe permanecer húmedo, pues el agua puede perjudicar el acabado o causar moho en la madera.
- No es recomendable utilizar productos con amoniaco.
- No utilizar esponjas de acero o cualquier material que dañe la superficie de los aparadores.
- No utilizar plásticos o papeles coloridos para forrar los armarios.
- Debe evitarse guardar sal, cebolla, kétchup, mostaza o cualquier producto ácido sin el embalaje de protección.
- Evite arrastrar objetos encima de los aparadores. Ellos pueden riscar o dañar el acabado de su mueble de cocina.
- If it is necessary to move the product, remove the objects from inside the cabinet.
- El material de los muebles tiene un tratamiento contra los hongos y las polillas,aun así, en ambientes infectados, se recomienda desinfectar antes de instalar su cocina.
- Para los armarios con lavaplatos, es importante tomar cuidado alrededor de ella, evitando el contacto directo con el agua en las demás partes del producto. El área expuesta a la humedad puede influir en la durabilidad de sus muebles.
- Evite la exposición directa al sol. Se sugiere la utilización de cortinas para proteger sus muebles de cocina.
- Los productos adquiridos fuera

Linha de Interesse Geral do Consumidor
Ligação gratuita de qualquer ponto do país
0800 032 6111

KG
Peso máximo distribuído suportado
Maximum weight supported distributed
Peso máximo admitido distribuído

GUARDE ESTE MANUAL PARA POSTERIOR CONSULTA

Fazenda São Roque 1, s/nº. Bairro Córrego da Onça. Sooretama - ES. CEP: 29927-000

www.minhaitatiaia.com.br

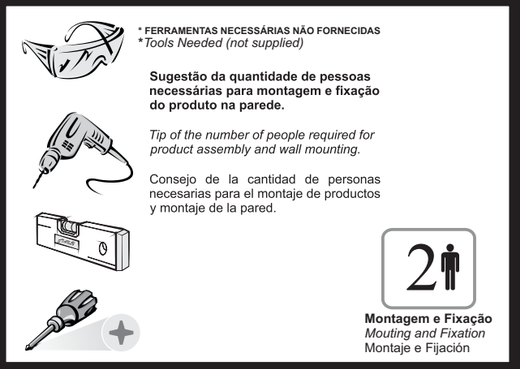

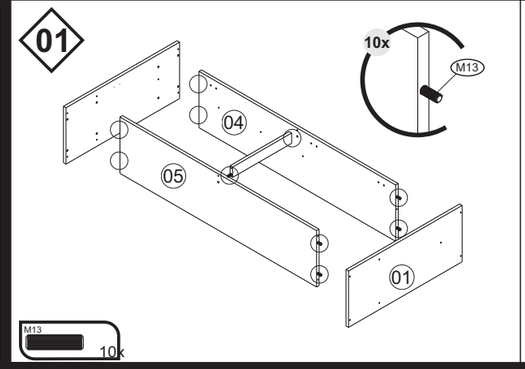

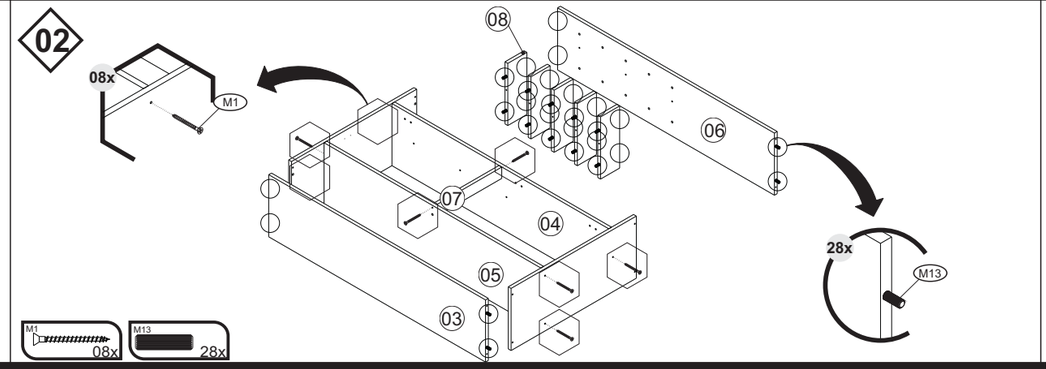

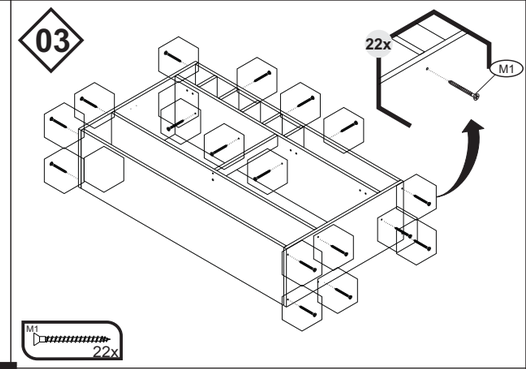

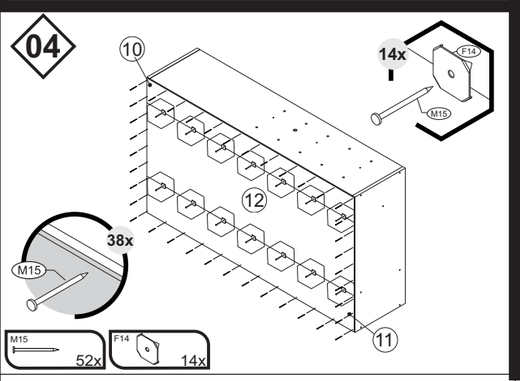

ATENÇÃO

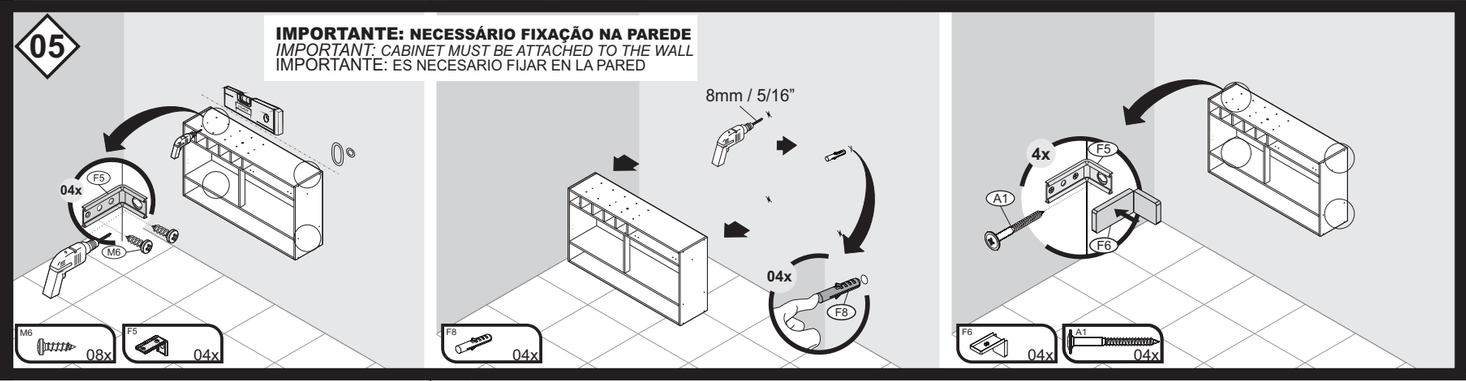

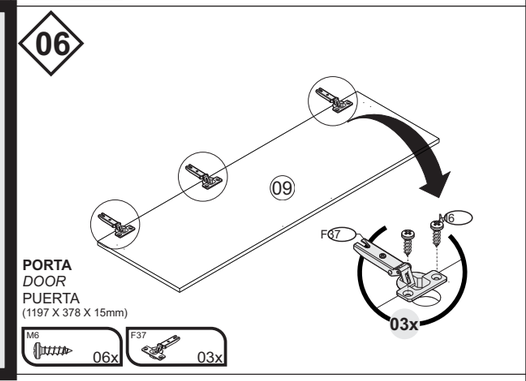

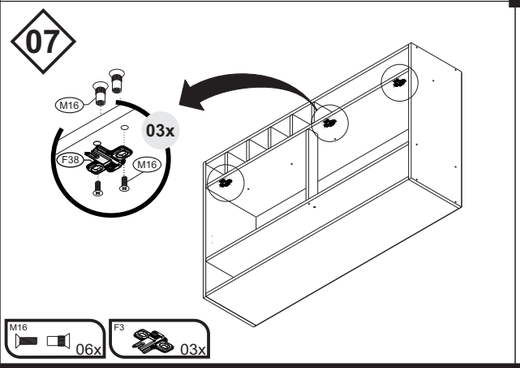

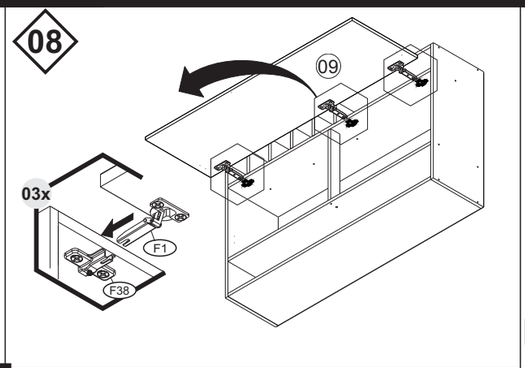

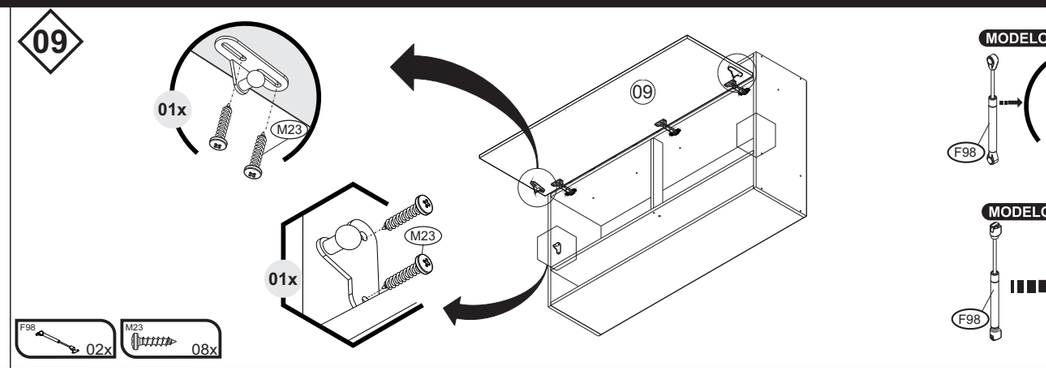

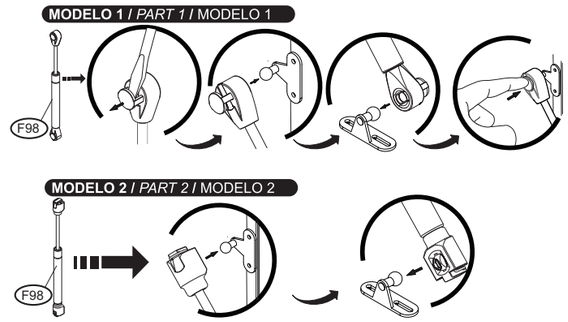
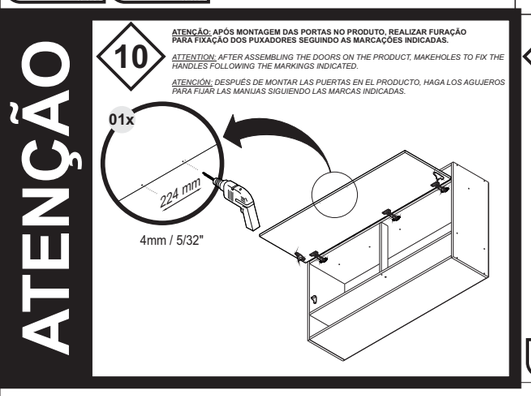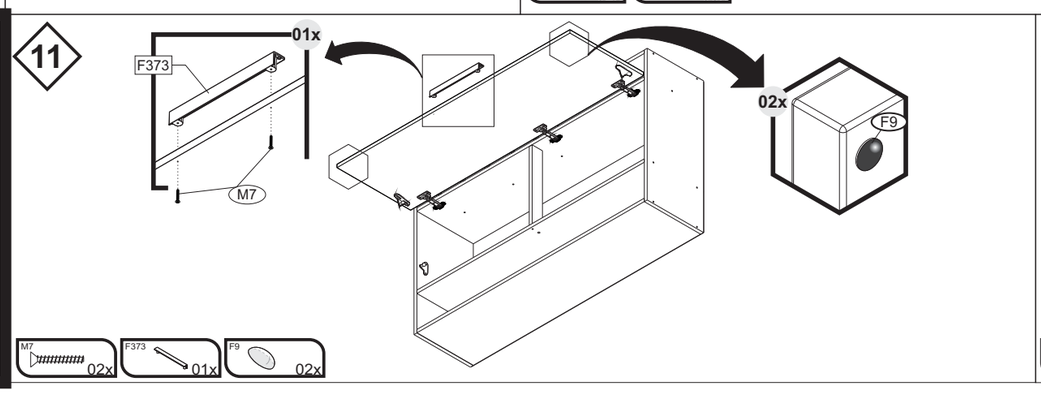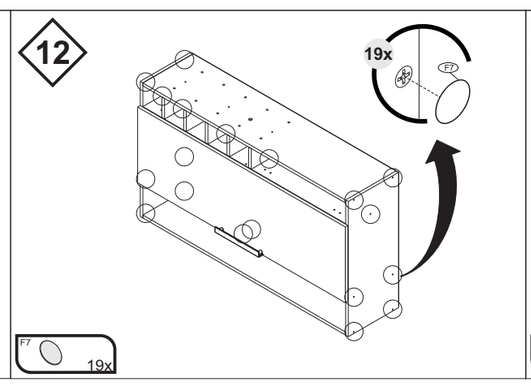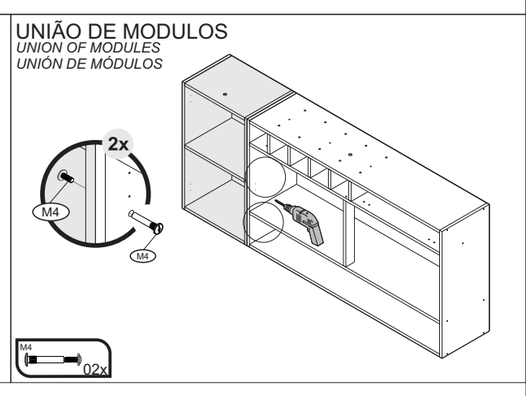
ATENÇÃO