madeiramadeira
CABECASA

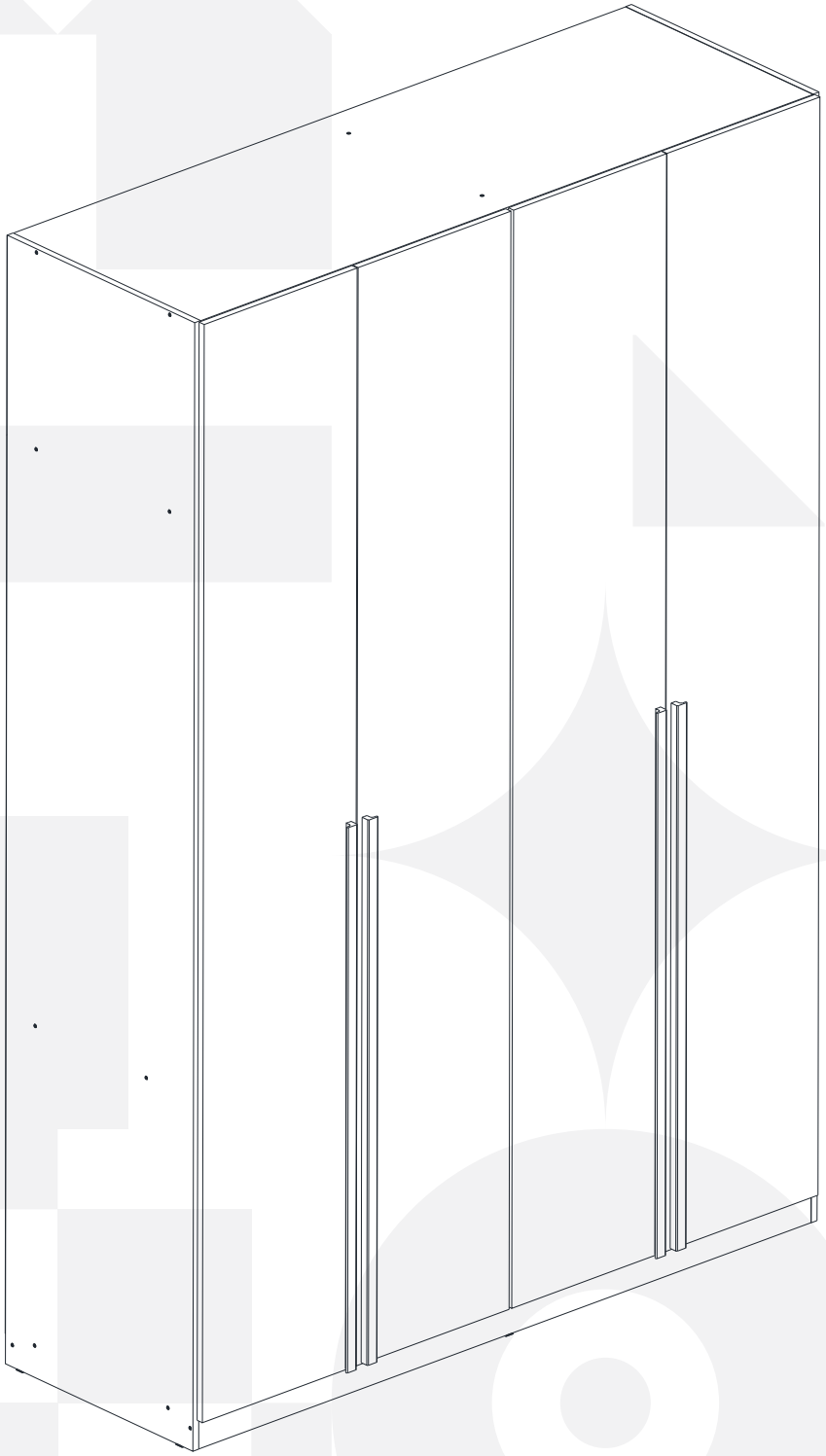

2anos de garantia

Conheça nossos produtos CabeCasa

GUARDA ROUPA 4 PORTAS JADE

CabeCasa

Casa e Decoração por MadeiraMadeira

Caber é fazer dar certo.
E para caber na sua vida, criamos a CabeCasa.
Ao invés da gente dizer o que cabe
Fomos perguntar para quem sabe: você, cliente Madeira.
Agora cabe no bolso, cabe na vida
Cabe o que você quiser que caiba.
Cabe em casa.

CabeCasa é a primeira marca original MadeiraMadeira, conheça nossa loja:

+ de **10 anos** de mercado

+ de **8 mil** entregas por dia

+ de **5 milhões** de clientes

Garantia Cabecasa

A MadeiraMadeira garante que o produto está isento de defeitos de material e fabricação durante período de tempo a contar partir do recebimento do produto com a assinatura de recebimento do mesmo:

• 90 dias (garantia legal) - Abrange o acabamento de peças, defeitos de costura, revestimentos, partes e peças sujeitas a desgaste natural. Neste tipo de garantia o cliente deve acionar o canal de vendas no qual fez a compra.
• Produtos com 2 anos (garantia estrutural) - Estão inclusos aqui, defeitos estruturais que possam comprometer o correto funcionamento do produto.
• Produtos com 5 anos (garantia estrutural) - Estão inclusos aqui, defeitos estruturais que possam comprometer o correto funcionamento do produto.

O presente termo e as garantias aplicam-se apenas ao território nacional.

Solicitação da Garantia

Aconselhamos que a caixa deva ser aberta no momento do recebimento do produto e que a qualidade do mesmo seja verificada, desta forma podemos solucionar eventuais problemas o mais rápido possível. Ocorrendo algum problema dentro do prazo de 90 dias, o consumidor deve entrar em contato com o canal de vendas seguindo as orientações do mesmo.

Em casos de garantia superior a 90 dias, o consumidor deve entrar em contato com a central de atendimento ao cliente através da área www.madeiramadeira.com.br/central-de-ajuda ou www.madeiramadeira.com.br/garantia-cabecasa, que lhe trará as orientações necessárias.

A MadeiraMadeira caberá a responsabilidade de realizar uma análise prévia do produto através de fotos e vídeos, em caso de parecer positivo (comprovado defeito) a empresa arcará com custo de transporte envio de peças e produtos. É reservado o direito da empresa de reter o produto ou a(s) peça(s) danificada(s). Com a comprovação de defeito no produto, a MadeiraMadeira poderá optar pela substituição total ou parcial de peças. Esta se reserva no direito de realizar os serviços de reposição de partes de peças e componentes que constatem satisfatoriamente a existência de defeito de material ou de manufatura. Se, no momento em que ocorrer a assistência o mesmo produto ou seus materiais não estiverem disponíveis, a empresa poderá substituí-los por de igual qualidade e valor equivalentes a nova linha de produção.

Perda de Garantia

Fica determinado que a garantia perderá efeito nos casos:

• Desgaste em parte e/ ou peças e acabamento decorrentes de uso intenso ou exposição a condições extremas, incluindo, mas não se limitando a exposição ao frio e calor intensos, luz direta do sol, chuva, umidade excessiva, maresia, entre outros;

• Danos causados durante o transporte, quando estes não tiverem sido executados pela MadeiraMadeira e, principalmente, não há cobertura de danos decorrentes de transportes e mudanças de endereço do cliente;

• Danos decorrente da má utilização do produto, esforços indevidos ou qualquer uso diverso daquele orientado pela MadeiraMadeira, bem como no caso de montagem em desacordo com o manual de instruções ou no caso de o cliente ou prestador de serviços por este contratado, vir a realizar alterações na estrutura ou acabamento do produto diferente da forma como o produto foi entregue;

• Não há cobertura por danos causados por descuido, limpeza e/ou manutenção em desacordo com as instruções repassadas pela MadeiraMadeira ou no caso de danos causados por prestadores de serviços de limpeza ou conserto contratados pelo cliente;

• Não se aplica a danos causados por materiais corrosivos como ácidos, solventes, tintas e fluídos corporais;

• Danos causados por acidentes, quedas, sinistros, ataques de pragas ou agentes da natureza. Ou ainda danos decorrentes de corrosão devido à falta de limpeza, manutenção com produtos inadequados ou conservação em lugares diversos daqueles indicados pela MadeiraMadeira (excetuados os produtos destinados ao uso nestas condições);

• Esta garantia não cobre afrouxamento de tecido ocorrido com o uso e pelo desgaste natural do tecido bem como pela deformação do enchimento ou espuma e pelo desalinhamento de costuras eventualmente advindas com o tempo de uso;

• Produtos enviados a título de amostra não são cobertas por garantia.

• Produtos sem Nota Fiscal não possuem garantia.

Como trocar seu produto

Para caber na sua vida, tem que caber mais transparência. Se o seu produto CabeCasa chegou com algum defeito, **você tem 7 dias para solicitar a troca**, saiba como agora mesmo.

1. Tenha em mãos: as fotos das peças com defeito; nome; código (como está aqui no manual) e quantidade de peças com defeito

2. Acesse o chat em nosso site, clicando no ícone 

3. Selecione o seu pedido, e depois a opção “Quero trocar um produto”.

4. Pronto, agora é só preencher as informações e enviar. Vamos entrar em contato por e-mail e te dar todas as instruções.

CABE NO BOLSO • CABE NA VIDA • CABE EM CASA

Prepare-se para a montagem

IMPORTANTE - LEIA CUIDADOSAMENTE - RETENHA PARA REFERÊNCIA FUTURA

Confira as peças, componentes e se já tem em mãos as ferramentas necessárias.

Para proteger seu móvel, coloque as peças sobre um tapete.

Para realizar a montagem são necessárias 02 pessoas. Convide sua família ou amigos pra montar com você.

Para realizar a montagem você vai precisar dessas ferramentas:



Se ficar alguma dúvida, é só falar com a gente pelo chat do site.

Atenção!

Grau de dificuldade de montagem AVANÇADO
Contrate nosso serviço profissional de montagem, é só apontar a câmera do seu celular para o QR Code ao lado ou chamar o número (41) 9877-0911 no whatsapp.

Faça utilização da régua abaixo para medir as ferragens.

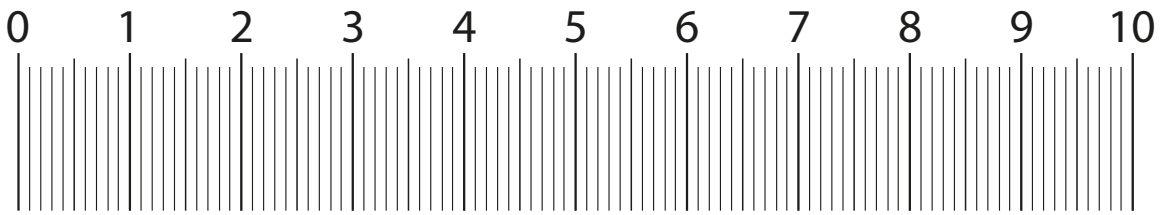

LISTA DE PEÇAS

Nº PEÇA	CÓD. FORNECEDOR	DESCRIÇÃO	QTD	DIMENSÕES (mm)			PESO UNT (KG)
				COMP	LARG	ESP	
1	59334	Lateral esq.	1	2380	540	15	11,99 kg
2	59335	Base	1	1575	540	15	7,93 kg
3	59336	Lateral dir.	1	2380	540	15	11,99 kg
4	59337	Chapéu	1	1575	540	15	7,93 kg
5	59338	Rodapé frontal	1	1575	60	15	0,88 kg
6	59339	Prateleira maleiro esq.	1	780	540	15	3,92 kg
7	59349	Espaçador corrediça	4	476	353	15	1,57 kg
8	59343	Frente gaveta	2	716	164	15	1,08 kg
9	59340	Costas	4	1895	396	3	1,40 kg
10	59342	Costa superior	1	1600	420	3	1,25 kg
12	59347	Fundo gaveta	2	679	396	3	0,50 kg
13	59344	Lateral gav. esq.	2	400	100	15	0,36 kg
14	59345	Lateral gav dir	2	400	100	15	0,36 kg
15	59346	Traseiro gaveta	2	665	100	15	0,60 kg
16	59348	Reforço gav	2	383	60	15	0,21 kg
17	59341	Prateleira Fixa Inf.	2	780	476	15	3,46 kg
18	59350	Divisão esq.	1	2290	540	15	11,53 kg
19	59351	Prateleira móvel	3	780	476	15	3,46 kg
20	59354	Prateleira maleiro dir.	1	780	540	15	3,92 kg
21	59352	Portas	4	2316	393	15	8,46 kg
22	59353	Rodapé trazeiro	1	1575	60	15	0,88 kg

LISTA DE FERRAGENS

REF.	DESCRIÇÃO	ILUSTRAÇÃO	QTD
A	Cavilha 8 x 30	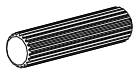	44
B	Parafuso C.C. 4,0 x 50	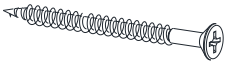	34
C	Porca cilíndrica		34
D	Cavilha 8 x 40	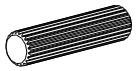	4
E	Haste com Anel p/ 15mm	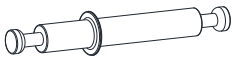	2
F	Tampa 12 p/ parafusos		42
G	Sapata L	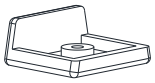	6
H	Prego 10 x 10	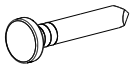	121
I	Parafuso Bigfix 35	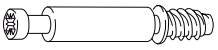	4
J	Tambor Bigfix 15 x 11		8
K	Suporte cabideiro metalico		4
L	Parafuso C.C. 3,5 x 14		108
M	Esquema de montagem A4		1
N	Cabideiro Oblongo Aço Cromado 775mm	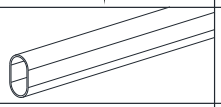	2
O	Parafuso C.C. 3,5 x 16		12
P	Puxador 1150mm	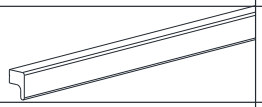	4
Q	Parafuso C.C. 3,5 x 40		4
R	Perfil H 1874mm		2

LISTA DE FERRAGENS

REF.	DESCRIÇÃO	ILUSTRAÇÃO	QTD
S	Cantoneira 17.5 x 17.5 x 46	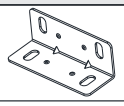	4
T	Parafuso C.F. 3,5 x 25	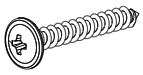	12
U	Trilho telescópico 35x350mm		4
V	Suporte prateleira		12
X	Dobradiça 35 alta	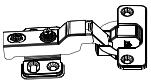	16
Y	Fixador de costas	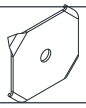	22
Z	Cavilha 8 x 45	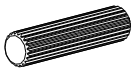	2

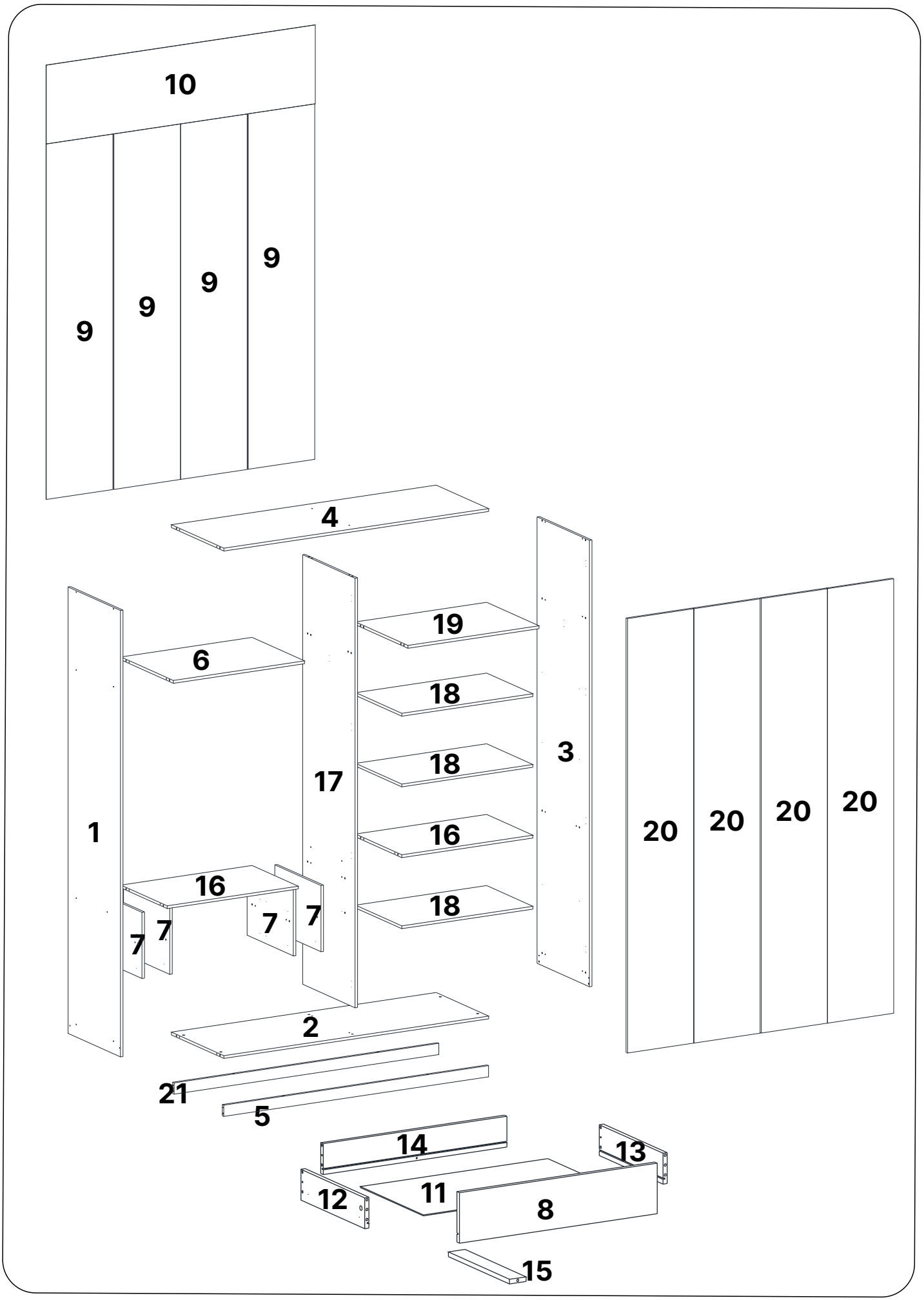
10
9
9
9
9
4
19
6
18
18
3
17
1
16
20
20
20
20
16
18
7
7
7
7
2
21
5
14
13
12
11
8
15

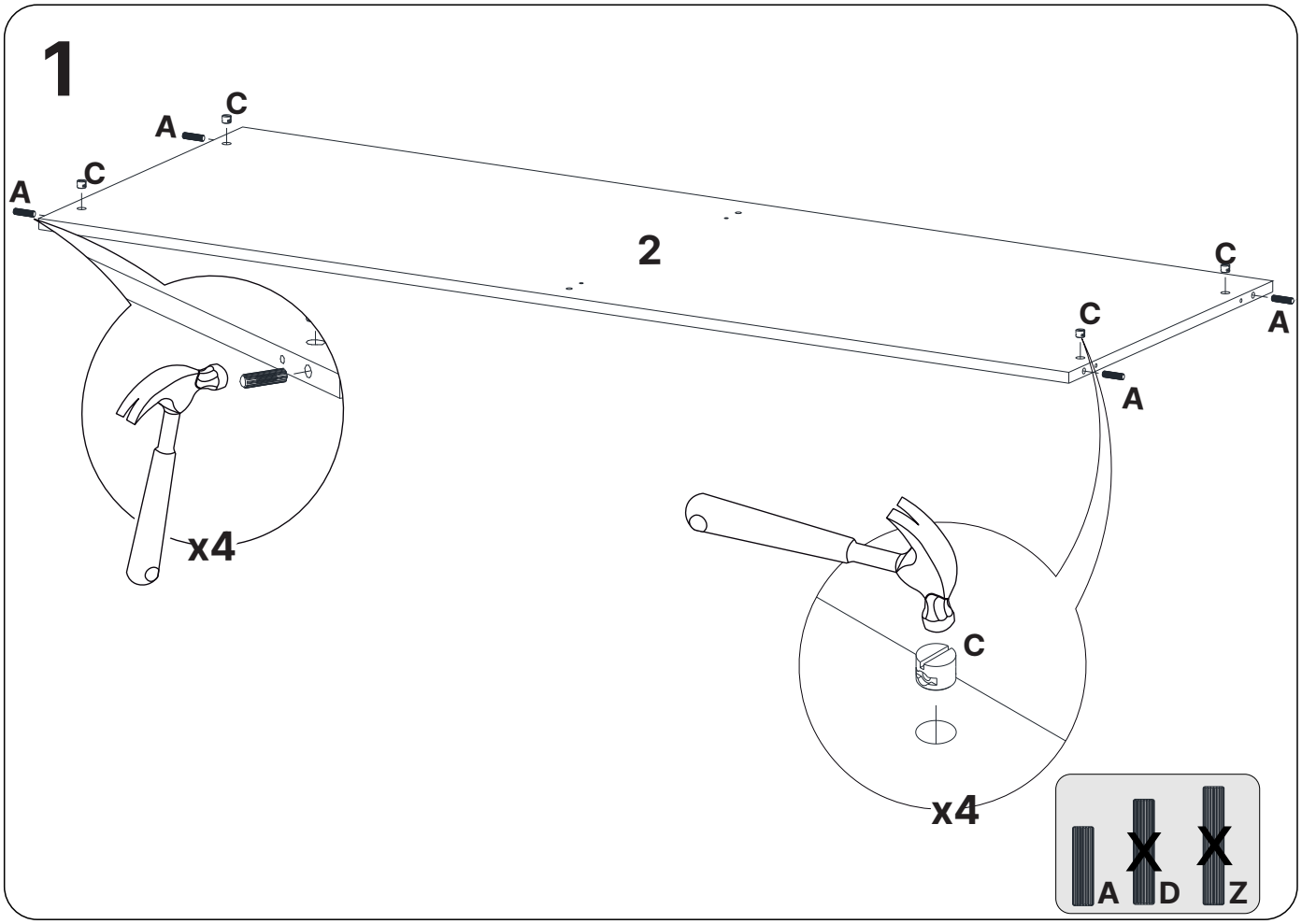
1
A
C
C
A
2
C
C
A
A
x4
C
x4
A
D
Z
2.59335

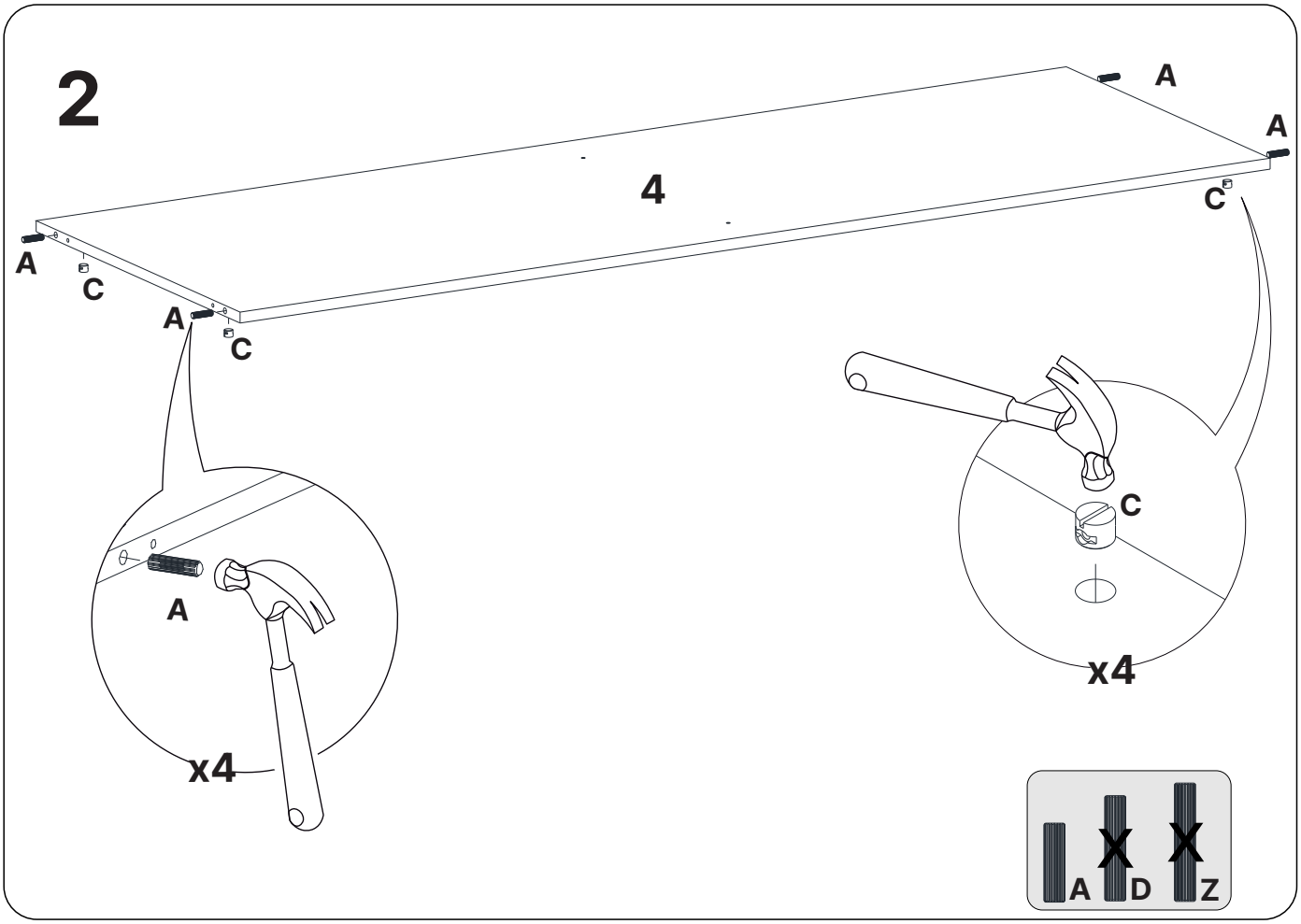
2
A
A
4
A
C
C
A
C
C
x4
A
x4
A
D
Z
4.59337

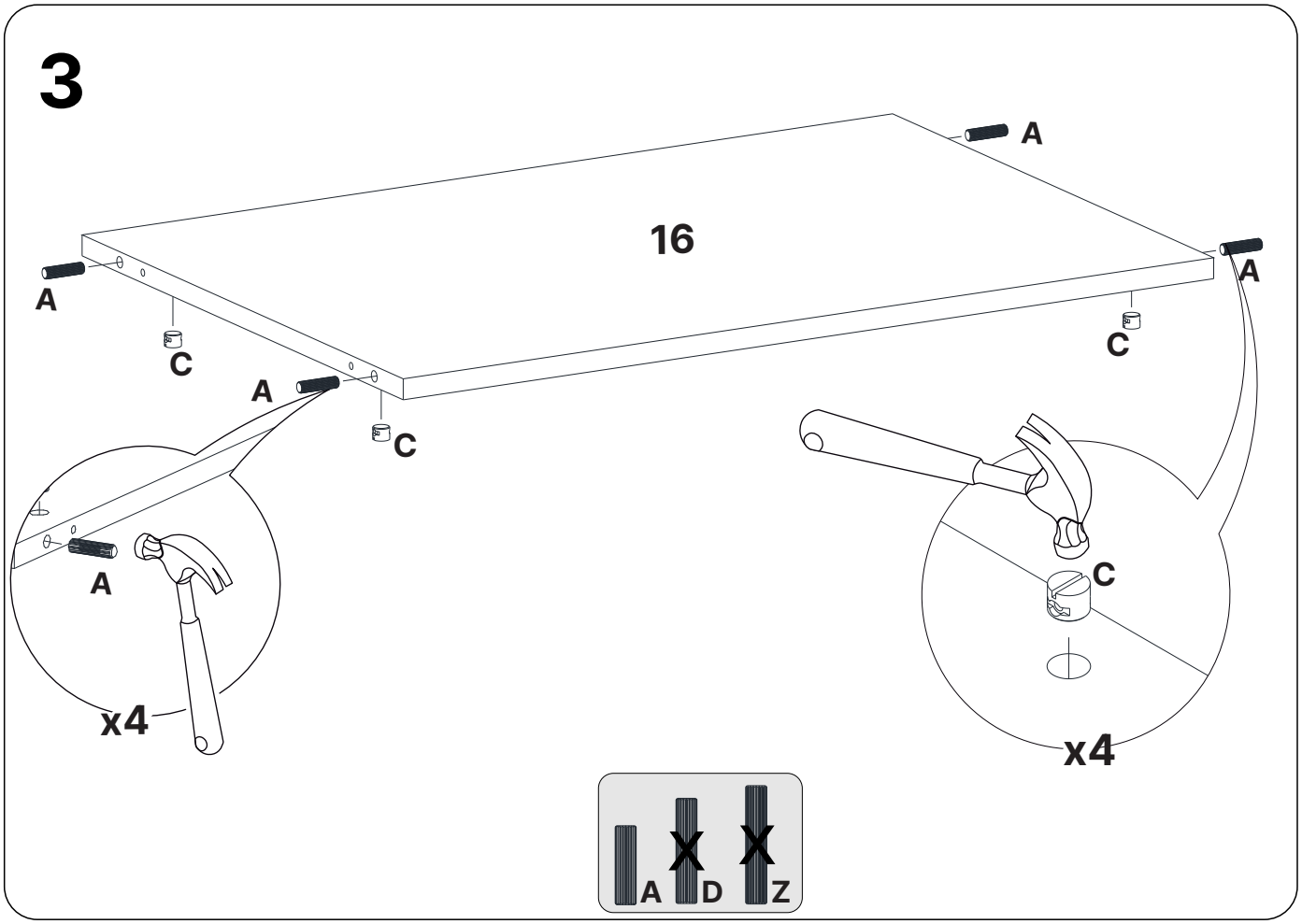
3
A
16
A
A
C
C
A
C
A
C
x4
C
x4
A
D
Z
16.59341

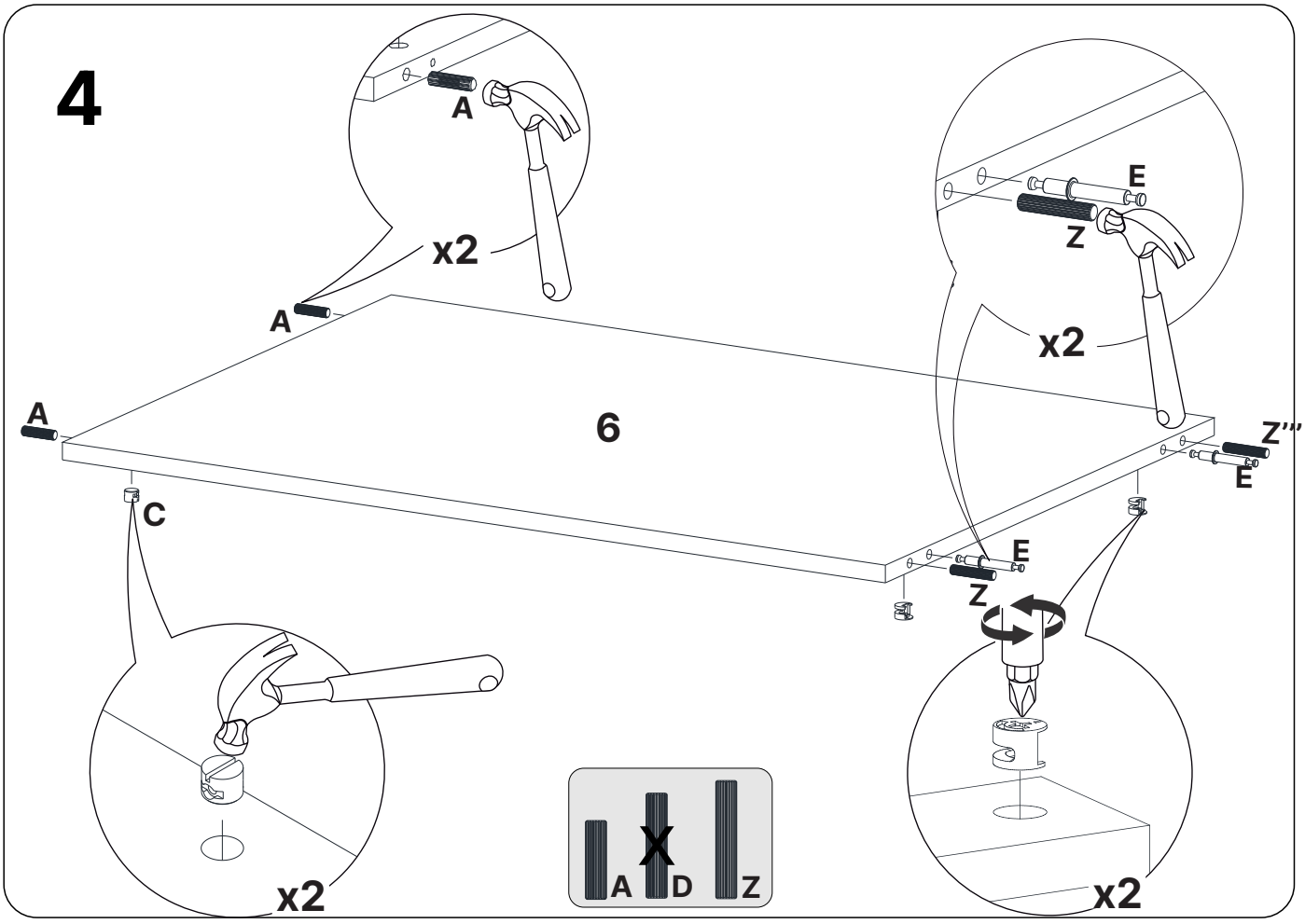
4
A
x2
A
E
Z
x2
A
6
Z'''
E
C
E
Z
x2
x2
A
D
Z
6.59339

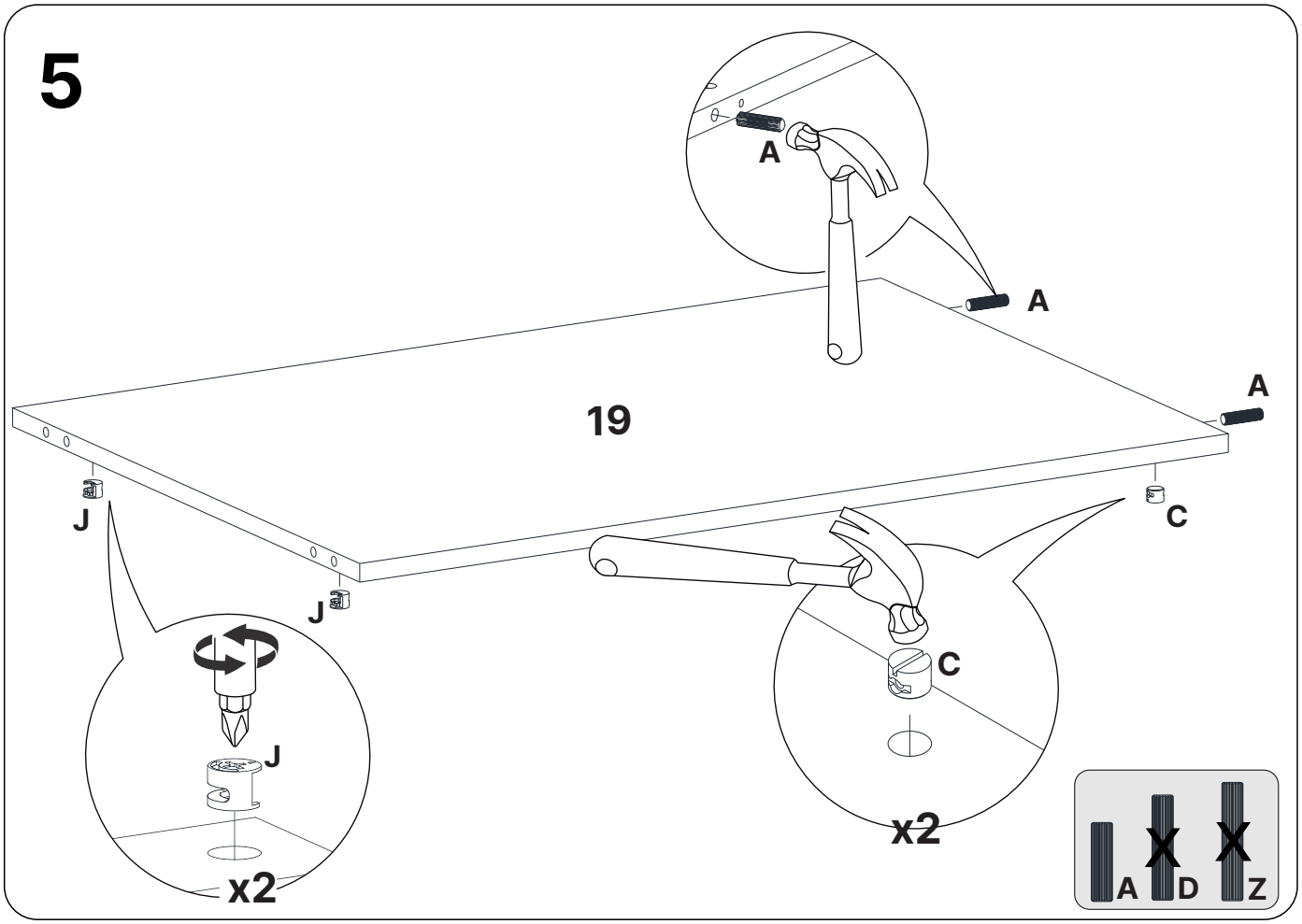
5
A
A
19
A
J
J
C
C
J
x2
x2
A
D
Z
15.59354

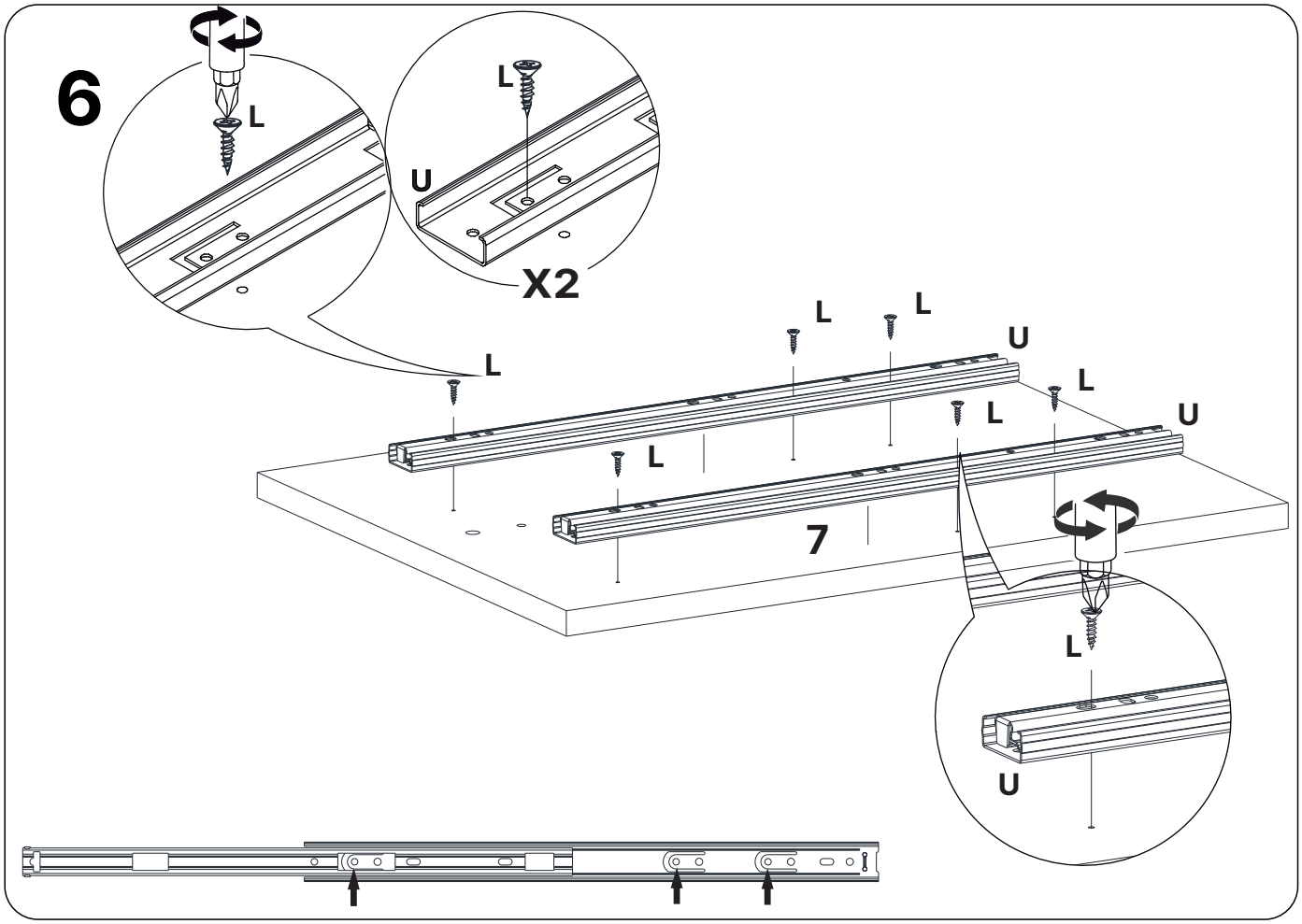
6
L
L
U
X2
L
L
L
U
L
L
L
U
L
7
L
U
7.59349

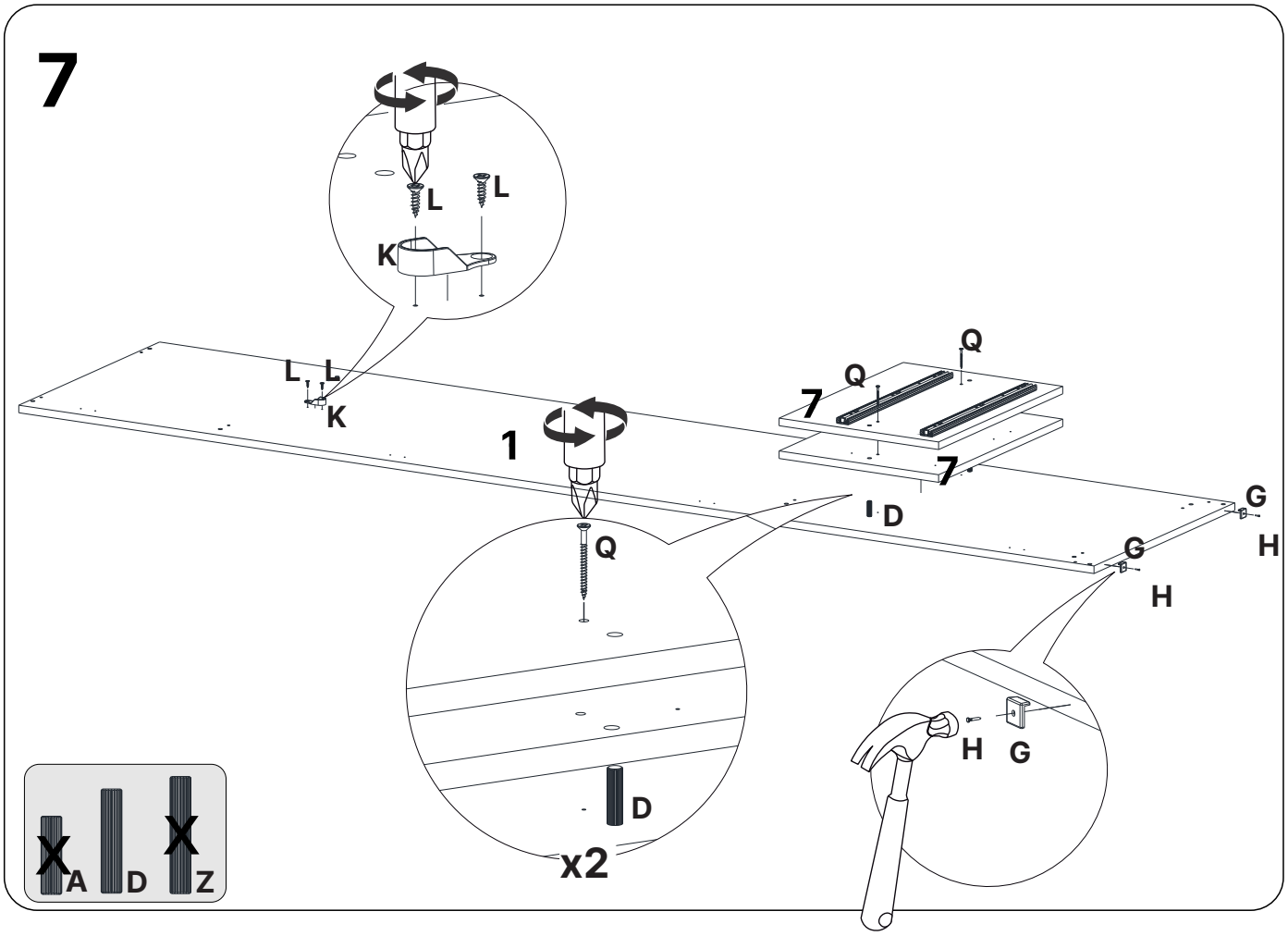

1. 59334 / 7.59349

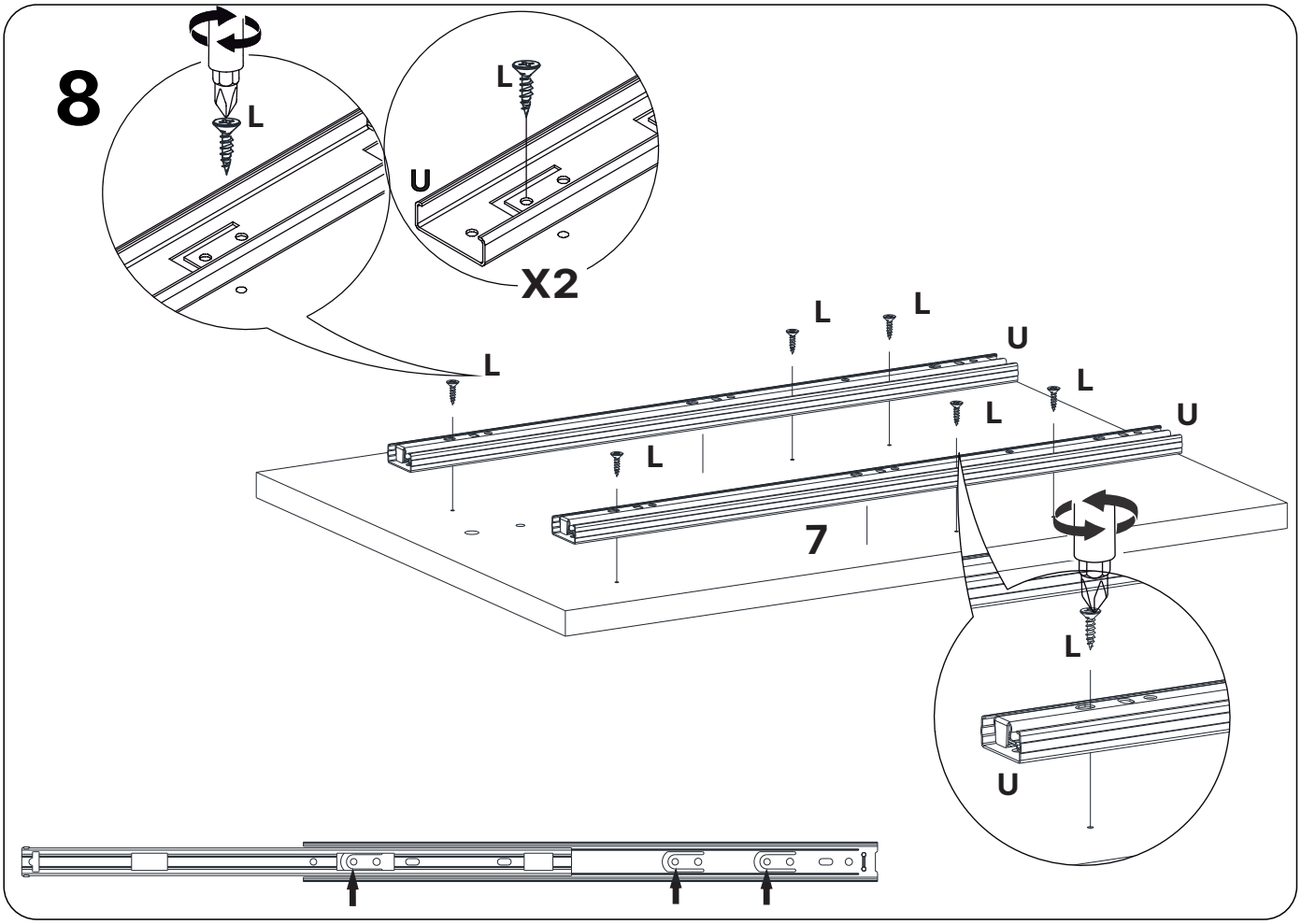

7.59349

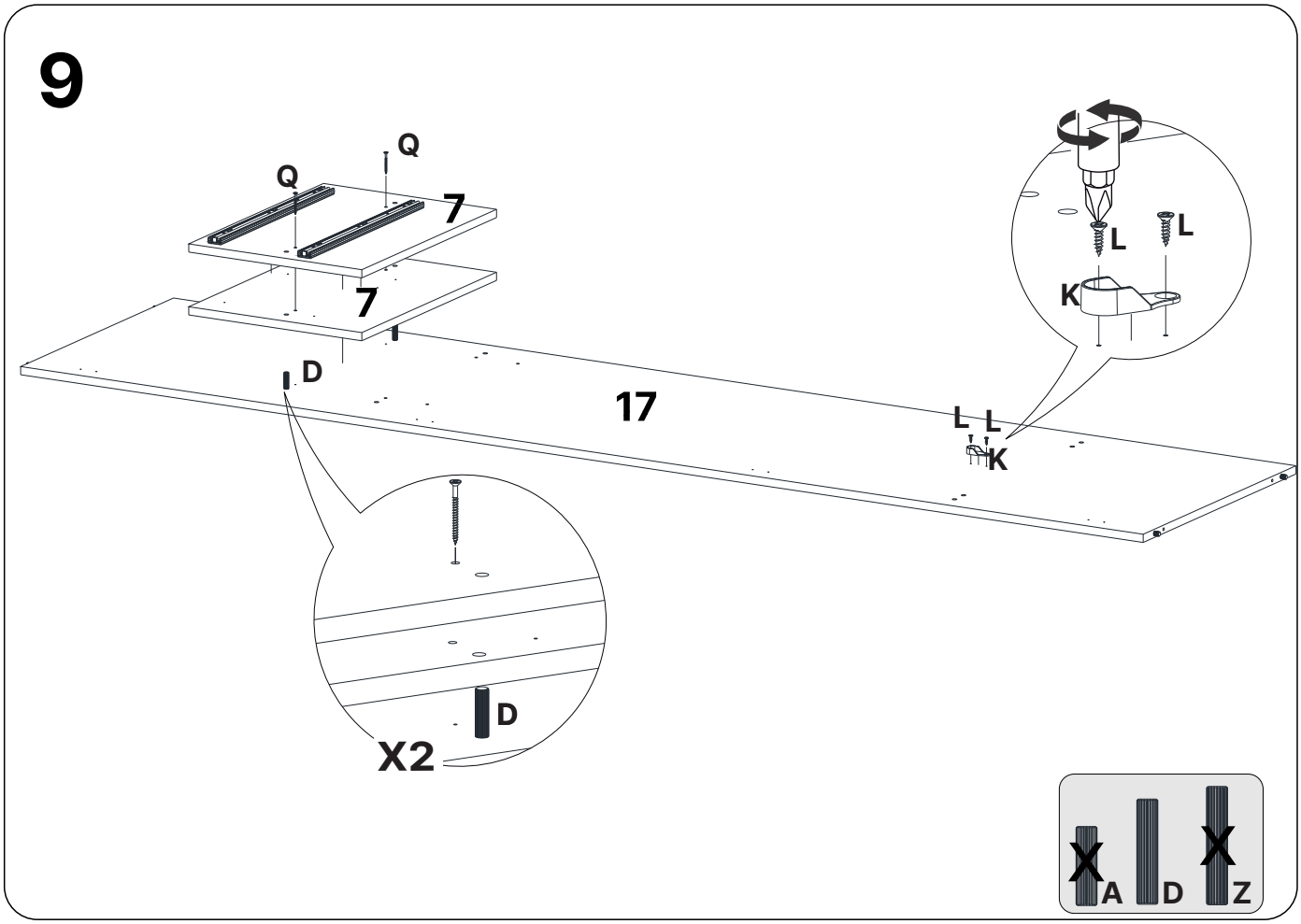

7.59349 / 17.59350

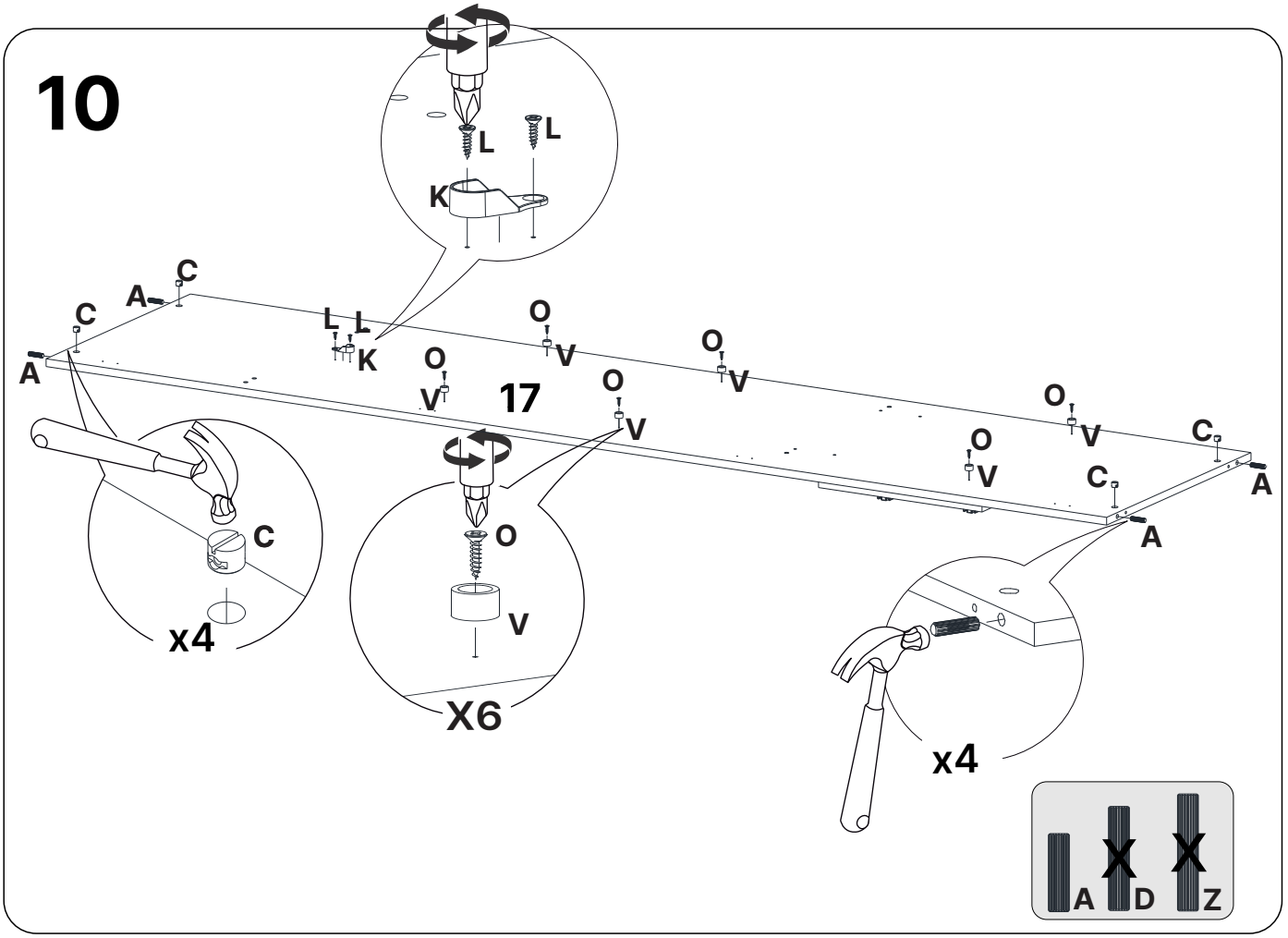

17.59350

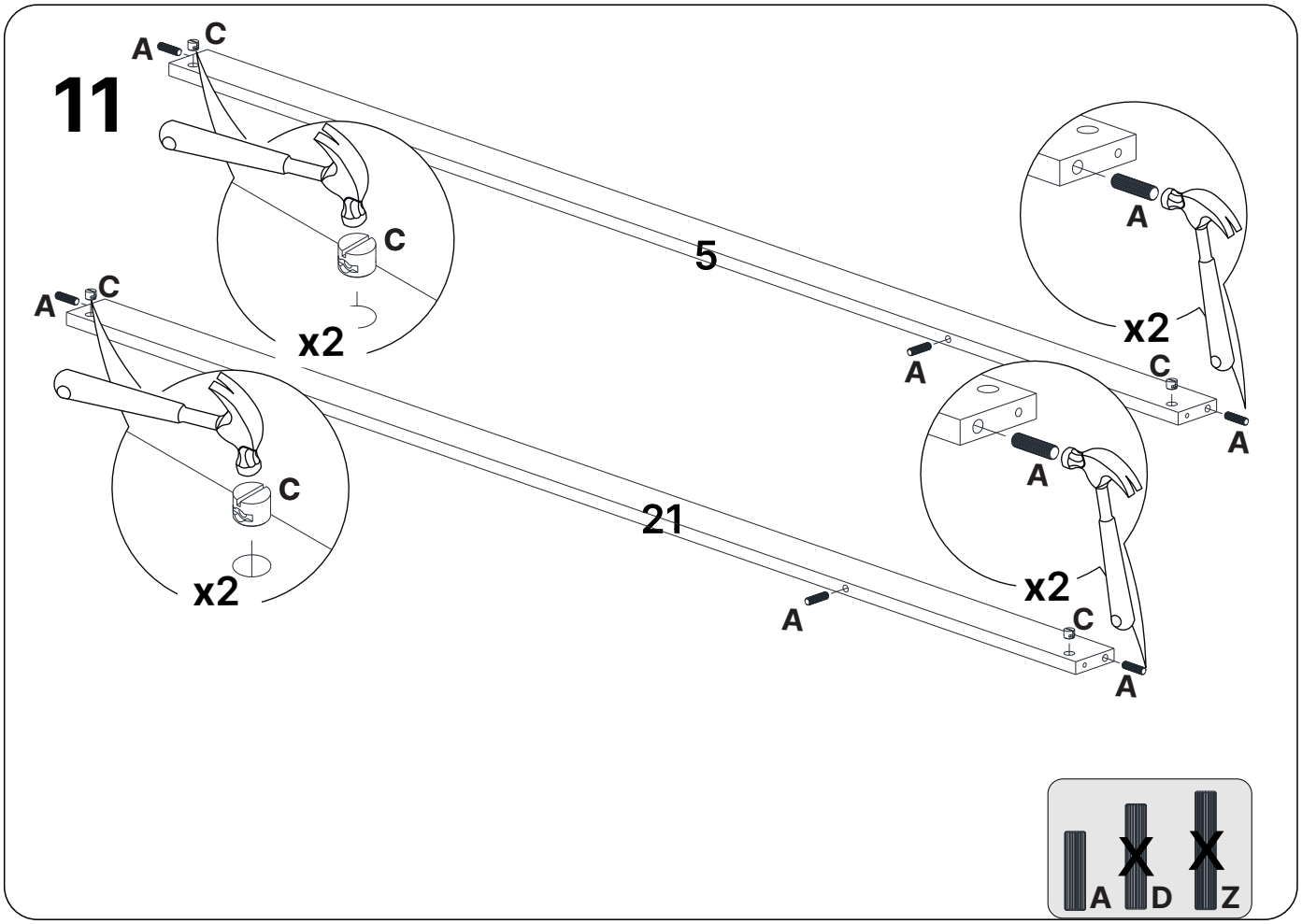

5.59338 / 21.59353

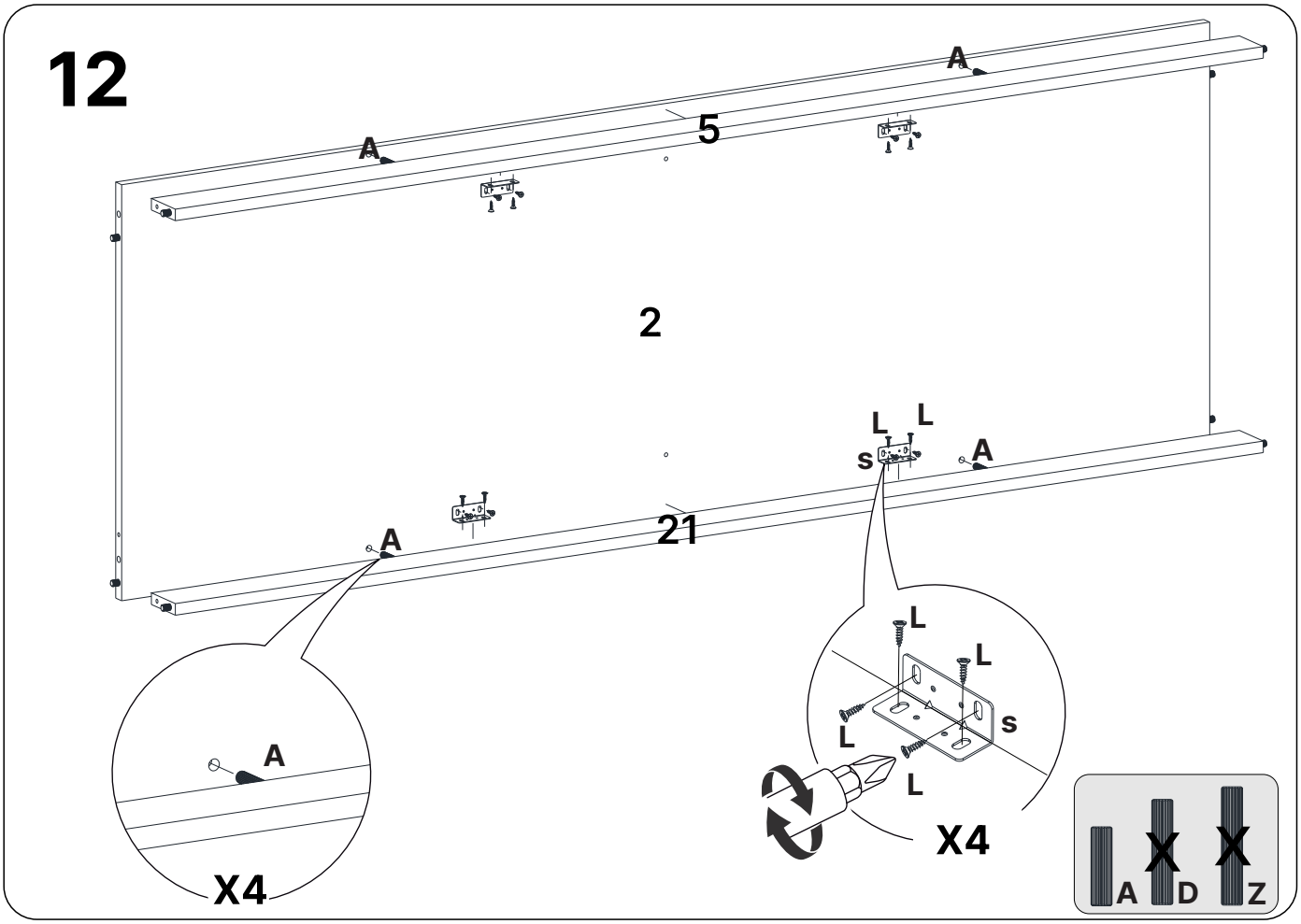

2.59335 / 5.59338 / 21.59353

13

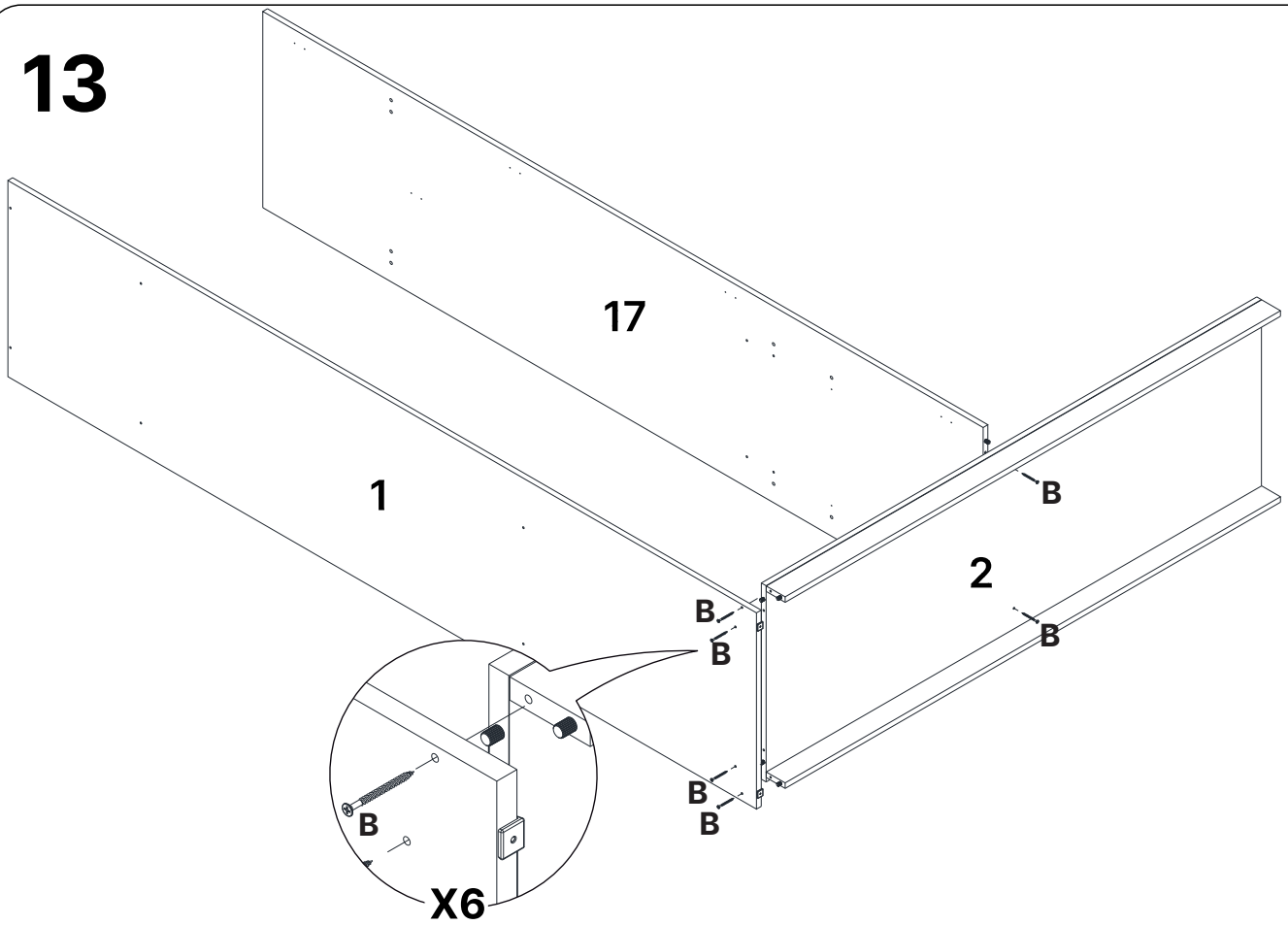

1.59334 / 2.59335 / 17.59350

14

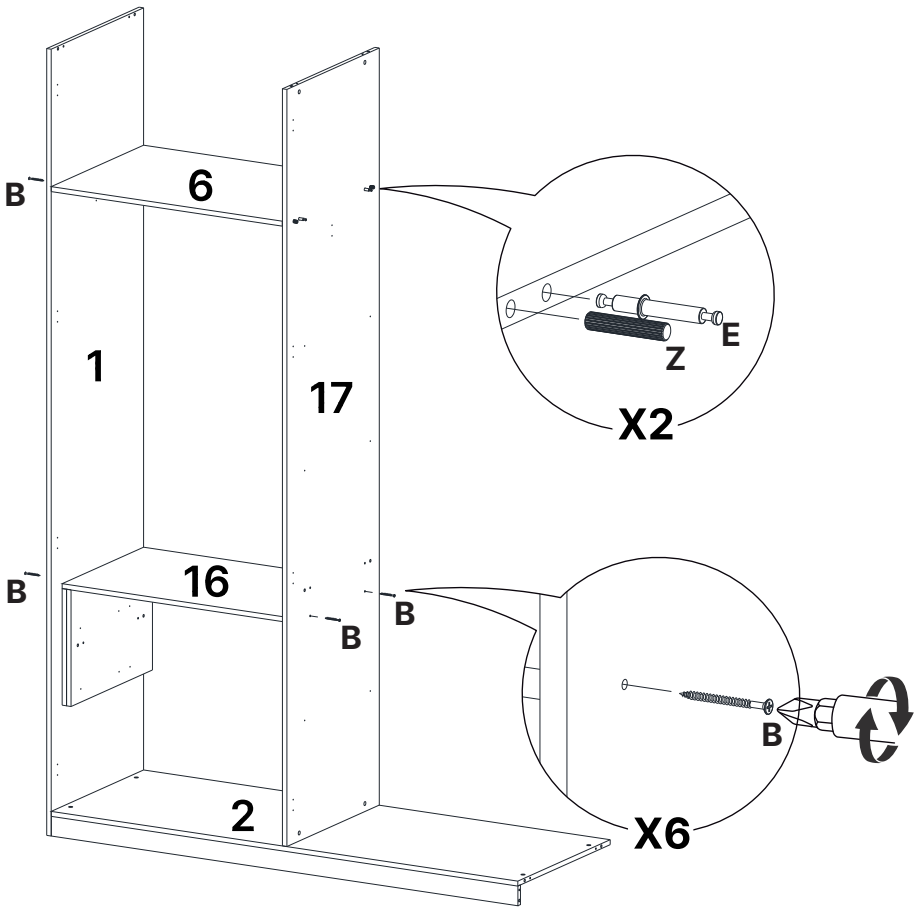

1.59334 / 2.59335 / 6.59339 / 16.59341 / 17.59350

15

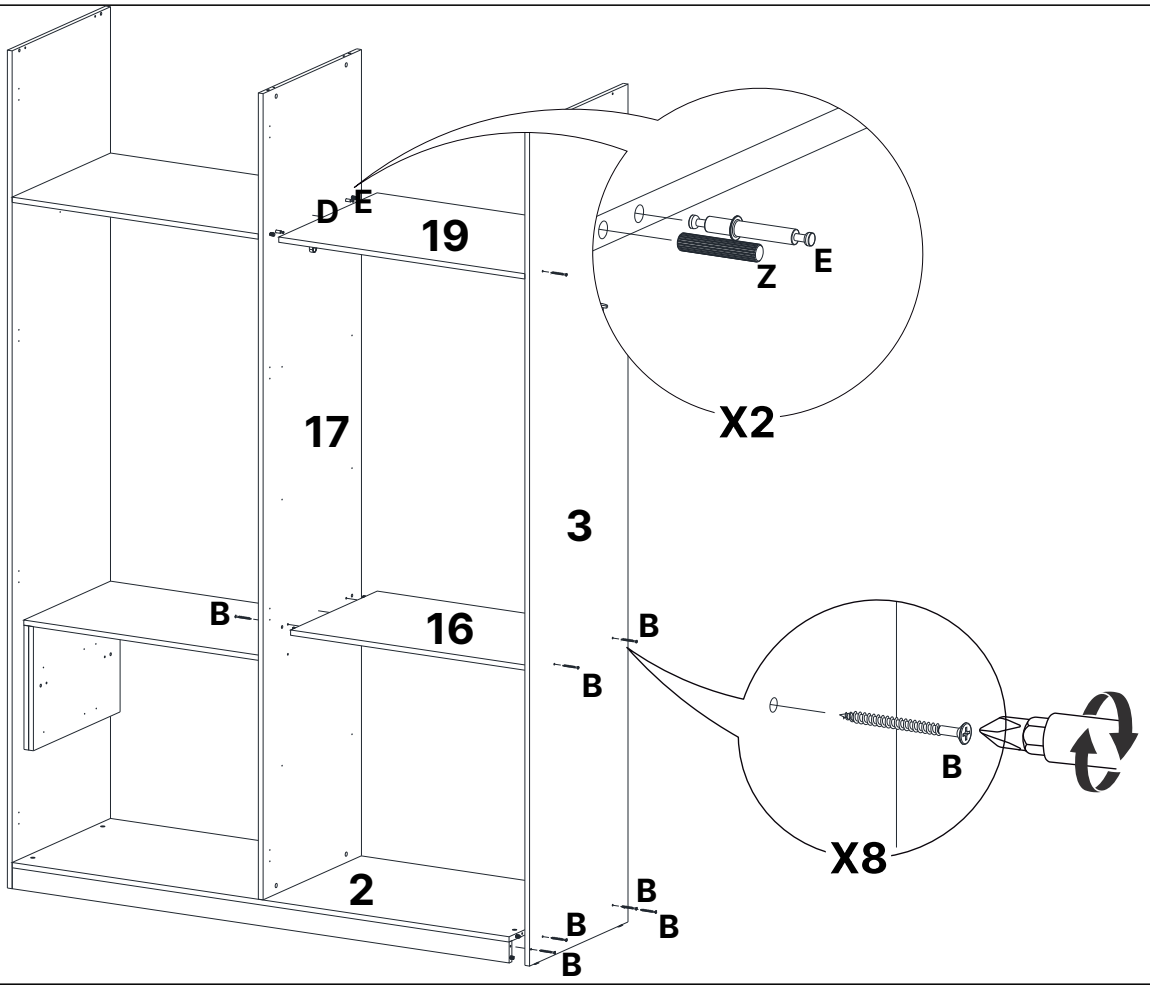

2.59335 / 3.59336 / 16.59341 / 19.5354

16

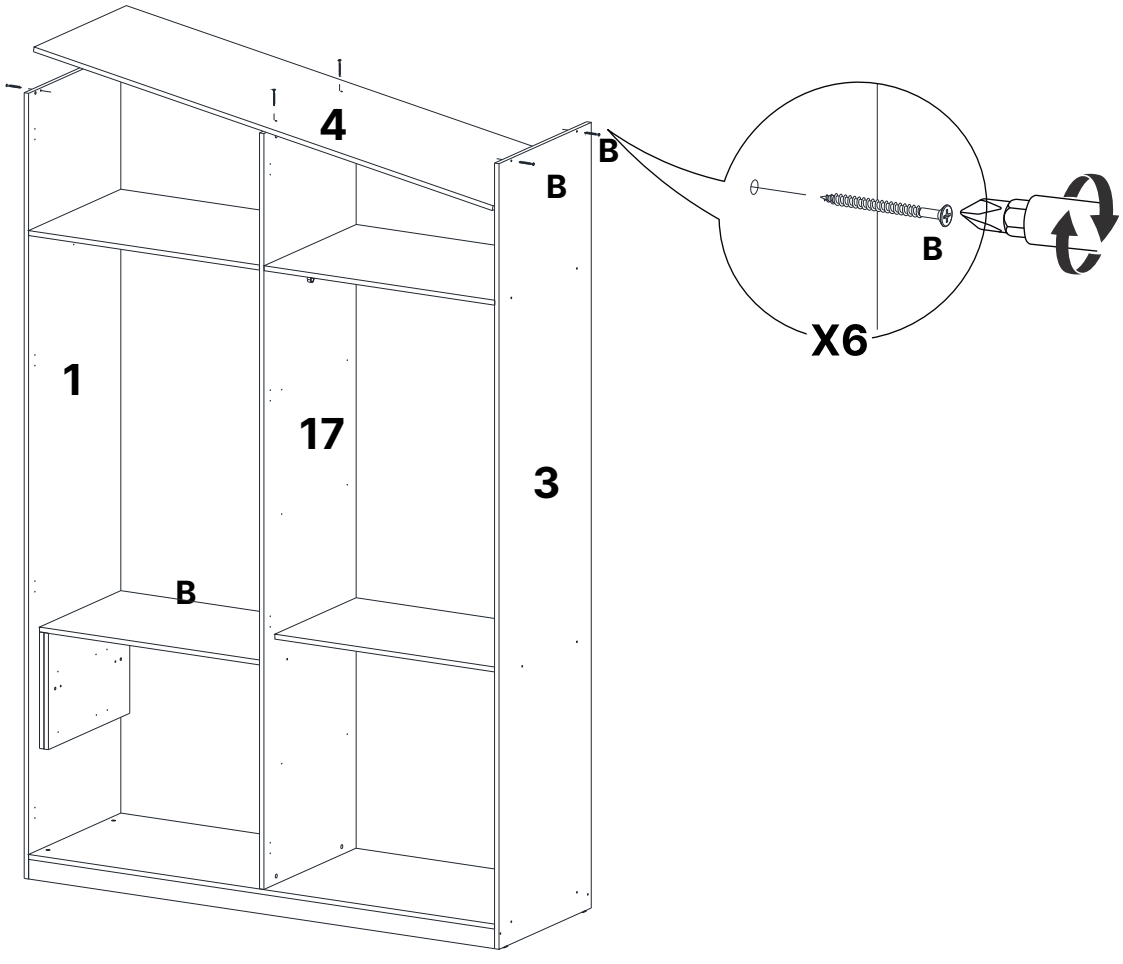

1.59334 / 3.59336 / 4.59337

17

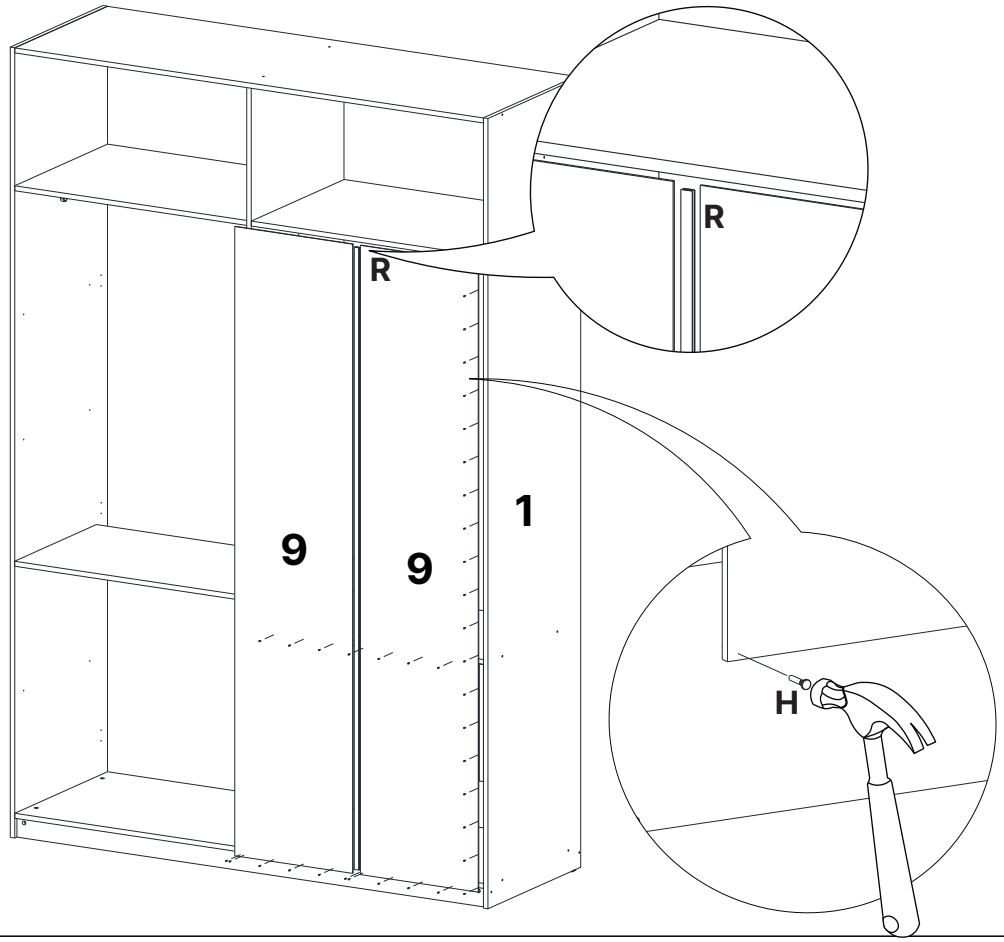

9.59340

18

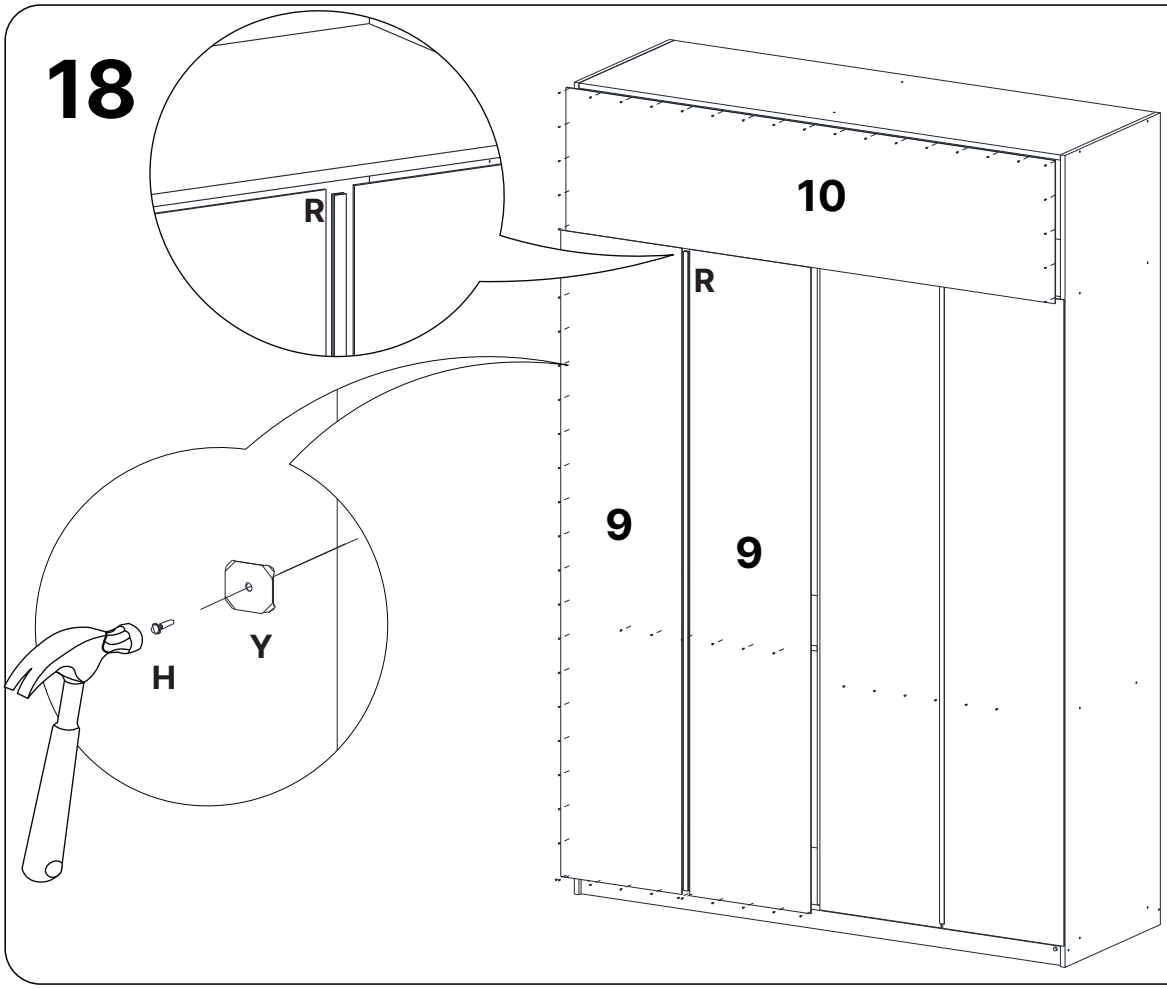

9.59340 / 10.59342

19

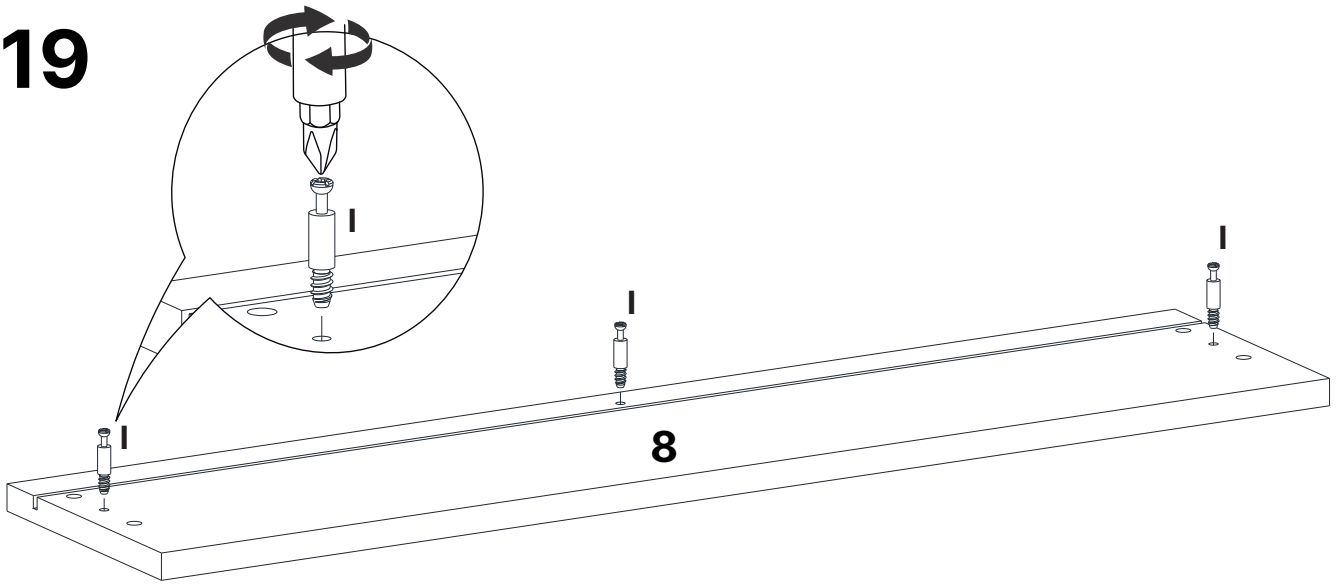

8.59343

20

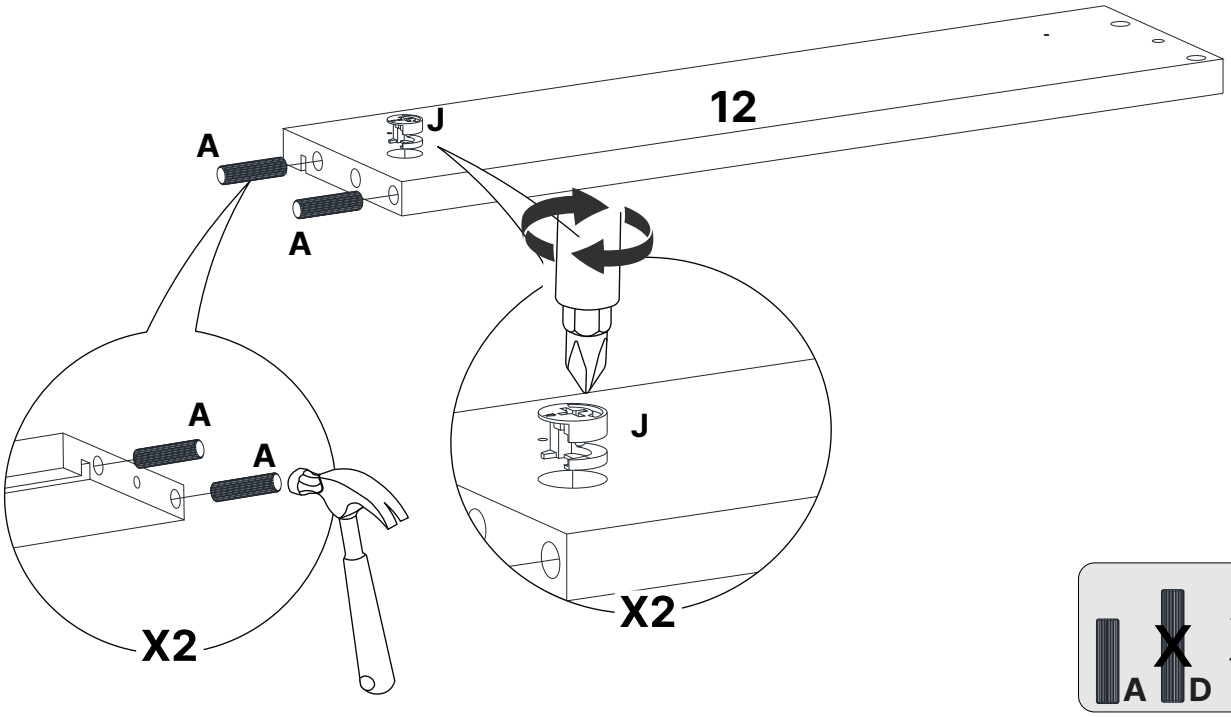

12.59344

21

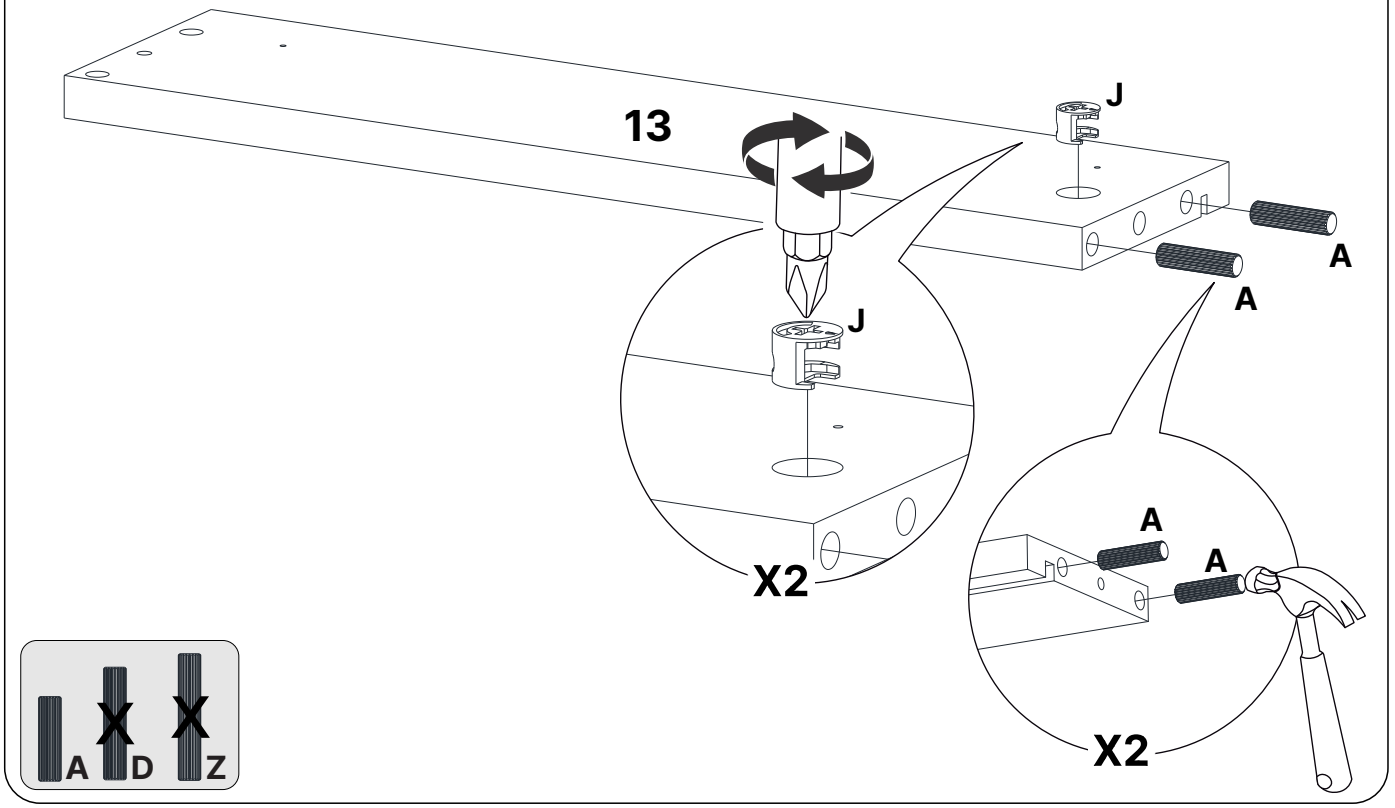

13.59345

22

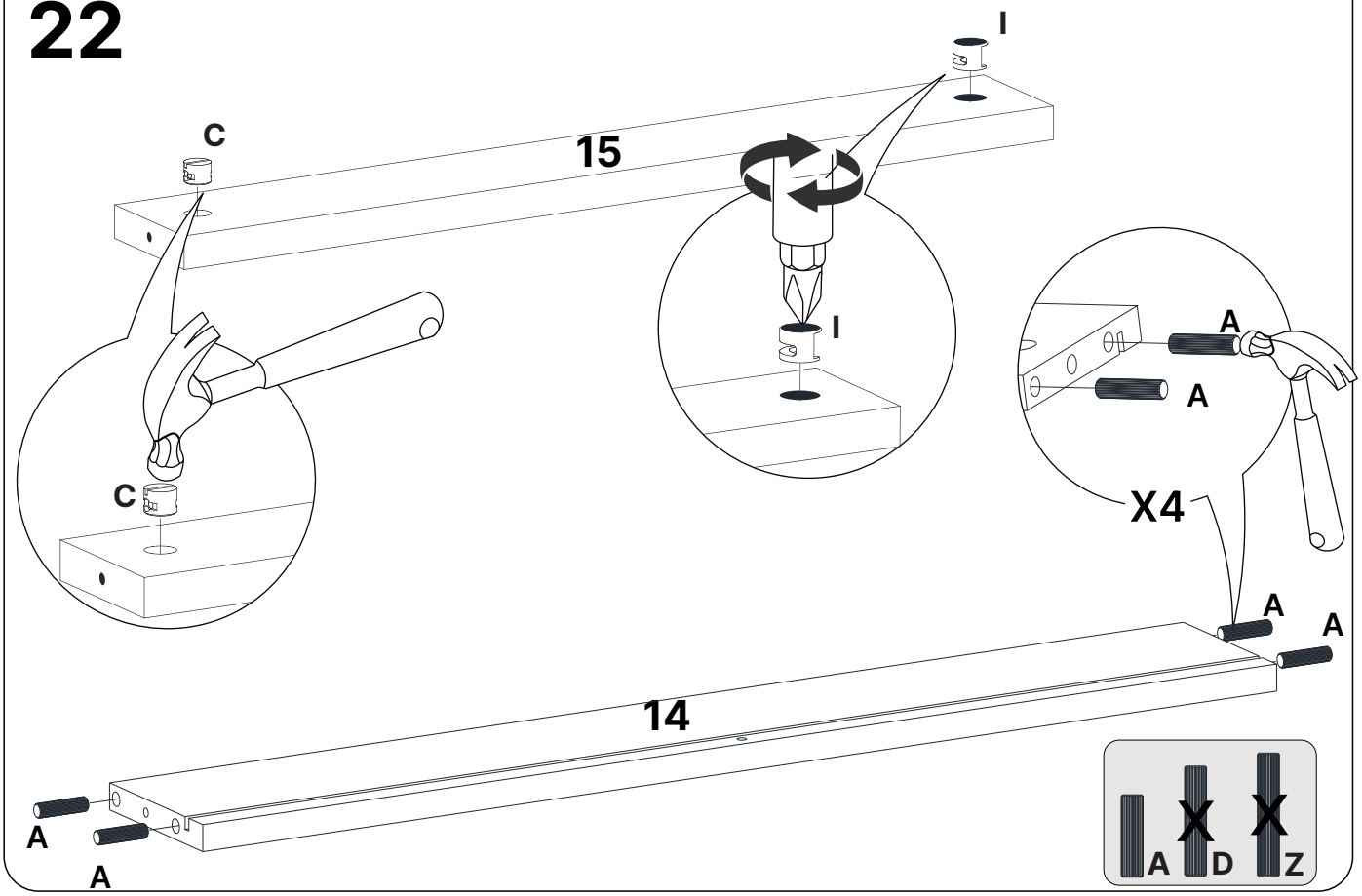

14.59346 / 15.59348

23

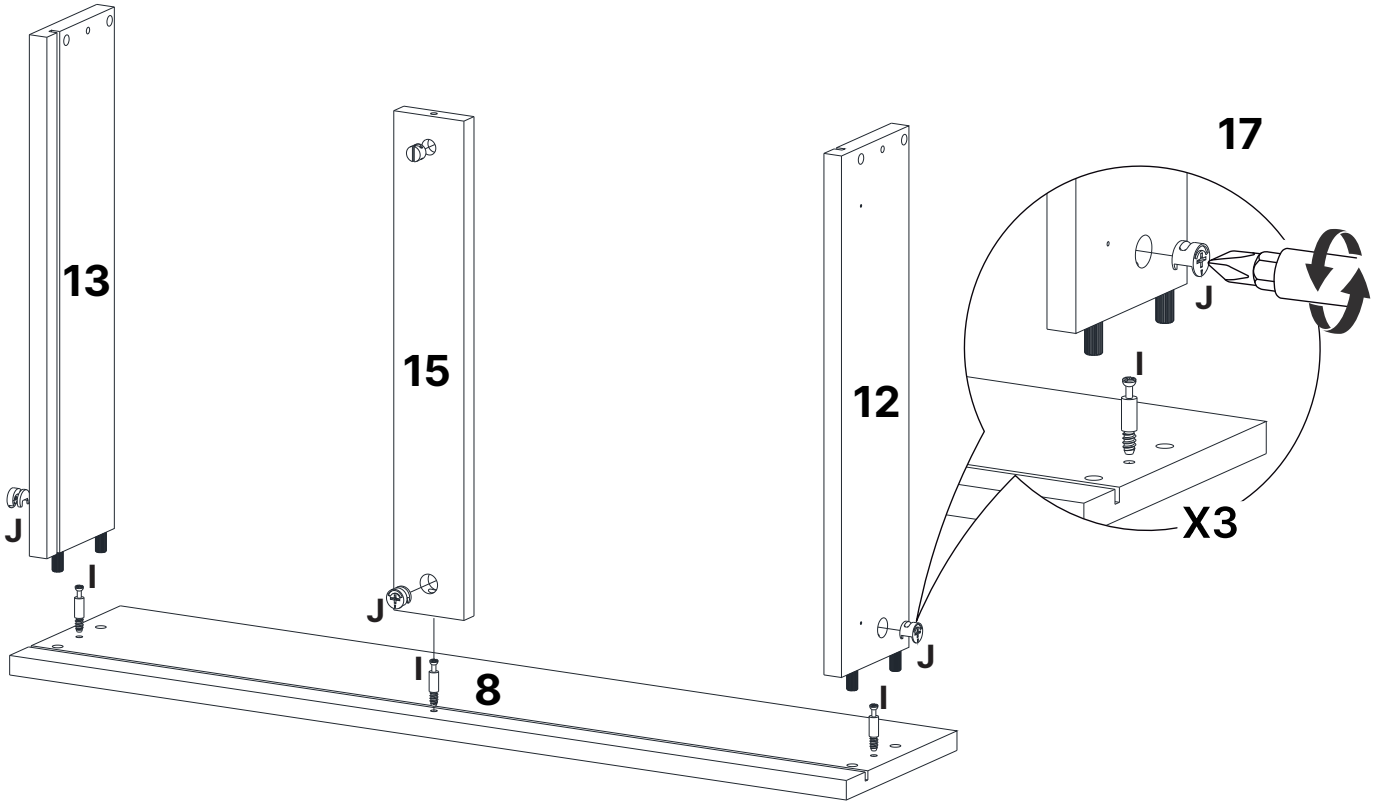

8.59343 / 12.59344 / 13.59345 / 15.59348

24

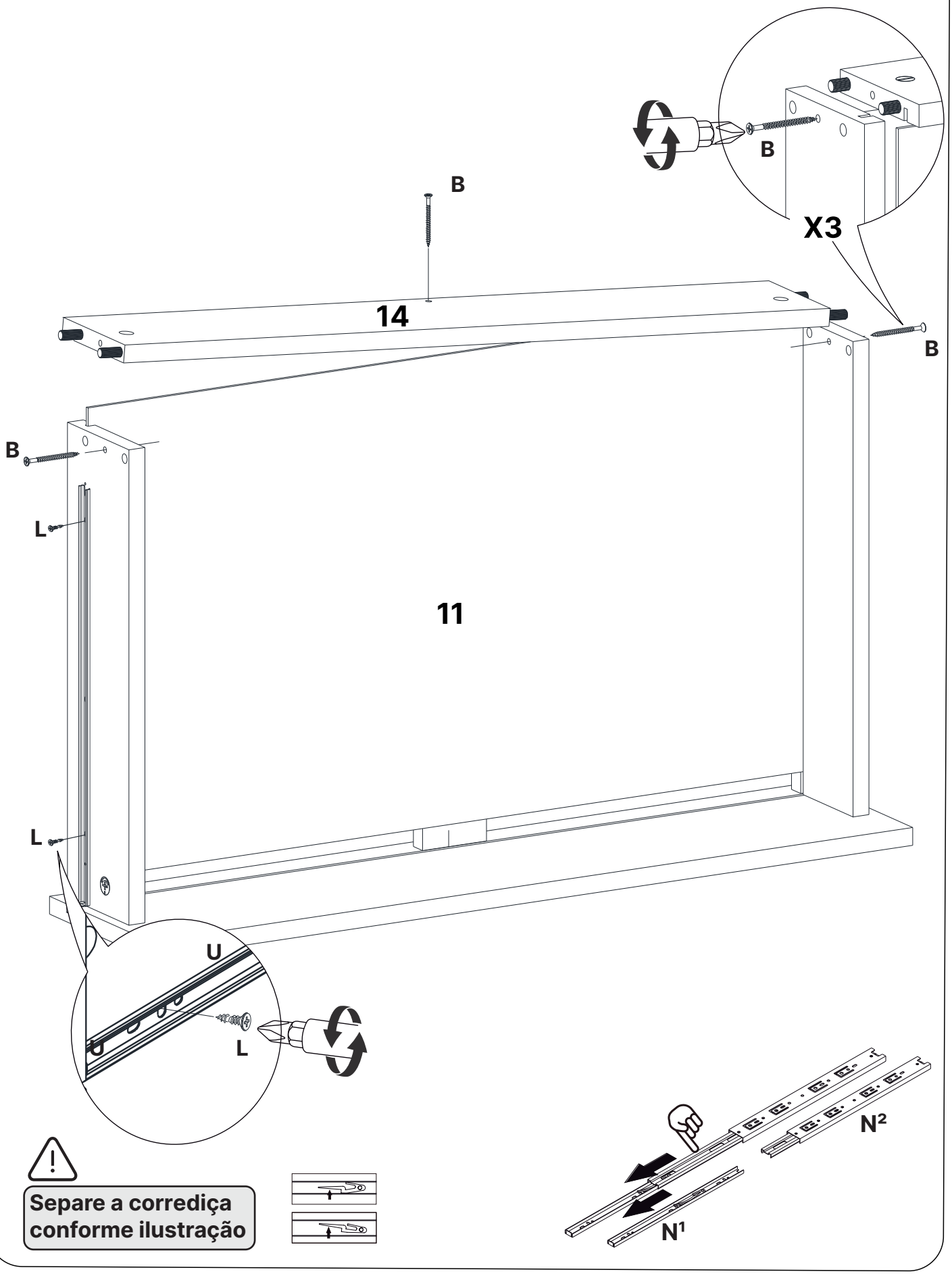

Separe a corrediça conforme ilustração

11.59347 / 14.59346

25

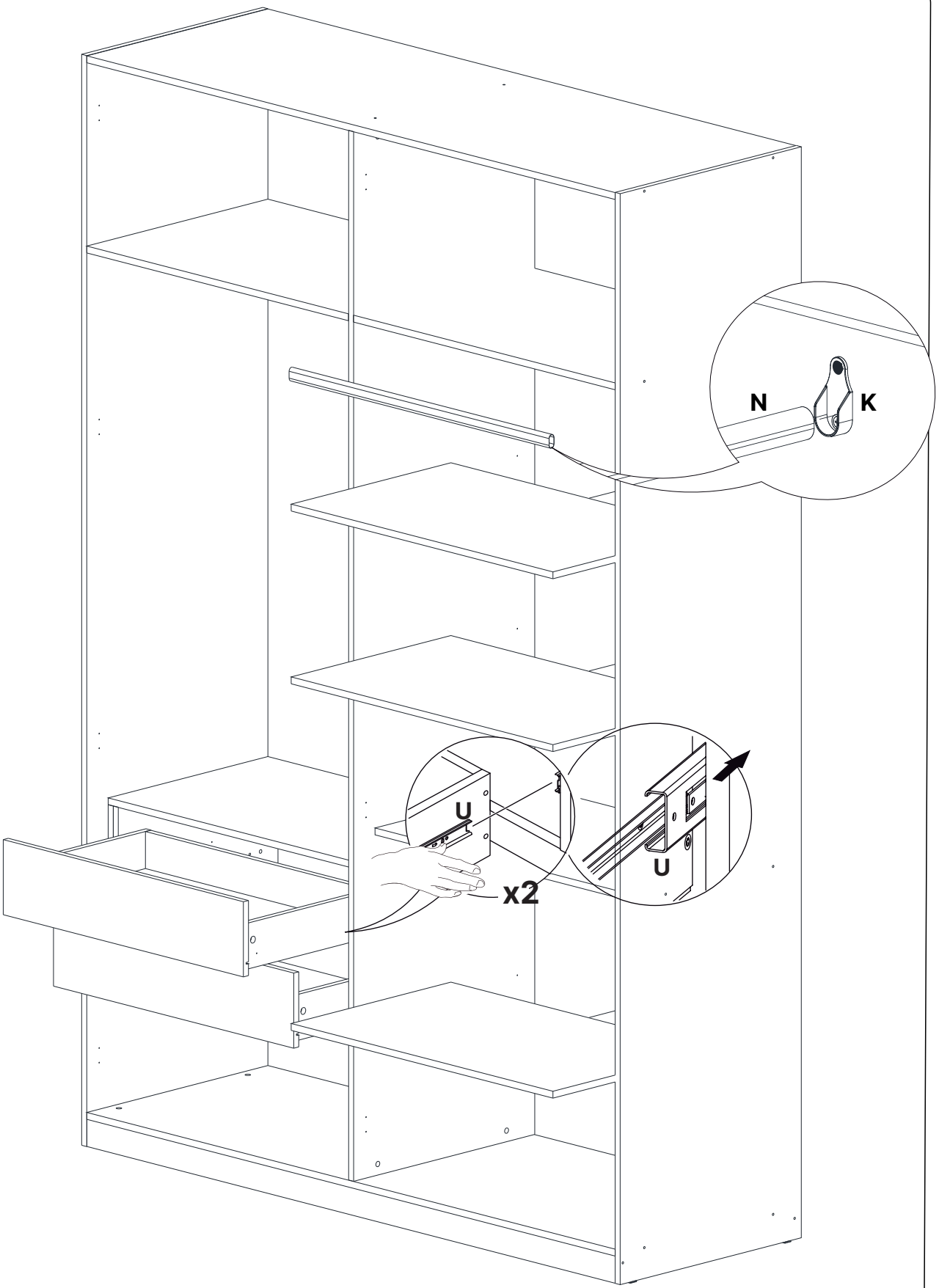

26

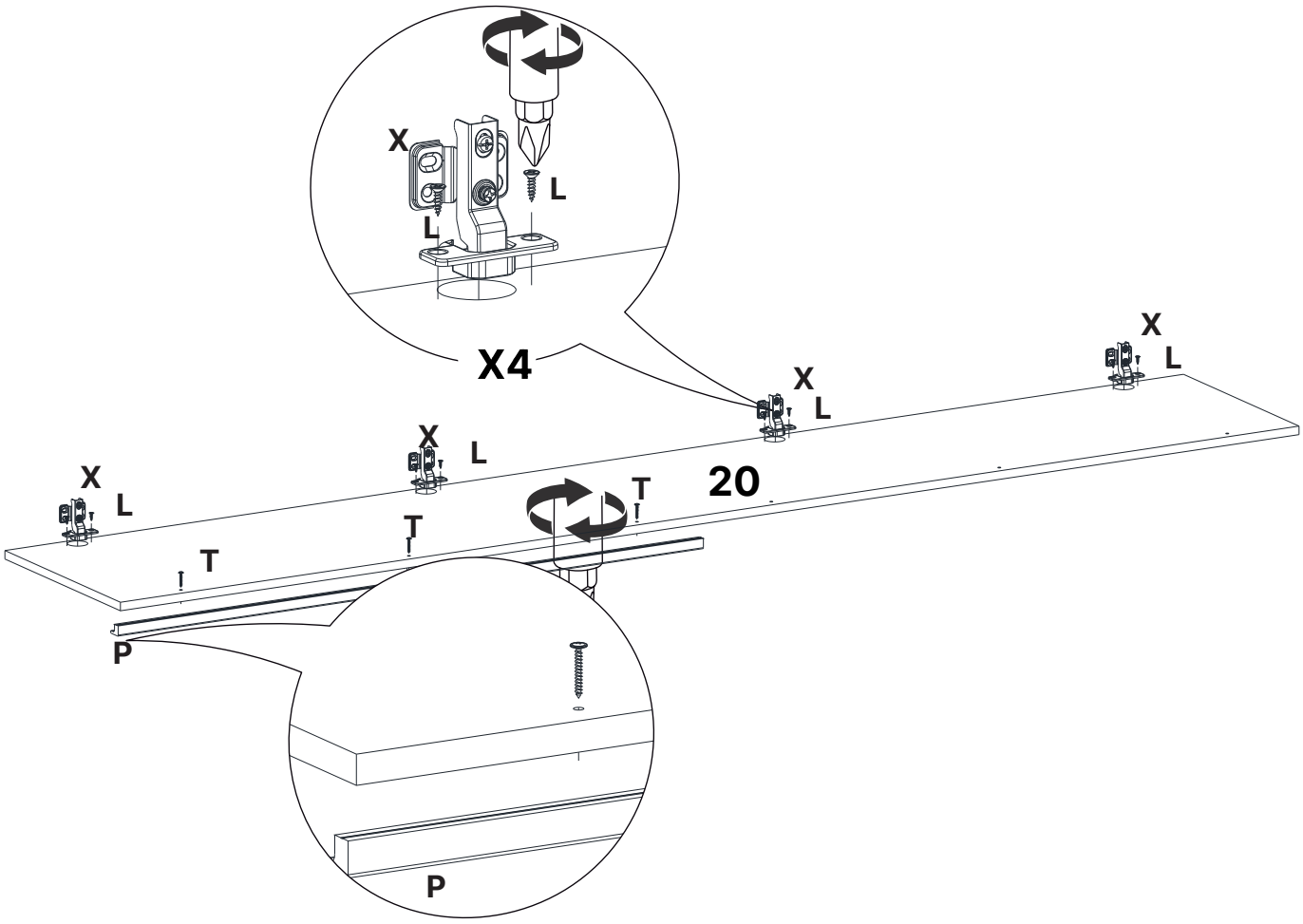

20.59352

27

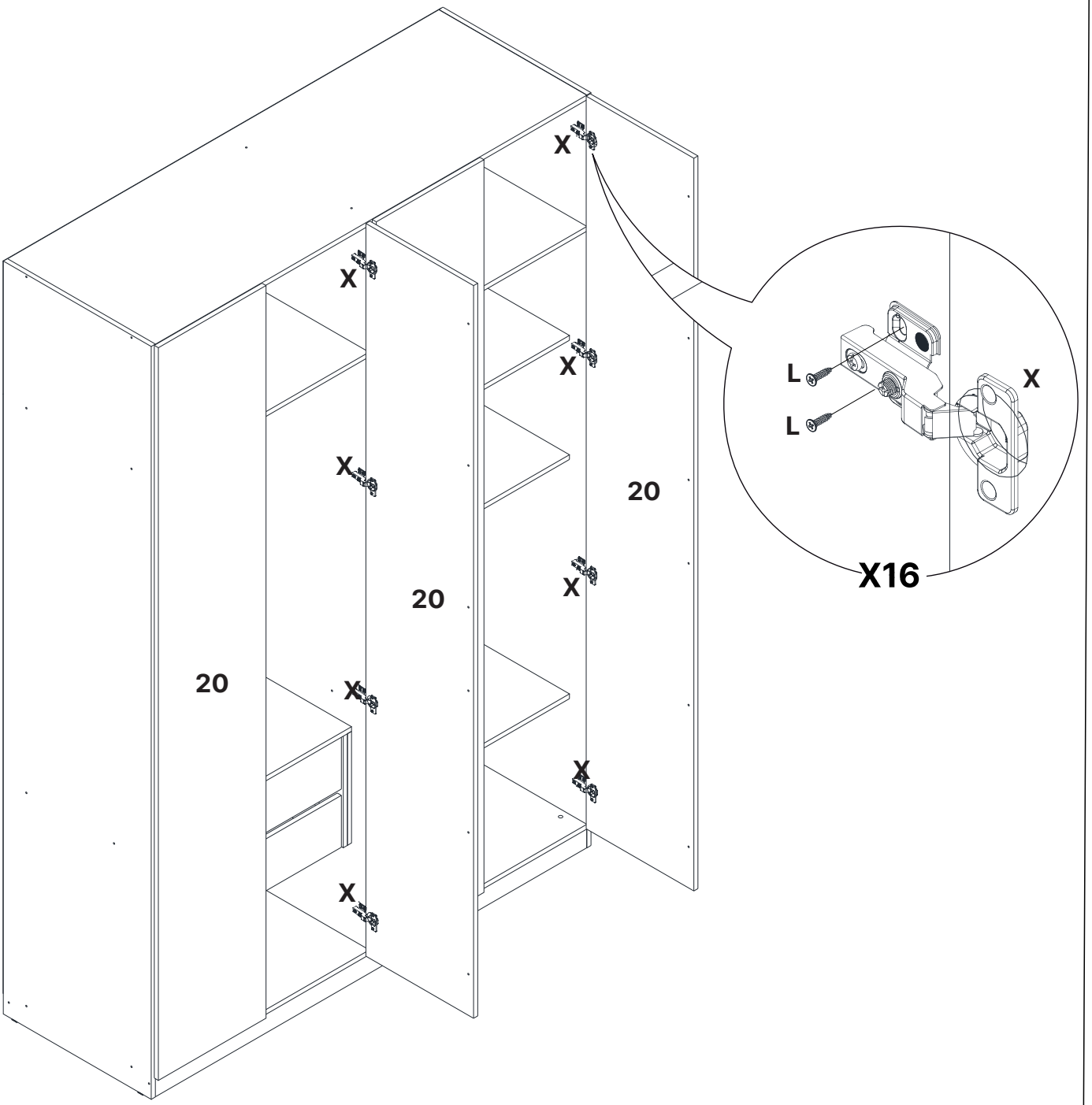

20.59352

28

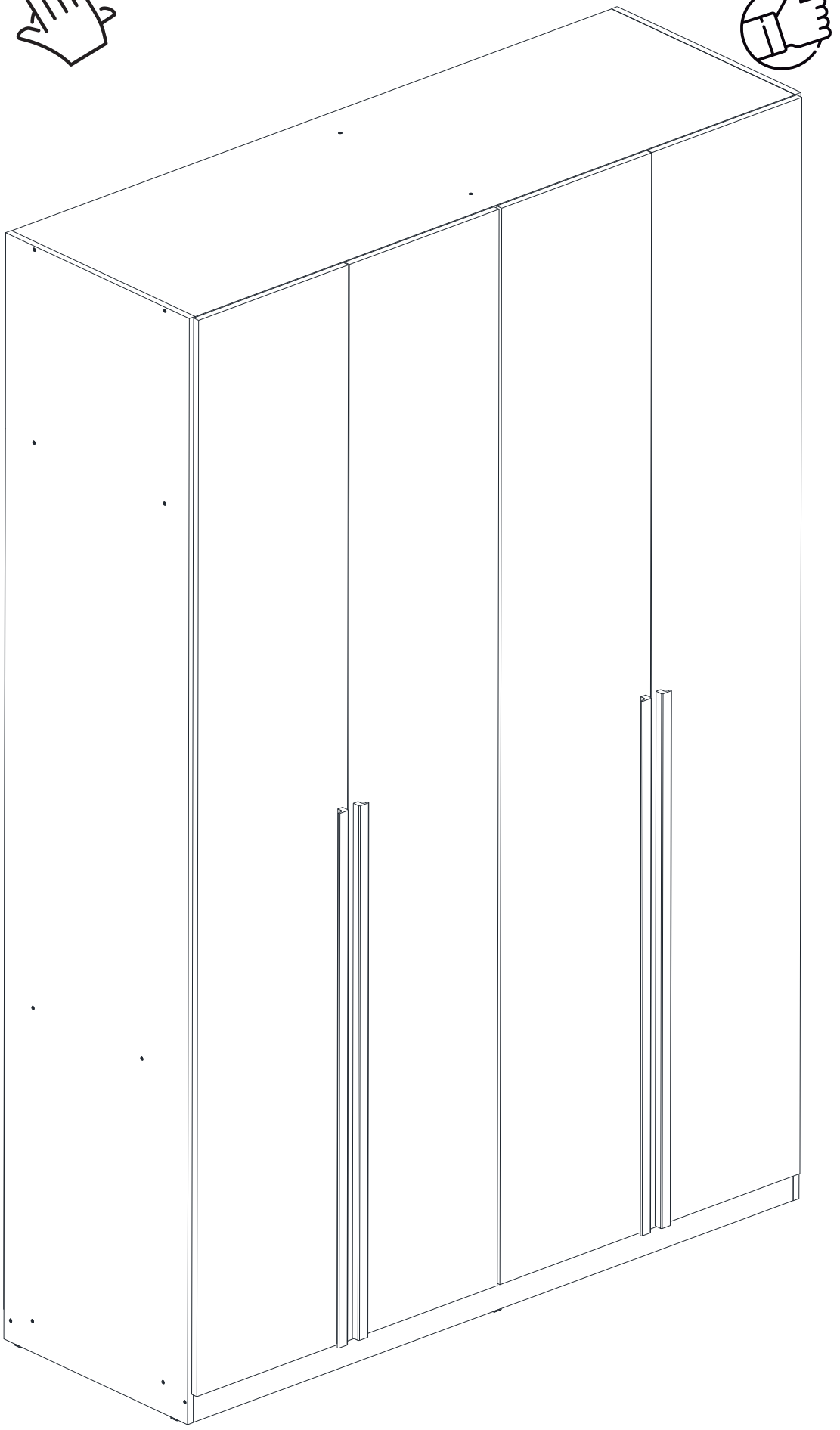

Dicas para assegurar a garantia e prolongar a vida útil do seu móvel

Limpeza

Use um pano macio, levemente umedecido com água. É possível o uso detergente neutro, ou sabão neutro com água.

Manutenção

Para garantir estabilidade e durabilidade, é recomendado reapertar os parafusos de tempos em tempos.

Ventilação

A falta de ventilação e excesso de calor pode prejudicar a durabilidade e acabamento do produto.

madeira madeira CABE CASA

V.01