nesher
cozinhas moduladas

# PANELEIRO 4 PORTAS 1 GAVETA NESHER CAMPONESA 70CM 100% MDF

*NESHER CAMPONESA UPRIGHT CUPBOARD W/ 4 DOORS & 1 DRAWER 70 CM 100% MDF*
CACEROLERO DE 4 PUERTAS 1 CAJONE NESHER CAMPONESA DE 70 CM 100 % MDF

FSC
www.fsc.org

**A marca da gestão florestal responsável**
*The mark of responsible forest management*
La marca de la gestión forestal responsable
**FSC® C168299**

100% MDF

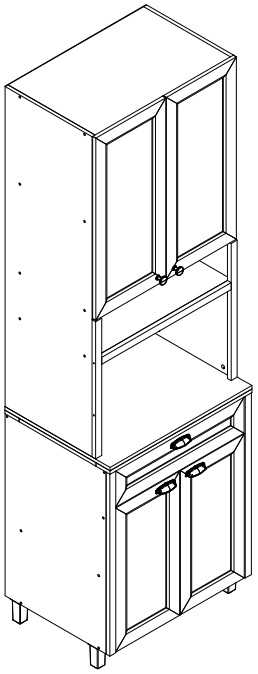

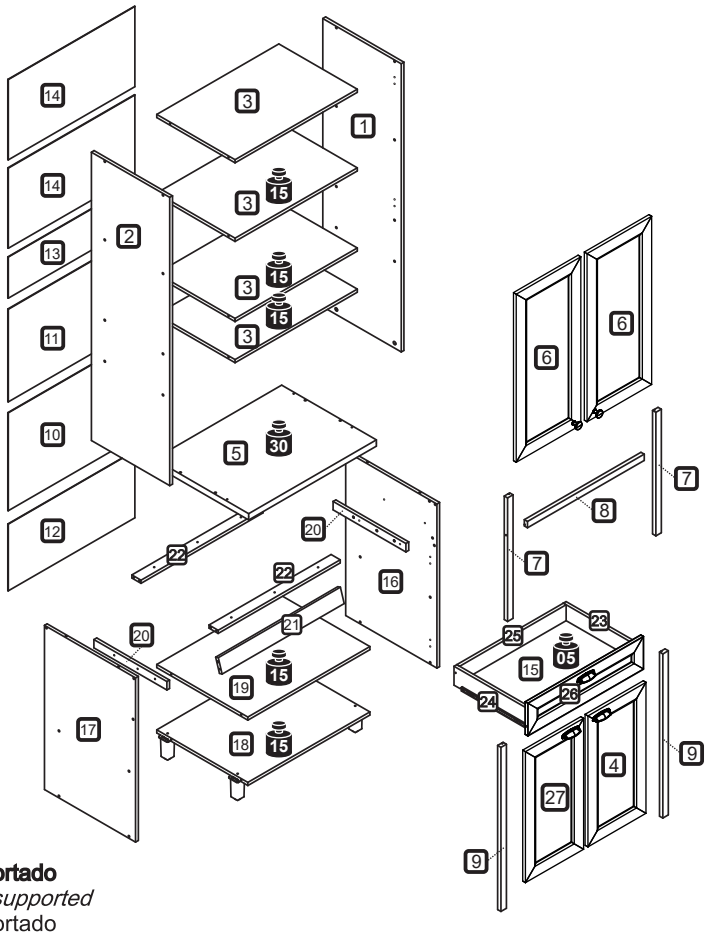


**Peso máximo suportado**
*Maximum weight supported*
Peso máximo soportado

**DIMENSÕES MÁXIMAS DO PRODUTO MONTADO**

*MAXIMUM DIMENSIONS OF THE ASSEMBLED PRODUCT*

DIMENSIONES MÁXIMAS DEL PRODUCTO MONTADO

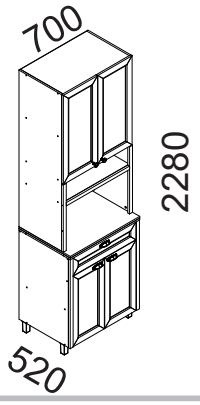


**ESPAÇO INTERNO DA GAVETA (largura x altura x profundidade)**

*INTERNAL SPACE OF DRAWER (width x height x depth)*

ESPACIO INTERNO DE LO CAJONE (ancho x alto x profundidad)

Ⓐ 585 x 76 x 385

**DIMENSÕES DOS ESPAÇOS INTERNOS (MEDIDAS EM MILÍMETROS)**

*DIMENSIONS OF INTERNAL SPACES (MEASUREMENTS IN MILLIMETERS)*

DIMENSIONES DEL ESPACIO INTERNO (MEDIDAS EN MILÍMETROS)

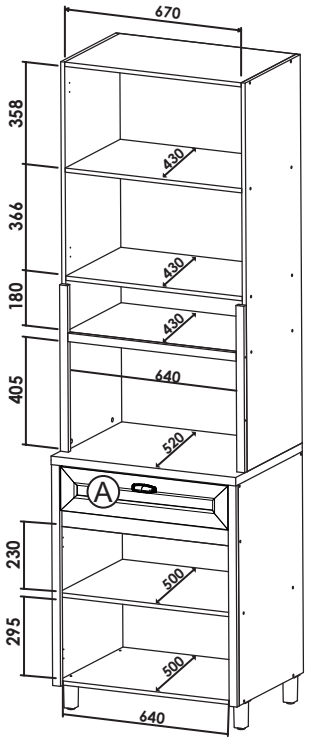

| CÓDIGO<br>*CODE*<br>CÓDIGO | CARVALHO/VERDE<br>*CARVALHO/VERDE*<br>CARVALHO/VERDE | DESCRIÇÃO<br>*DESCRIPTION*<br>DESCRIPCIÓN | MAT. PRIMA<br>*RAW MATERIAL*<br>MATERIA PRIMA | QUANT.<br>*QTY*<br>CANT | MEDIDAS<br>*MEASUREMENTS*<br>MEDICIONES | | |
|---|---|---|---|---|---|---|---|
| 1 | 403481 | **LATERAL DIREITA /** *TOP RIGHI SIDE* / LATERAL DERECHO | MDF | 1 | 1,370 | 430 | 15 |
| 2 | 403482 | **LATERAL ESQUERDA /** *LEFT SIDE* / LATERAL IZQUIERDO | MDF | 1 | 1,370 | 430 | 15 |
| 3 | 403483 | **PRATELEIRA SUP-TAMPO /** *TOP SHELF-TOP* / ESTANTE SUPERIOR-TAPA | MDF | 4 | 670 | 430 | 15 |
| 4 | 404045 | **PORTA INFERIOR DIR /** *LOWER RIGHT DOOR* / PUERTA INFERIOR DERECHA | MDF | 1 | 617 | 316 | 15 |
| 5 | 403441 | **BANCADA /** *COUNTERTOP* / ENCIMERA | MDF | 1 | 701 | 520 | 30 |
| 6 | 404043 | **PORTA SUPERIOR /** *UPPER DOOR* / PUERTA SUPERIOR | MDF | 2 | 780 | 346 | 15 |
| 7 | 404073 | **MOLDURA LAT SUP DIR-ESQ /** *UPPER RIGHI-LEFT SIDE MOLDING* / MARCO LATERAL SUP DERECHA-IZQUIERDA | MDF | 2 | 587 | 30 | 18 |
| 8 | 404075 | **MOLDURA SUPERIOR HORIZONTAL /** *UPPER HORIZONTAL MOLDING* / MARCO HORIZONTAL SUPERIOR | MDF | 1 | 640 | 30 | 18 |
| 9 | 404071 | **MOLDURA LATERAL INFERIOR /** *LOWER SIDE MOLDING* / MARCO LATERAL INFERIOR | MDF | 2 | 780 | 30 | 18 |
| 10 | 403443 | **FUNDO TRASEIRO** / *BACK PANEL* / FONDO POSTERIOR | DURATREE | 1 | 695 | 465 | 2.5 |
| 11 | 403444 | **FUNDO TRASEIRO** / *BACK PANEL* / FONDO POSTERIOR | DURATREE | 1 | 695 | 440 | 2.5 |
| 12 | 403445 | **FUNDO TRASEIRO** / *BACK PANEL* / FONDO POSTERIOR | DURATREE | 1 | 695 | 317 | 2.5 |
| 13 | 403446 | **FUNDO TRASEIRO** / *BACK PANEL* / FONDO POSTERIOR | DURATREE | 1 | 695 | 195 | 2.5 |
| 14 | 403447 | **FUNDO TRASEIRO** / *BACK PANEL* / FONDO POSTERIOR | DURATREE | 2 | 695 | 381 | 2.5 |
| 15 | 403448 | **FUNDO GAVETA /** *DRAWER BOTTOM* / FONDO DEL CAJÓN | DURATREE | 1 | 597 | 398 | 2.5 |
| 16 | 403487 | **LATERAL DIREITA INFERIOR /** *LOWER RIGHT SIDE* / LATERAL INFERIOR DERECHA | MDF | 1 | 780 | 500 | 15 |
| 17 | 403488 | **LATERAL ESQUERDA INFERIOR** / *LOWER LEFT SIDE* / LATERAL INFERIOR IZQUIERDO | MDF | 1 | 780 | 500 | 15 |
| 18 | 403490 | **BASE /** *BASE* / BASE | MDF | 1 | 670 | 500 | 15 |
| 19 | 403491 | **PRATELEIRA INFERIOR /** *LOWER SHELF* / ESTANTE INFERIOR | MDF | 1 | 670 | 500 | 15 |
| 20 | 401608 | **AFASTADOR DE GAVETA /** *DRAWER SPACER* / RETRACTOR DE CAJONES | MDF | 2 | 400 | 40 | 15 |
| 21 | 403492 | **TRAVESSA FRONTAL /** *FRONT CROSSPIECE* / LARGUERO DELANTERO | MDF | 1 | 670 | 70 | 15 |
| 22 | 403493 | **TRAVESSA SUPERIOR /** *UPPER CROSSPIECE* / LARGUERO SUPERIOR | MDF | 2 | 670 | 50 | 15 |
| 23 | 403403 | **LATERAL DE GAVETA DIREITA /** *RIGHT SIDE OF DRAWER* / CAJÓN LATERAL DER | MDF | 1 | 400 | 90 | 15 |
| 24 | 403404 | **LATERAL DE GAVETA ESQUERDA /** *LEFT SIDE OF DRAWER* / CAJÓN LATERAL IZQ | MDF | 1 | 400 | 90 | 15 |
| 25 | 403486 | **TRASEIRO DE GAVETA** / *DRAWER BACK* / PARTE POSTERIOR DEL CAJÓN | MDF | 1 | 585 | 90 | 15 |
| 26 | 404049 | **FRENTE DE GAVETA** / *DRAWER FRONT* / FRENTE DEL CAJÓN | MDF | 1 | 635 | 155 | 15 |
| 27 | 404047 | **PORTA INFERIOR ESQUERDA /** *LOWER LEFT DOOR* / PUERTA INFERIOR IZQUIERDA | MDF | 1 | 617 | 316 | 15 |

**CÓDIGO/DESCRIÇÃO** *CODE/DESCRIPTION* CÓDIGO/DESCRIPCIÓN — **QUANTIDADE** *QUANTITY* CANTIDAD

## A4 — 1

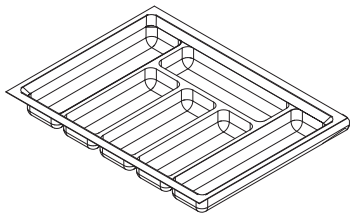

**DIVISOR DE TALHERES PLÁSTICO 384x584x55mm - CÓDIGO** 202596
*PLASTIC SILVERWARE DIVIDER 384x584x55mm - CODE 202596*
SEPARADOR DE CUBIERTOS DE PLÁSTICO 384x584x55mm - CÓDIGO 202596

## A14 — 1

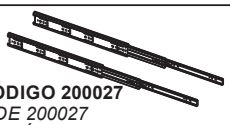

**PAR CORREDIÇA TELESCÓPICA 350x32mm - CÓDIGO 200027**
*PAIR OF 350x32mm TELESCOPIC DRAWER - CODE 200027*
CORREDERA TELESCÓPICA PAR DE 350x32mm - CÓDIGO 200027

## F1 — 10



**BATENTE DE SILICONE 12MM**
*12MM SILICONE BUMPER*
TOPE DE SILICONA 12MM

## F5 — 6

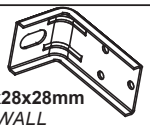

**CANTONEIRA METÁLICA PARA FIXAÇÃO NA PAREDE 54x28x28mm**
*54x28x28mm METAL CORNER BRACE FOR SECURING TO WALL*
CANTONERA METÁLICA PARA FIJACIÓN EN LA PARED 54x28x28mm

## F7 — 18



**CAVILHA DE MADEIRA 8x30mm**
*8x30mm WOODEN DOWEL PIN*
TARUGO DE MADERA 8x30mm

## F10 — 4

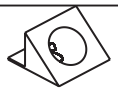

**DISPOSITIVO FIXADOR DE FUNDO DE PLÁSTICO 15x14x12mm**
*15x14x12mm PLASTIC DRAWER EDGE FASTENING DEVICE*
DISPOSITIVO SUJETADOR DEL FONDO DE PLÁSTICO 15x14x12mm

## F14 — 4



**PARAFUSO PHILIPS 3,5x16mm CABEÇA CHATA**
*PHILIPS SCREW 3,5×16 mm FLAT HEAD*
TORNILLO PHILIPS 3,5x16 mm CABEZA PLANA

## A31 — 4



**DOBRADIÇA POP SLOWMOTION SUPER ALTA 35MM C/ CALÇO - CÓDIGO 202635**
*POP SLOWMOTION HINGE SUPER HIGH 35MM WITH MOUNTING PLATE – CODE 202635*
BISAGRA POP SLOWMOTION SÚPER ALTA 35MM CON PLACA DE MONTAJE – CÓDIGO 202635

## A33 — 4

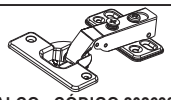

**DOBRADIÇA POP SLOWMOTION RETA 35MM C/ CALÇO - CÓDIGO 202633**
*POP SLOWMOTION STRAIGHT HINGE 35MM WITH MOUNTING PLATE – CODE 202633*
BISAGRA POP SLOWMOTION RECTA 35MM CON PLACA DE MONTAJE – CÓDIGO 202633

## A16 — 4

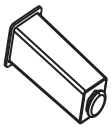

**PÉS DE PLÁSTICO 100x50x50mm - CÓDIGO 202367** — **CINZA**
*100x50x50mm PLASTIC FEET - CODE 202367* — *GRAY*
PIES DE PLÁSTICO 100x50x50mm - CÓDIGO 202367 — GRIS

## F2 — 6

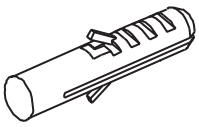

**BUCHA DE PAREDE PLÁSTICA DE 8mm**
*8mm PLASTIC WALL ANCHOR*
TACOS DE PARED PLASTIC DE 8mm

## F6 — 6

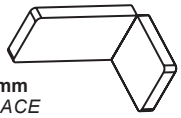

**CAPA PLÁSTICA PARA CANTONEIRA 55x30x30mm**
*55x30x30mm PLASTIC COVER FOR CORNER BRACE*
TAPA DE PLÁSTICO PARA ÁNGULO 55x30x30mm

**NATURE**
*NATURE*
NATURE

## F9 — 1

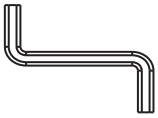

**CHAVE ZETA 4mm**
*4mm S-SHAPED HEX KEY*
LLAVE ZETA 4mm

## F11 — 25

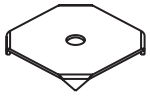

**FIXADOR TRASEIRO METÁLICO 14x14mm**
*14x14mm METAL BACK PANEL FASTENER*
SUJETADOR METÁLICO DEL FONDO POSTERIOR 14x14mm

## F15 — 12



**PARAFUSO PHILIPS 3,5x14mm CABEÇA CHATA**
*PHILIPS SCREW 3,5×14 mm FLAT HEAD*
TORNILLO PHILIPS 3,5x14 mm CABEZA PLANA

## F17 — 6



**PARAFUSO PHILIPS 3,5x25mm CABEÇA CHATA**
*PHILIPS SCREW 3,5×25mm FLAT HEAD*
TORNILLO PHILIPS 3,5x25mm CABEZA PLANA

## F18 — 6



**PARAFUSO PHILIPS 3,5x30mm CABEÇA CHATA**
*PHILIPS SCREW 3,5×30mm FLAT HEAD*
TORNILLO PHILIPS 3,5x30mm CABEZA PLANA

## F19 — 2



**PARAFUSO PHILIPS 3,5x40mm CABEÇA CHATA**
*PHILIPS SCREW 3,5×40 mm FLAT HEAD*
TORNILLO PHILIPS 3,5x40 mm CABEZA PLANA

## F20 — 2



**PARAFUSO PHILIPS 3,5x50mm CABEÇA CHATA**
*PHILIPS SCREW 3,5×50mm FLAT HEAD*
TORNILLO PHILIPS 3,5x50mm CABEZA PLANA

## F22 — 10

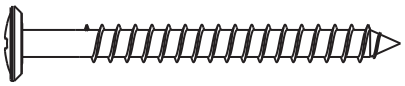

**PARAFUSO PHILIPS 5x50mm CABEÇA FLANGEADA**
*PHILIPS SCREW 5×50 mm FLANG HEAD*
TORNILLO PHILIPS 5x50 mm CABEZA CON BRIDA

## F23 — 70



**PARAFUSO PHILIPS 4x14mm CABEÇA PANELA**
*PHILIPS SCREW 4×14 mm PAN HEAD*
TORNILLO PHILIPS 4x14 mm CABEZA ALOMADA

## F24 — 8



**PARAFUSO PHILIPS 4x30mm CABEÇA PANELA**
*PHILIPS SCREW 4×30 mm PAN HEAD*
TORNILLO PHILIPS 4x30 mm CABEZA ALOMADA

## F25 — 4

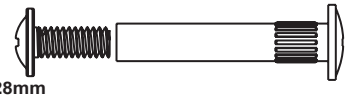

**PARAFUSO UNIÃO 28mm**
*28mm CONNECTOR SCREW*
TORNILLO DE UNIÓN 28mm

## F27 — 7

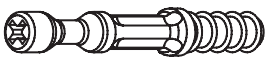

**PARAFUSO MINIFIX 6x30mm**
*6x30mm CAM LOCK SCREW*
TORNILLO MINIFIX 6x30mm

## F28 — 30

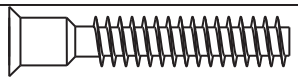

**PARAFUSO ALLEN S_PONTA 7x40mm CABEÇA CHATA**
*ALLEN SCREW WITOUH TIP 7×40 mm FLAT HEAD*
TORNILLO ALLEN SIN PUNTA 7x40 mm CABEZA PLANA

## F29 — 82

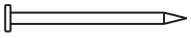

**PREGO 10X10 COM CABEÇA**
*10×10 NAIL WITH HEAD*
CLAVO CON CABEZA DE 10×10

## F30 — 4

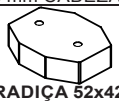

**SEPARADOR PLÁSTICO DE DOBRADIÇA 52x42x16mm**
*52x42x16mm PLASTIC HINGE SHIM*
SEPARADOR PLASTIC DE BISAGRAS 52x42x16mm

**NATURE**
*NATURE*
NATURE

## F31 — 14

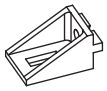

**SUPORTE ANGULAR PLÁSTICA 22x15x12mm**
*22x15x12mm PLASTIC ANGLE BRACKET*
ESCUADRA DE ANGULO PLASTIC 22x15x12mm

**NATURE**
*NATURE*
NATURE

## F32 — 7



**TAMBOR MINIFIX 15mm**
*15mm CAM LOCK NUT*
TAMBOR MINIFIX 15mm

## F33 — 6



**TAMPA PLÁSTICA MINIFIX 15mm**
*15mm PLASTIC CAM LOCK COVER*
CUBIERTA PLASTIC MINIFIX 15mm

**NATURE**
*NATURE*
NATURE

## F34 — 36



**TAPA FURO ADESIVO 12mm**
*12 mm ADHESIVE HOLE COVERS*
CUBRE ORIFICIOS ADHESIVO DE 12 mm

**NATURE**
*NATURE*
NATURE

## A40 — 3

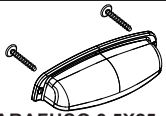

**PUXADOR FLAMENCO COBRE COM PARAFUSO 3,5X25**
*FLAMENCO COPPER HANDLE WITH 3.5X25 SCREW*
TIRADOR FLAMENCO COBRE CON TORNILLO 3,5X25

**CÓDIGO - 202715**
*CODE - 202715*
CÓDIGO - 202715

## A41 — 2



**PUXADOR FLAMENCO COBRE COM PARAFUSO 3,5X25**
*FLAMENCO COPPER HANDLE WITH 3.5X25 SCREW*
TIRADOR FLAMENCO COBRE CON TORNILLO 3,5X25

**CÓDIGO - 202716**
*CODE - 202716*
CÓDIGO - 202716

**Ferramentas para montagem e instalação** / *Tools for assembly and installation* / Herramientas de montaje e instalación
**Não fornecidas** / *Not Provided* / No Provisto



**PARAFUSADEIRA**
*POWER SCREWDRIVER*
DESTORNILLADOR



**FURADEIRA**
*DRILL*
TALADRO



**NÍVEL**
*LEVEL*
NIVEL




**TRENA**
*TAPE MEASURE*
CINTA METRICA



**MARTELO**
*HAMMER*
MARTILLO



**CHAVE PHILIPS E FENDA**
*PHILLIPS SCREWDRIVER*
LLAVE PHILIPS



**MONTAGEM**
*ASSEMBLY*
MONTAJE

## PASSO 1
*STEP 1*
PASO 1

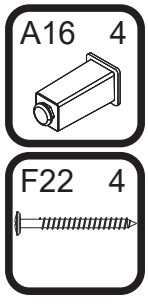


**1 - Alinhar os pés A16 com os furos da base 18 e fixá-los com os parafusos F22 (5x50mm)**

*1 - Align feet A16 with the holes in base 18 and secure them with screws F22 (5×50 mm)*

1 - Alinee los pies A16 con los orificios de la base 18 y fíjelos con los tornillos F22 (5×50 mm)

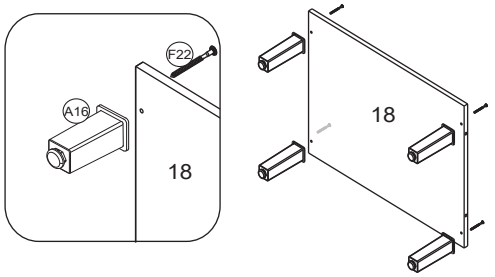


## PASSO 2
*STEP 2*
PASO 2

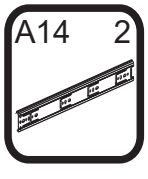


**1 - Para montagem das corrediças na gaveta é necessário primeiramente separar o conjunto**
**2 - Levante a trava indicada no desenho abaixo e puxe a peça até separá-las totalmente**

*1 - To assemble the slide (runners) on the drawer, you must first separate the assembly*
*2 - Lift the lock indicated in the drawing below and pull the piece until it is completely separated*

1 - Para montar la guía en los cajone, primero debe separar el conjunto
2 - Levante el pestillo que se muestra en el dibujo inferior y tire de la pieza hasta separarla por completo

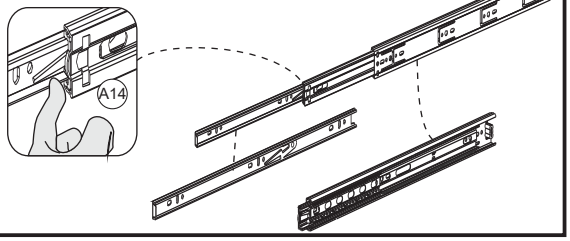

## PASSO 3
*STEP 3*
PASO 3

F17 6

F23 12

F5 4

F7 4

**1 - Fixar os afastadores 20 nas marcações das laterais inferiores 16 e 17 utilizando os parafusos F17 (3,5x25mm)**
**2 - Posicione as cantoneiras F5 na borda traseira das peças 16 e 17 e fixe-as com os parafusos F23 (4x14mm)**
**3 - Inserir as cavilhas F7 (8x30mm) no topo das peças 16 e 17**

*1 - Secure spacers 20 to the markings on sides 16 and 17 using screws F17 (3.5x25 mm)*
*2 - Position corner braces F5 on the back edge of parts 16 and 17 and secure them with screws F23 (4×14 mm)*
*3 - Insert dowel pins F7 (8x30 mm) into to parts 16 and 17*

1 - Fije los separadores 20 a las marcas de los laterales 16 y 17 con los tornillos F17 (3,5x25 mm)
2 - Coloque las cantoneras F5 en el borde posterior de las piezas 16 y 17 y fíjelas con los tornillos F23 (4×14 mm)
3 - Inserte los tarugos F7 (8x30 mm) en las piezas 16 y 17

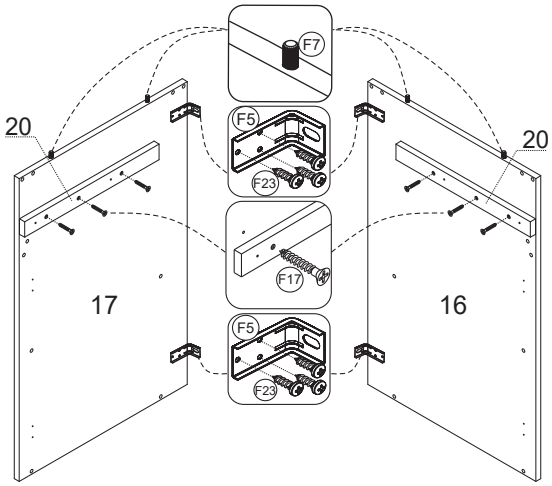


## PASSO 4
*STEP 4*
PASO 4

F5 2

F23 6

F7 4

**1 - Posicione as cantoneiras F5 na borda traseira das peças 1 e 2 e fixe-as com os parafusos F23 (4x14mm)**
**2 - Com o parafuso F23 (4x14mm), fixe o calço da dobradiça A8 nas marcações frontais das peças 1 e 2**
**3 - Inserir as cavilhas F7 (8x30mm) no topo das peças 1 e 2**

*1 - Position corner braces F5 on the back edge of parts 1 and 2 and secure them with screws F23 (4×14 mm)*
*2 - Using screw F23 (4×14mm), secure hinge base plate A8 the front markings on parts 1 and 2*
*3 - Insert dowel pins F7 (8x30 mm) into to parts 1 and 2*

1 - Coloque las cantoneras F5 en el borde posterior de las piezas 1 y 2 y fíjelas con los tornillos F23 (4×14 mm)
2 - Utilizando el tornillo F23 (4×14 mm), fije la cuña de la bisagra A8 las marcas frontales de la pieza 1 y 2
3 - Inserte los tarugos F7 (8x30 mm) en las piezas 1 y 2

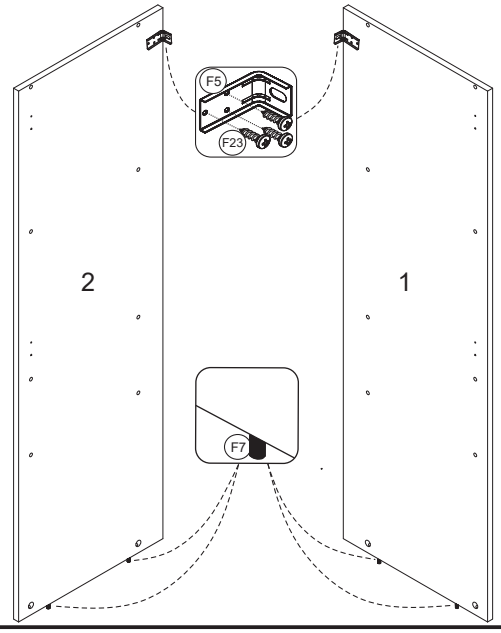


## PASSO 5
*STEP 5*
PASO 5

A14 2

F15 6

**1 - Fixe as corrediças A14 nas marcações dos afastadores 20 utilizando o parafuso F15 (3,5x14mm)**

*1 - Secure drawer slides A14 to the markings on the spacers 20 using screw F15 (3.5x14 mm)*

1 - Fije las guías A14 las marcas de los separadores 20 con el tornillo F15 (3,5 x 14 mm)

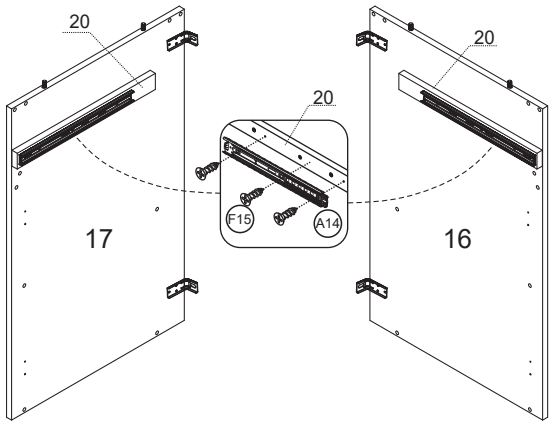


## PASSO 6
*STEP 6*
PASO 6

F28 8

F9 1

**1 - Fixar as peças 18 e 19 nas laterais 16 e 17 com parafusos F28 (7x40mm), utilizando a chave zeta F9**

*1 - Secure parts 18 and 19 to sides 16 and 17 with screws F28 (7×40 mm), using S-shaped hex key F9*

*1* - Fije las piezas 18 y 19 a los laterales 16 y 17 con los tornillos F28 (7×40 mm), utilizando la llave zeta F9

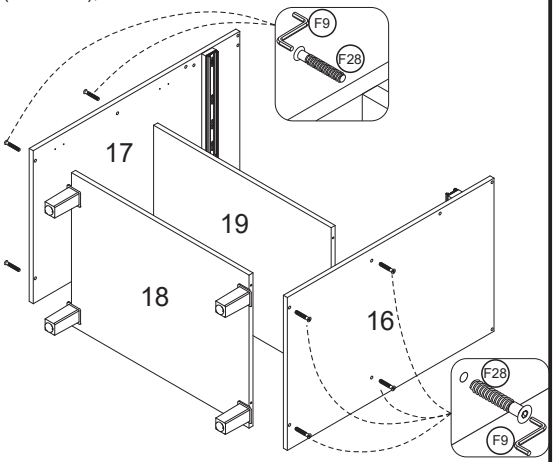


## PASSO 7
*STEP 7*
PASO 7

F28 6

F9 1

F7 6

**1 - Inserir as cavilhas F7 (8x30mm) nas travessas sup. 22 e na travessa frontal 21**
**2 - Fixar as travessas superiores 22 e a travessa frontal 21 na laterais 16 e 17 com o parafuso F28 (7x40mm), utilizando a chave zeta F9**

*1 - Insert the dowels F7 (8x30mm) into the upper crosspieces 22 and the front crosspiece 21*
*2 - Secure the crosspieces 22 end 21 on the sides 16 end 17 with screw F28 (7×40 mm), using S-shaped hex key F9*

1 – Inserte los tarugos F7 (8x30mm) en el larguero 22 y el larguero frontal 21
2 - Fije los largueros 22 y el largueros frontal 21 a los laterales 16 y 17 con el tornillo F28 (7×40 mm), utilizando la llave zeta F9

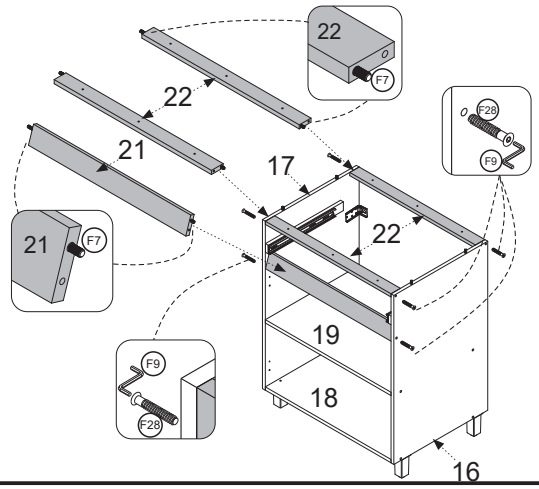

## PASSO 8
*STEP 8*
PASO 8

F18 6

**1 - Encaixar a bancada 5 nas laterais 16 e 17**
**2 - Fixar a bancada 5 nas travessas 22 com os parafusos F18 (3,5x30mm)**

*1 - Fit countertop 5 to sides 16 and 17*
*2 - Secure countertop 5 to the crosspieces 22 with screws F18 (3.5×30 mm)*

1 - Encaje la encimera 5 a los laterales 16 y 17
2 - Fije la encimera 5 a los largueros 22 con tornillos F18 (3,5×30 mm)

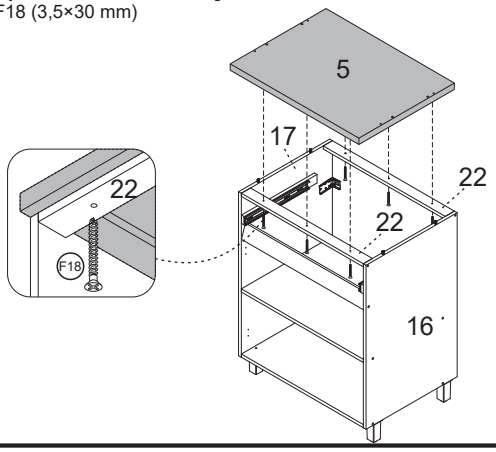


## PASSO 9
*STEP 9*
PASO 9

F28 16

F9 1

**1 - Fixar as laterais 1 e 2 nas peças 3 com os parafusos F28 (7x40mm), utilizando a chave zeta F9**

*1 - Secure side 1 and 2 to parts 3, with screws F28 (7x40 mm), using S-shaped hex key F9*

1 - Fije el lateral 1 y 2 a las partes 3, con tornillos F28 (7 x 40 mm), utilizando la llave zeta F9

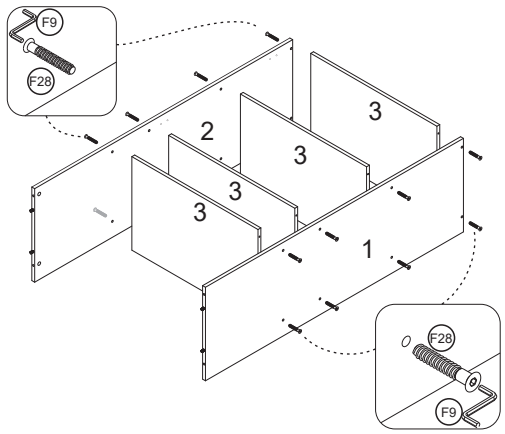


## PASSO 10
*STEP 10*
PASO 10

F27 4

F32 4

**1 - Inserir o minifix F27 na peça 5 do conjunto montado inferior**
**2 - Encaixar o conjunto montado superior no conjunto inferior**
**3 - Inserir o tambor do minifix F32 nas laterais 1 e 2 e utilizar uma chave philips para girar o tambor até travar na haste do parafuso**

*1 - Insert overlay hinge F27 into part 5 of the lower assembled set*
*2 - Fit the upper assembled set into the lower assembled set*
*3 - Insert cam lock nut F32 into sides 1 and 2 and use a Philips screwdriver to turn the nut until it locks onto the cam lock screw*

1 - Inserte el minifix F27 en la pieza 5 del conjunto montado inferior
2 - Encaje el conjunto montado superior en el conjunto inferior
3 - Inserte el tambor del minifix F32 en los laterales 1 y 2 y utilice un destornillador philips para girar el tambor hasta que encaje en el vástago del tornillo

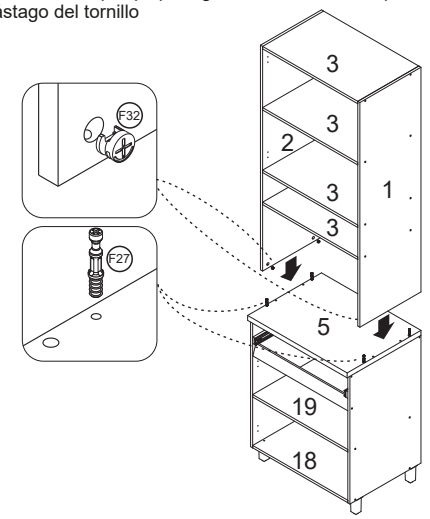


## PASSO 11
*STEP 11*
PASO 11

F29 82

F11 25

**1 - Alinhar a peça 14 e fixá-la com pregos F29 (10x10) na parte de cima e nas laterais, e alinhar as demais peças 14, 13 e 11 e fixá-las com os pregos F29 (10x10) nas laterais**
**2 - Alinhar a peça 12 e fixá-la com pregos F29 (10x10) na base e nas laterais, e alinhar a peça 10 fixá-la nas laterais**
**4 - Na junção entre as peças 14, 13, 11, 10 e 12 utilizar os pregos F29 (10x10) com o fixador metálico F11**

*1 - Align part 14 and secure it with nails F29 (10×10) on the top and sides, and align the other parts14, 13 and 11 and secure them with nails F29 (10×10) on the sides*
*2 - Align part 12 and secure it with nails F29 (10×10) on the base and sides, and align the part 10 and secure it on the sides*
*4 - At the junction between parts 14, 13, 11, 10 end 12, use nails F29 (10×10) with metal fastener F11*

1 - Alinee la pieza 14 y fíjela con clavos F29 (10×10) en la parte superior y en los laterales, y alinee las otras piezas 14, 13 y 11 y fíjelas con clavos F29 (10×10) en los laterales
2 - Alinee la pieza 12 y fíjela con clavos F29 (10×10) a la base y a los laterales, y alinee la pieza 10 y fíjela a los laterales
4 - Al unir las piezas 14, 13, 11, 10 Y 12, utilice clavos F29 (10×10) con el sujetador metálico F11

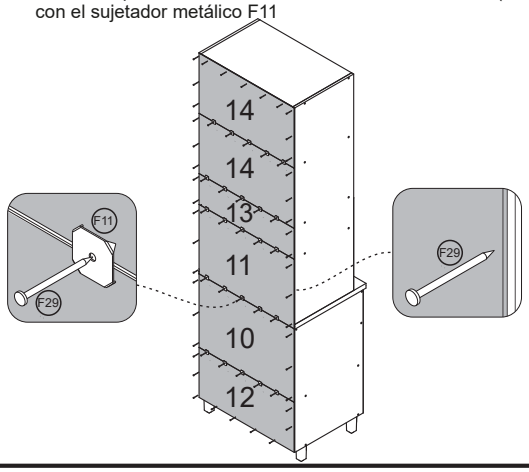


## PASSO 12
*STEP 12*
PASO 12

F31 14

F23 28

F20 2

**1 - Colocar as molduras 7 na parte frontal do paneleiro e fixá-las nas laterais 1 e 2 com os acessórios F31 e parafusos F23(4x14mm)**
**2 - Colocar as molduras 9 na parte frontal do paneleiro e fixá-las nas laterais 16 e 17 com os acessórios F31 e parafusos F23 (4x14mm)**
**3 - Fixar as molduras laterais 7 na moldura 8 com o parafuso F20 (3,5x50mm)**

*1 - Place moldings 7 on the front of the panel and secure them on sides 1 and 2 with accessories F31 and screws F23 (4×14 mm)*
*2 - Place moldings 9 on the front of the panel and secure them on sides 16 and 17 with accessories F31 and screws F23 (4×14 mm)*
*3 - Secure side molding 7 to upper molding 8 with screw F20 (3.5x50mm)*

1 - Coloque los marcos 7 en la parte delantera del cacerolero y fíjelos a los laterales 1 y 2 con los herrajes F31 y los tornillos F23 (4×14 mm)
2 - Coloque los marcos 9 en la parte delantera del cacerolero y fíjelos a los laterales 16 y 17 con los herrajes F31 y los tornillos F23 (4×14mm)
3 - Fije los marcos laterales 7 a lo marco superior 8 con el tornillo F20 (3,5x50mm)

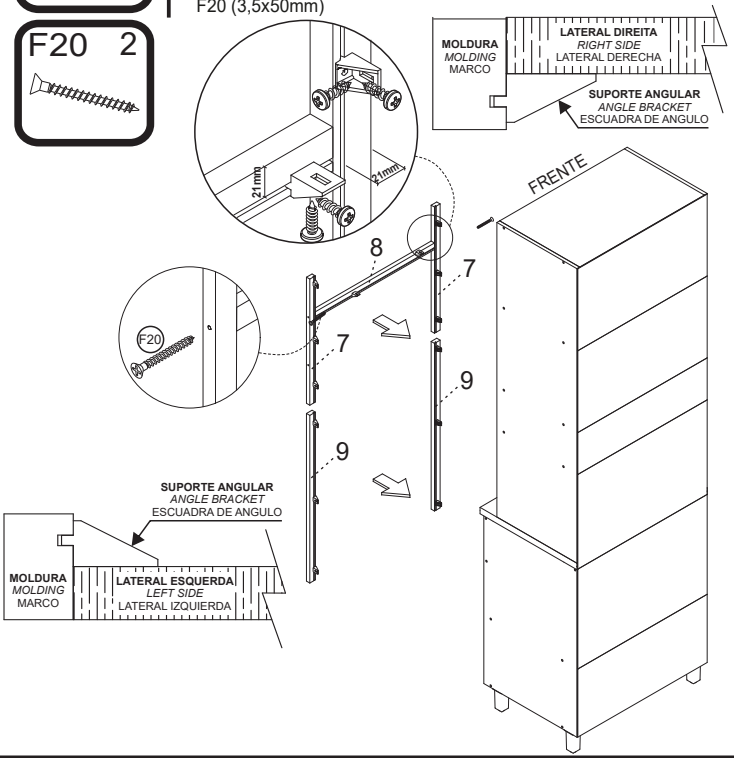

## PASSO 13
*STEP 13*
PASO 13

F19 2

F27 4

**1 - Inserir as cavilhas F27 (8x30mm) nas peças 23, 24 e 25.**
**2 - Encaixar a peça 15 entre as laterais 23 e 24**
**3 - Fixar as peças com os parafusos F19 (3,5x40mm)**
**4 - Encaixar o fundo 15 no conjunto**

*1 - Insert dowel pins F27 (8×30 mm) into parts 23, 24 and 25*
*2 - Fit part 15 between sides 23 and 24*
*3 - Secure the parts with screws F19 (3.5×40 mm)*
*4 - Fit drawer bottom 15 into the assembly*

1 - Inserte los tarugos F27 (8×30 mm) en las piezas 23, 24 y 25
2 - Encaje la pieza 15 entre los laterales 23 y 24
3 - Fije las piezas con tornillos F19 (3,5×40 mm)
4- Coloque la parte inferior 15 en el conjunto.

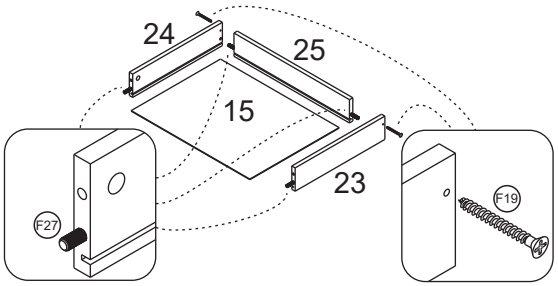


## PASSO 14
*STEP 14*
PASO 14

F27 2

F32 2

**1 - Inserir os minifix F27 na peça 26**
**2 - Encaixar a peça 26 no conjunto montado no passo anterior**
**3 - Encaixar o tambor do minifix F32 nas laterais de gaveta e utilizando uma chave philips para girar até travar.**

*1 - Insert overlay hinge F27 into part 26*
*2 - Fit part 26 into the assembly completed in the previous step*
*3 - Fit cam lock nut F32 onto the drawer sides, use a Philips screwdriver and turn it until it locks into place.*

1 - Inserte el minifix F27 en la pieza 26
2 - Encaje la pieza 26 en el conjunto montado en El paso anterior
3 - Encaje el tambor del minifix F32 en los laterales del cajón utilizando un destornillador philips para girar hasta que encaje

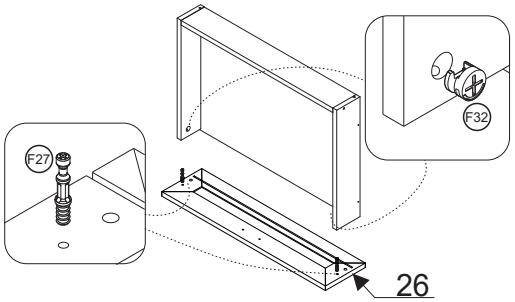


## PASSO 15
*STEP 15*
PASO 15

**1 - Fixar as dobradiças A31 nas portas 4 e 27 com parafuso F23 (4x14mm)**

*1 - Secure hinges A31 on doors 4 and 27 with screw F23 (4x14 mm)*

1 - Fije las bisagras A31 a las puertas 4 y 27 con el tornillo F23 (4×14 mm)

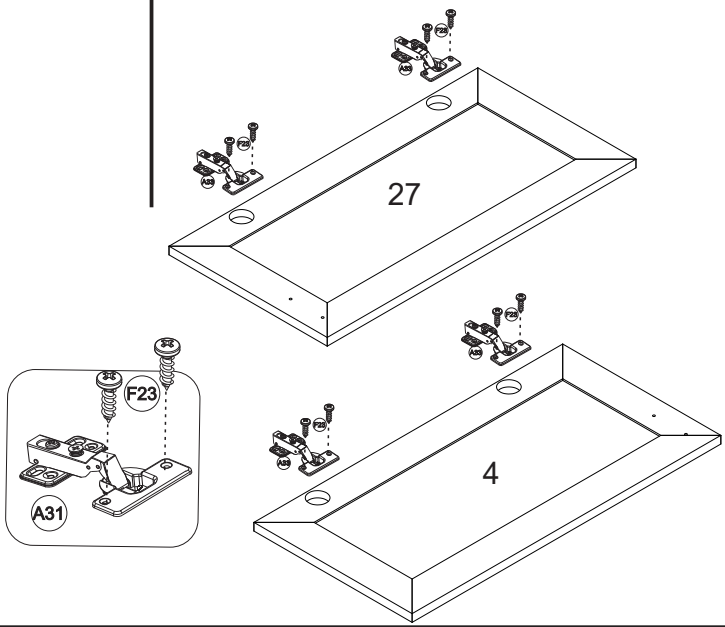


## PASSO 16
*STEP 16*
PASO 16

F23 4

A33 2

**1 - Fixar as dobradiças A33 nas portas 6 com parafuso F23 (4x14mm)**
**2 - Repetir o processo para montagem da outra porta**

*1 - Secure hinges A33 on doors 6 with screw F23 (4x14 mm)*
*2 - Repeat the process to assemble the other door*

1 - Fije las bisagras A33 a las puertas 6 con el tornillo F23 (4×14 mm)
2 - Repita el proceso para montar la otra puerta

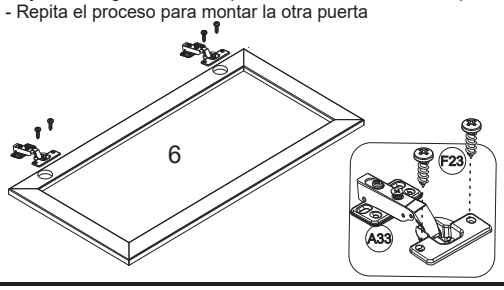


## PASSO 17
*STEP 17*
PASO 17

F23 8

F24 8

F30 4

1 - **Para montar a porta 6, posicione as dobradiças nas marcações e fixe-as com o parafuso F23 (4x14 mm)**
2 - **Para montar as portas 4 and 27, posicione as dobradiças junto com os afastadores F30 nas marcações e fixe-os com o parafuso A24 (4x30 mm)**

1 - *To assemble door 6, position the hinges on the markings and fasten them with screw F23 (4x14 mm)*
*2 - To assemble doors 4 and, position the hinges together with the spacers F30 on the markings and fasten them with screw A24 (4x30 mm)*

1 - Para montar la puerta 6, coloque las bisagras en las marcas y fíjelas con el tornillo F23 (4x14 mm)
2 - Para montar las puertas 4 y 27, coloque las bisagras junto con los separadores F30 en las marcas y fíjelos con el tornillo A24 (4x30 mm)

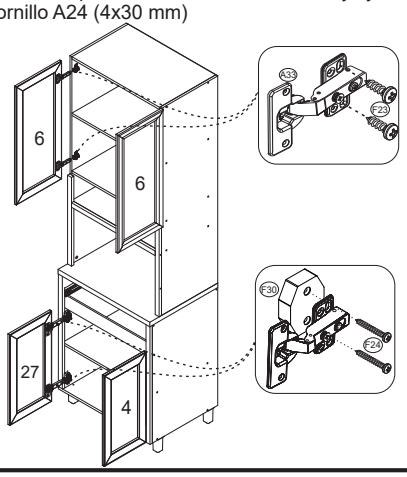


## PASSO 18
*STEP 18*
PASO 18

A41 2

A40 2

**1 - Posicione o puxador A41 na marcação 6 da porta e fixe-o utilizando o parafuso fornecido junto ao puxador**
**2 - Posicione os puxadores A40 nas marcações 4 e 27 das portas inferiores e fixe-os utilizando os parafusos fornecidos junto aos puxadores.**

*1 - Position the A41 handle at marking 6 on the door and secure it using the screw provided with the handle.*
*2 - Position the A40 handles at markings 4 and 27 on the lower doors and secure them using the screws provided with the handles.*

1 - Posicione el tirador A41 en la marca 6 de la puerta y fíjelo utilizando el tornillo suministrado con el tirador.
2 - Posicione los tiradores A40 en las marcas 4 y 27 de las puertas inferiores y fíjelos utilizando los tornillos suministrados con los tiradores.

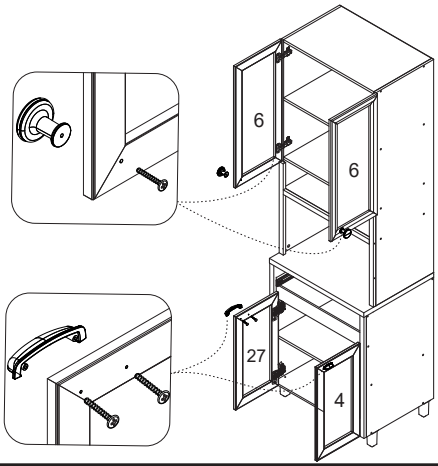

## PASSO 19
*STEP 19*
PASO 19




**1 - Encaixar a gaveta montada no produto, certificar que esteja encaixada dos dois lados**
**2 - Posicione o puxador A40 nas furações da frente de gaveta 26 e fixe-o utilizando os parafusos fornecidos com o puxador.**

*1 - Fit the assembled drawer into the product, ensuring that it is properly engaged on both sides.*
*2 - Position the A40 handle on the holes in drawer front 26 and secure it using the screws supplied with the handle.*

1 - Encaje el cajón montado en el producto, asegurándose de que quede correctamente encajado en ambos lados.
2 - Coloque el tirador A40 en los orificios del frente de cajón 26 y fíjelo utilizando los tornillos suministrados con el tirador.

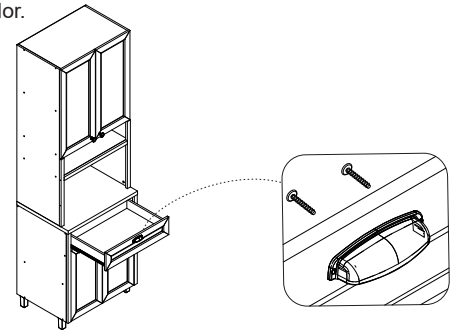

## PASSO 20
*STEP 20*
PASO 20

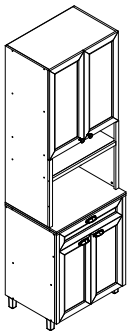

**Para regulagem das portas siga as instruções conforme números abaixo:**
**1 - Se precisar subir ou abaixar um pouco a porta desaperte um pouco os parafusos indicados com o número 1, reposicione e aperte novamente**
**2 - Se precisar empurrar a porta um pouco mais para dentro ou puxá-la para fora, desaperte um pouco o parafuso indicado com o nº 2, reposicione e aperte novamente**
**3 - Se precisar alinhar as portas um pouco mais para o centro ou em direção as laterais, utilize uma chave philips para girar o parafuso indicado com o nº 3 até posicionar a porta da forma desejada**

*To adjust the doors, follow the instructions according to the numbers below:*
*1 - If you need to raise or lower the door a little, loosen the screws indicated with # 1, reposition and tighten again*
*2 - If you need to push the door a little further in or pull it out, loosen the screw indicated by # 2 a little, reposition it and tighten it again*
*3 - If you need to align the doors a little more towards the center or towards the sides, use a Philips screwdriver to turn the screw indicated by # 3 until you position the door as desired.*

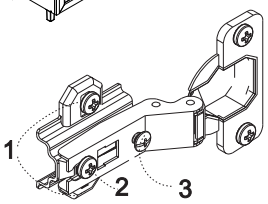


Para ajustar las puertas, siga las instrucciones de las figuras siguientes:
1 - Si necesita subir o bajar un poco la puerta, afloje los tornillos indicados con el número 1, vuelva a colocarlos y apriételos de nuevo
2 - Si necesita empujar la puerta un poco más hacia dentro o afuera, afloje un poco el tornillo indicado con el número 2, vuelva a colocarlo y apriételo de nuevo
3 - Si necesita alinear las puertas un poco más hacia el centro o hacia los lados, utilice un destornillador philips para girar el tornillo indicado con el número 3 hasta que la puerta quede colocada de la forma deseada

## PASSO 21
*STEP 21*
PASO 21

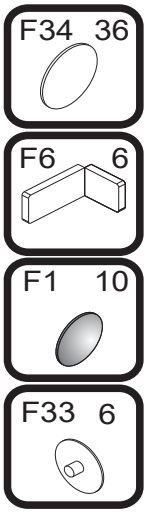


**Para fazer o acabamento dos módulos siga os passos abaixo:**
**1 - Cole o tapa furo adesivo O (12mm) sobre todos os parafusos aparentes**
**2 - Encaixe a tampa plástica P sobre todas as cantoneiras metálicas**
**3 - Cole os batentes de silicone M nos cantos superiores da porta basculante e da frente de gaveta**
**4 - Encaixe as tampas V sobre os tambores dos minifix das gavetas**

*To finish the modules, follow the steps below:*
*1 - Stick adhesive hole covers O (12 mm) over all visible screws*
*2 - Fit plastic cover P over all metal corner braces*
*3 - Stick silicone bumpers M to the upper corners of the pull-down door and drawer front*
*4 - Place the covers V over the cam lock nuts in the drawers*

Para terminar el armado de los módulos, siga los pasos que se indican a continuación:
1 - Pegue el cubre orificio adhesivo O (12 mm) sobre todos los tornillos a la vista
2 - Coloque la cubierta de plástico P sobre las cantoneras metálicas
3 - Pegue los topes M de silicona en las esquinas superiores de la puerta báscula y del frente del cajón
4 - Coloque las cubiertas V sobre los tambores de los minifix de los cajones

**ATENÇÃO: Caro(a) cliente, na ferragem desse produto contém componentes para instalação do móvel em parede de alvenaria. Para fixação do armário em paredes de gesso acartonado/drywall, é necessário adquirir, em uma loja de material de construção, a ferragem específica para esses tipos de parede.**

*ATTENTION: Dear customer, the hardware of this product contains components for installing the unit on a masonry wall. To secure the cabinet to plasterboard/drywall walls, it is necessary to purchase specific hardware for these types of walls at a hardware store.*

ATENCIÓN: Estimado cliente, los herrajes de este producto contienen componentes para instalar el mueble en un muro de mampostería. Para fijar el armario a las paredes de yeso acartonado/pared seca, tendrá que comprar los herrajes específicos para este tipo de paredes en una tienda de materiales de construcción

**OPÇÃO 1 - FIXAÇÃO GESSO/DRYWALL - BUCHA FLY**
*OPTION 1 – SECURING ON PLASTERBOARD/DRYWALL – WINGED ANCHOR*
OPCIÓN 1 - FIJACIÓN EN YESO/PARED SECA - TACO CON ALAS



**1 - Fure a parede de acordo com o diâmetro da bucha**
*1 - Drill the wall according to the anchor diameter*
1 - Taladre la pared en función



**2 - Comprima as asas da bucha antes de introduzí-la**
*2 - Compress the wings of the anchor before inserting it*
2 - Comprima las alas del taco antes de insertarlo

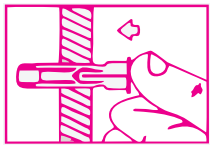

**3 - Introduza a bucha no furo da parede**
*3 - Insert the anchor into the hole in the wall*
3 - Inserte el taco en el agujero de la pared

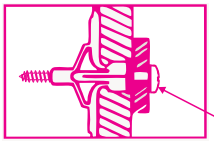

**Aperte o parafuso até a fixação estar segura**
*Tighten the screw until securely affixed*
Apriete el tornillo hasta que la fijación quede firme

**4 - Posicione o armário com a cantoneira sobre a bucha e fixe-o com um parafuso**
*4 - Position the cabinet with the corner brace over the anchor and secure it with a screw*
4 - Coloque el armario con la cantonera sobre el taco y fíjela con un tornillo

**ATENÇÃO: Caro(a) cliente, na ferragem desse produto contém componentes para instalação do móvel em parede de alvenaria. Para fixação do armário em paredes de gesso acartonado/drywall, é necessário adquirir, em uma loja de material de construção, a ferragem específica para esses tipos de parede**

*ATTENTION: Dear customer, the hardware of this product contains components for installing the unit on a masonry wall. To secure the cabinet to plasterboard/drywall walls, it is necessary to purchase specific hardware for these types of walls at a hardware store.*

ATENCIÓN: Estimado cliente, los herrajes de este producto contienen componentes para instalar el mueble en un muro de mampostería. Para fijar el armario a las paredes de yeso acartonado/pared seca, tendrá que comprar los herrajes específicos para este tipo de paredes en una tienda de materiales de construcción

**OPÇÃO 2 - FIXAÇÃO GESSO/DRYWALL - BUCHA MU**
*OPTION 2 – SECURING ON PLASTERBOARD/DRYWALL – M.U. ANCHOR*
OPCIÓN 2 - FIJACIÓN EN YESO/PARED SECA - TACO MU

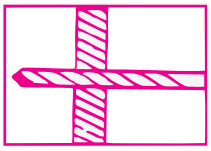

**1 - Fure a parede de acordo com o diâmetro da bucha**
*1 - Drill the wall according to the diameter of the anchor*
1 - Taladre la pared en función del diámetro del taco

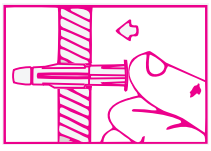

**2 - Introduza a bucha no furo da parede**
*2 - Insert the anchor into the hole in the wall*
2 - Inserte el taco en el agujero de la pared

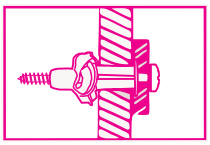

**3 - Posicione o armário com a cantoneira sobre a bucha e fixe-o com um parafuso. Aperte o parafuso até a fixação estar segura**
*3 - Position the cabinet with the corner brace over the anchor and secure it with a screw.Tighten the screw until securely affixed*
3 - Coloque el armario con la cantonera sobre el taco y fíjela con un tornillo. Apriete el tornillo hasta que la fijación quede firme

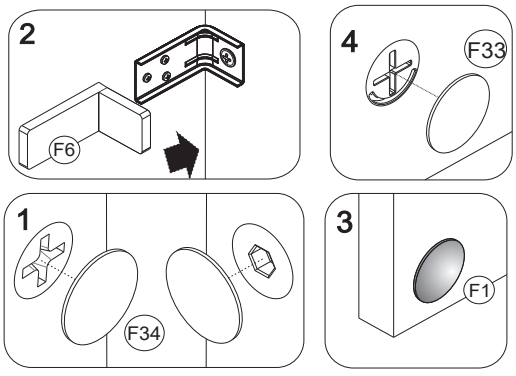

# CERTIFICADO

## — DE GARANTIA —

COZINHAS NESHER

Você acaba de adquirir um produto Nesher.
A marca especialista em cozinhas!

PRODUTO ARTESANAL
FEITO COM AMOR.

100% MDF

FSC
www.fsc.org
FSC® C16829

*Beto Rigoni*

CEO

Após a montagem, envie uma foto ou nos marque no nosso
**Instagram @cozinhasnesher.**

Vamos adorar conhecer o seu projeto e ver como os
produtos Nesher ficaram na sua casa!

nesher
cozinhas moduladas

# TERMO DE GARANTIA

**A Indústria de Móveis Nesher Ltda garante a qualidade de seus produtos contra vícios de produção, conforme a Lei 8.078/90, nos limites estabelecidos.**
**Esta garantia é válida em todo o território brasileiro, incluindo qualquer região litorânea.**
**A Nesher se reserva o direito de realizar modificações de caráter técnico, sem aviso prévio.**

## DISPOSIÇÕES E PRAZOS DE GARANTIA

A Indústria de Móveis Nesher Ltda. estipula que o produto especificado fica garantido, a partir da data de emissão da nota fiscal, por noventa (90) dias, conforme os termos da garantia legal do artigo 26, II, do CDC.

Constatando-se um eventual defeito de fabricação, o consumidor deverá entrar em contato com a loja onde adquiriu o produto. Durante o período de garantia, as partes eventualmente defeituosas serão substituídas gratuitamente por outras da mesma linha e modelo.

O projeto, a montagem e a instalação na residência do consumidor não são responsabilidades da Nesher. A montagem deve seguir as instruções fornecidas na embalagem de cada módulo.

## EXCLUSÃO DA GARANTIA

O presente termo exclui de sua garantia:

- Danos causados por acidentes, mau uso, manuseio ou deslocamento incorreto dos produtos;
- Danos causados por montagem incorreta ou em paredes inadequadas (a fixação dos armários de forma segura e garantida depende da qualidade da parede);
- Danos provenientes de agentes externos (inundações, incêndios, entre outros);
- Danos causados por produtos de limpeza não recomendados por este certificado;
- Danos provocados por agentes da natureza externa (ataque de cupins, insetos, brocas ou outras pragas);
- Despesas com transporte, frete ou seguro;
- Defeitos decorrentes do uso do produto em ambientes sujeitos a gases corrosivos, umidade excessiva, locais de altas ou baixas temperaturas, poeira ou acidez;
- A Nesher não se responsabiliza por instalação incorreta de cubas, pias, mármores, granitos ou similares;
- Também não se responsabiliza por instalações elétricas, hidráulicas e de gás, bem como por danos que possam vir a causar no produto.

## INSTRUÇÕES DE LIMPEZA E CONSERVAÇÃO:

- Utilize um pano macio levemente umedecido para remover qualquer acúmulo de poeira e sujeira superficial.
- Não utilize panos ásperos, esponjas ou qualquer outro material abrasivo que possa provocar arranhões na superfície durante o processo de limpeza.
- Após a limpeza, certifique-se de secar completamente o móvel.
- Não utilize produtos que contenham amônia para a limpeza dos móveis.
- Ao forrar seu móvel, evite utilizar plásticos ou papéis coloridos.
- Evite arrastar objetos diretamente sobre o móvel, pois isso pode resultar em riscos e danos ao acabamento.
- Proteja seu móvel contra danos causados pela exposição direta ao sol; considere o uso de cortinas ou outros meios de sombreamento.

(27) 3047-0040 cozinhasnesher

**www.cozinhasnesher.com.br**