PRODUTO CONCLUÍDO
PRODUCTO TERMINADO
FINISHED PRODUCT

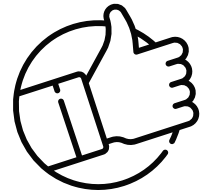

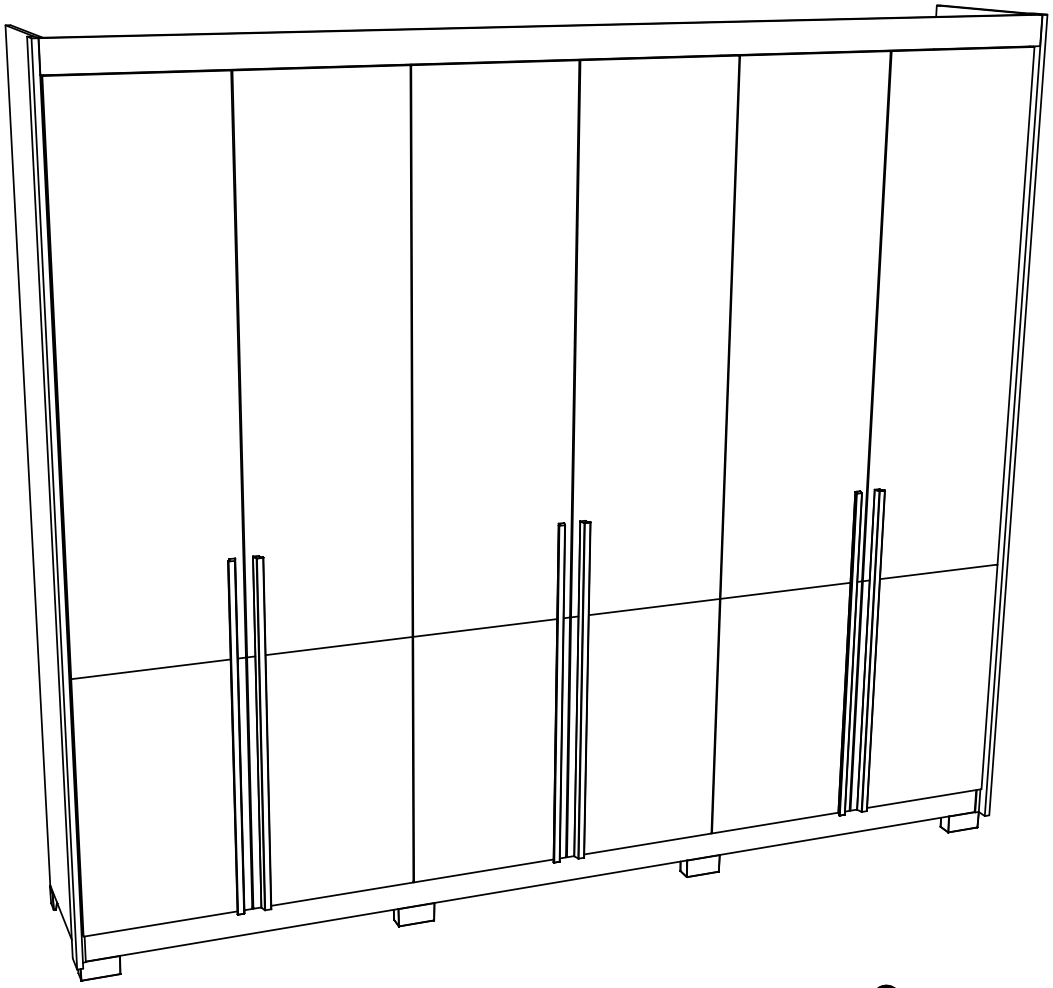

HENN

Ind. e Com. de Móveis Henn
Mondaí - SC - Brasil

+55 49 3674.3500

@moveishenn
www.henn.com.br

INSTRUÇÕES DE MONTAGEM

INSTRUCCIONES DE MONTAJE
ASSEMBLY INSTRUCTIONS

ROUPEIRO CARTER 06 PORTAS |
ARMARIO CARTER CON 6 PUERTAS | LUMIERE WARDROBE WITH 6 DOORS

D354-220 Cinamomo/Avelã
D354-221 Cinamomo/Off White

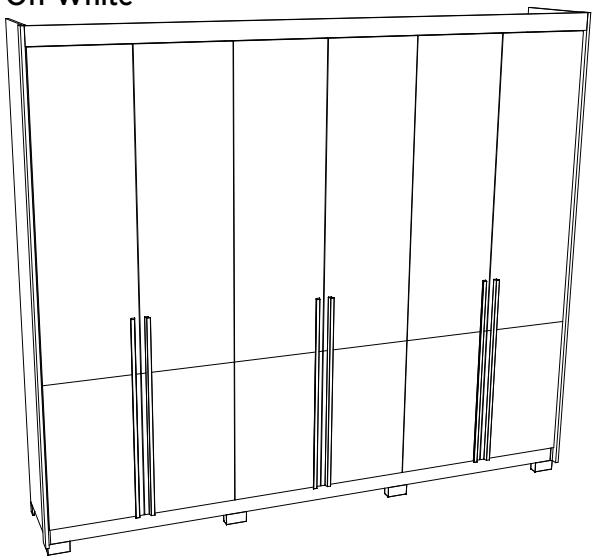

AVISO
Para limpeza de seu móvel, use uma flanela seca ou umedecida, e não utilize produtos químicos que possam danificar seu produto.

SISTEMA DE MONTAGEM
O sistema de montagem dos produtos, funciona de acordo com a ordem crescente dos números indicados no desenho. Ex: 01, 02, 03, 04... até a conclusão da montagem.

ASSISTÊNCIA TÉCNICA
Para solicitação de Assistência Técnica você consumidor deverá entrar em contato com o Lojista o qual você realizou a compra deste produto e solicitar a assistência técnica das peças avariadas. A garantia abrange todas as peças, partes e componentes que eventualmente venham apresentar defeito de fabricação no prazo de 03 (três) meses, contando a partir da entrega do produto ao consumidor, mediante nota fiscal de compra. Se houver qualquer alteração na estrutura do produto ou ocorrer defeito por negligência do montador/consumidor em relação a instrução de montagem e manuseio, não será fornecido assistência técnica gratuita.

ADVERTENCIA
Para limpieza de su móvil, use una franela seca o húmeda, y no utilice productos químicos que puedan dañar su producto.

SISTEMA DE MONTAJE
El sistema de montaje de los productos funciona de acuerdo con el orden creciente de los números indicados en el dibujo. Ej.: 01, 02, 03, 04... hasta la conclusión del montaje.

ASISTENCIA TÉCNICA
Para solicitar Asistencia Técnica, el consumidor debe comunicarse con el Comercio que usted realizó la compra de este producto y solicita asistencia técnica para las partes dañadas. La garantía cubre todas las partes, piezas y componentes que eventualmente puedan presentar defecto de fabricación en el plazo de 03 (tres) meses, contados a partir de la entrega del producto al consumidor, mediante factura de compra. Si se produce algún cambio en la estructura del producto o se produce un defecto por negligencia del montador/consumidor en relación con las instrucciones de montaje y manipulación, no se prestará asistencia técnica gratuita.

NOTICE
To clean your furniture, use a dry or wet cloth, and do not use chemicals that may damage your product.

ASSEMBLY SYSTEM
The products' assembly system works according to the increasing order of the indicated numbers. For example: 01, 02, 03, 04 ... to the end of the assembly.

TECHNICAL ASSISTANCE
To request Technical Assistance, the consumer must contact the retailer from whom you purchased this product and request technical assistance for the damaged parts. The warranty covers all parts, parts and components that may eventually present a manufacturing defect within a period of 03 (three) months, counting from the delivery of the product to the consumer, by means of a purchase invoice. If there is any change in the structure of the product or defect occurs due to negligence of the assembler/consumer in relation to the assembly and handling instruction, free technical assistance will not be provided.

ACESSÓRIOS | ACCESORIOS | ACCESSORIES

A x37 Parafuso 3,5x40mm CHT	**B** x6 Parafuso 4,0x35mm CHT	**C** x14 Parafuso 4,0x25mm CHT	**D** x20 Parafuso 4,0x22mm MET FLA
E x24 Parafuso 3,5x25mm FLA	**F** x76 Parafuso 3,0x16mm CHT	**G** x212 Parafuso 3,5x12mm CHT	**H** x92 Cavilha Plástica 5x25mm
I x8 Prego 12x12 Anelado	**J** x166 Prego 10x10	**K** x44 Fixador de Fundo	**L** x10 Cantoneira Plástica 20x20
M x10 Cantoneira de Fixação Zamac	**N** x16 Cantoneira Suporte Triangular	**O** x4 Pares Corrediça Telescópica 300x30mm	**P** x6 Suporte Cabideiro Oblongo
Q x8 Distânciador Plástico	**R** x30 Calço Metal 5mm	**S** x30 Dobradiça Metal 26mm Colo Alto	**T** x20 Porca Sextavada
U x8 Pé U 50x40x100mm	**V** x6 Perfil Puxador Revestido MDF 930mm	**W** x3 Cabideiro Oblongo 839mm Estriado	**X** x3 Perfil H Trama 1673mm
Y x2 Sachê de Cola	**Z** x102 Adesivo Tapa Parafuso 10mm	**AA** x3 Giz de Correção	**AB** x1 Etiqeta Resinada

MONTAGEM 12 | MONTAJE 12 | ASSEMBLY 12

ACESSÓRIOS REQUERIDOS

Z		102
AA		03
AB	HENN	01

Pesos máximos recomendados com carga distribuída
Peso máximo recomendado con la carga distribuida
Recommended maximum weight with distributed load.

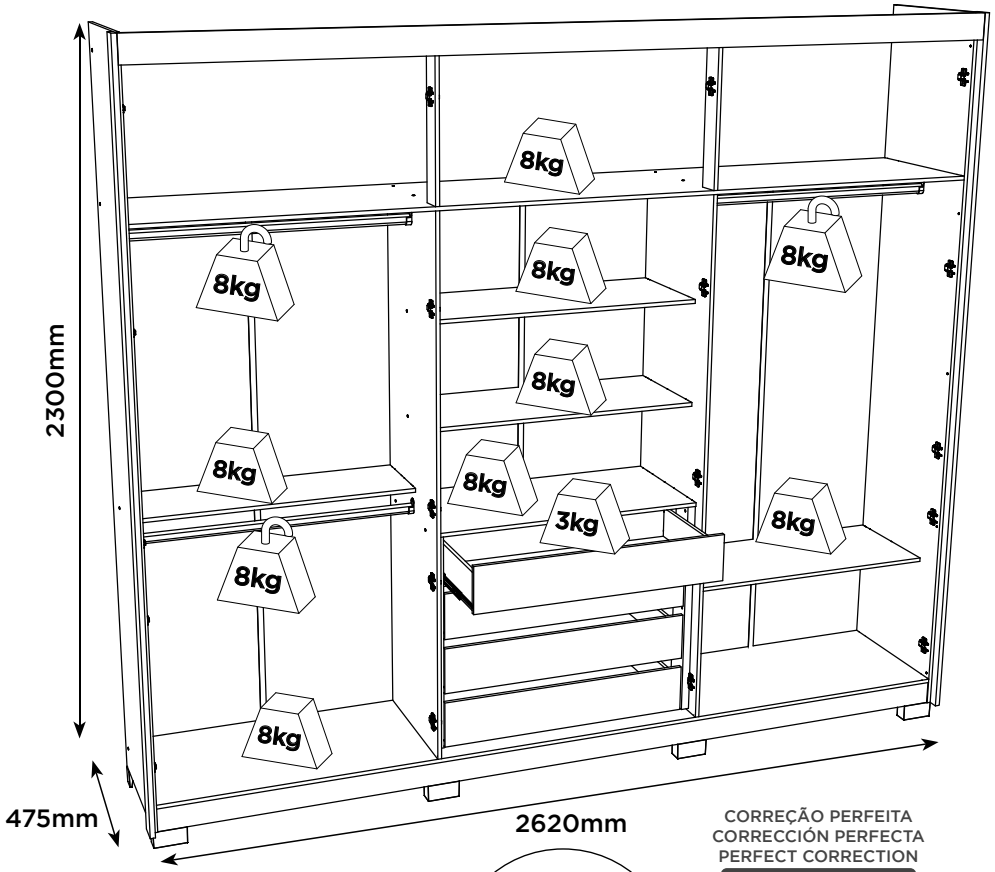

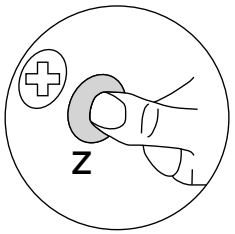

CORREÇÃO PERFEITA
CORRECCIÓN PERFECTA
PERFECT CORRECTION

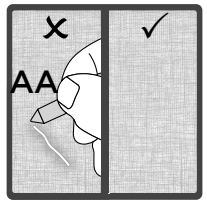

MONTAGEM 11 | MONTAJE 11 | ASSEMBLY 11

PEÇAS REQUERIDAS

26	PORTA INFERIOR	x6
27	PORTA	x6
28	APLIQUE	x6

ACESSÓRIOS REQUERIDOS

E		24
F		60
V		06
W		03

FERRAMENTAS NECESSÁRIAS

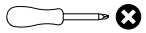

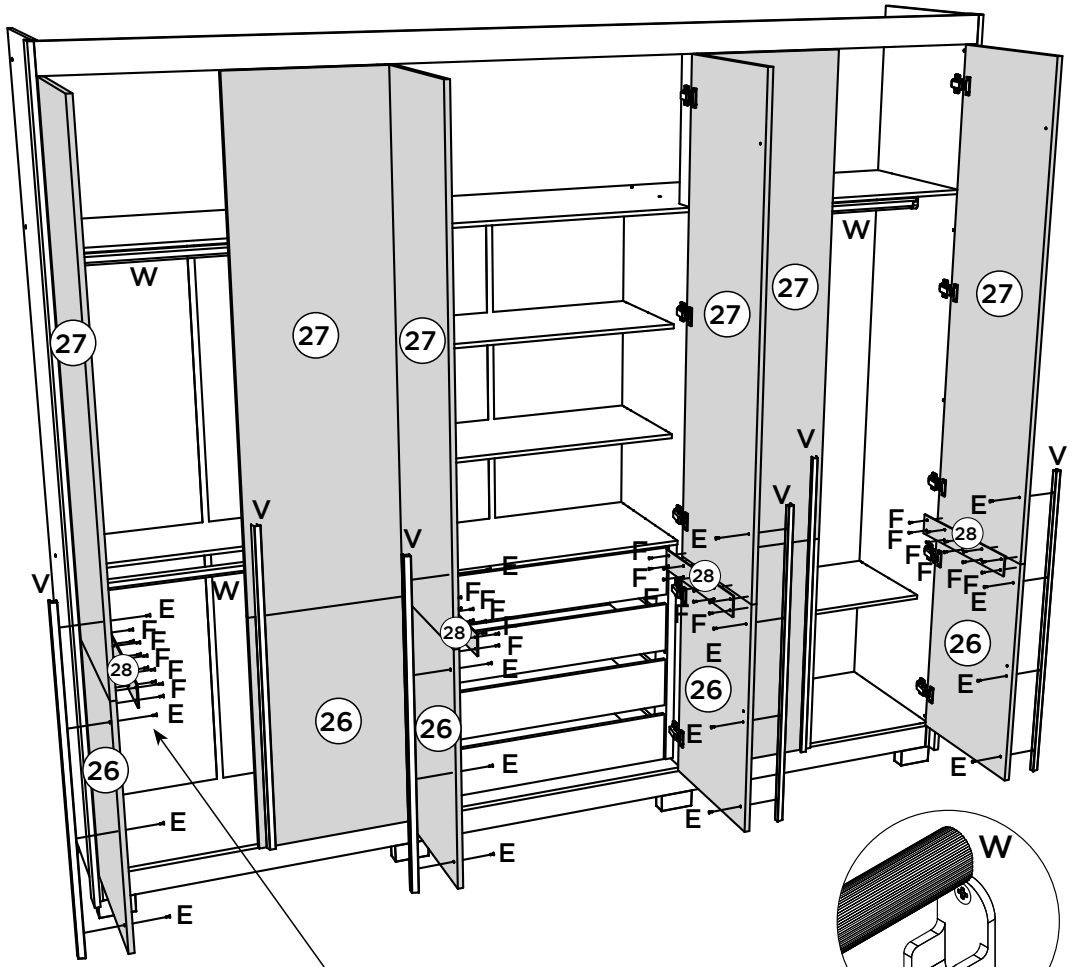

Após fixar a Porta Inferior (26) e a Porta (27), utilize o Aplique (28) para uni-las e garantir o alinhamento entre as peças.

Después de fijar la Puerta Inferior (26) y la Puerta (27), utilice el Aplique (28) para unirlas y garantizar la alineación entre las piezas.

After securing the Lower Door (26) and the Door (27), use the Applique (28) to join them and ensure proper alignment between the pieces.

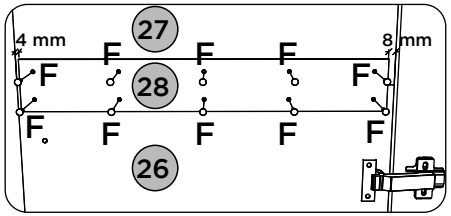

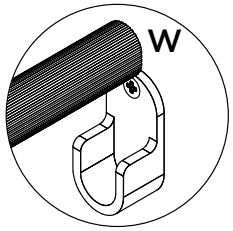

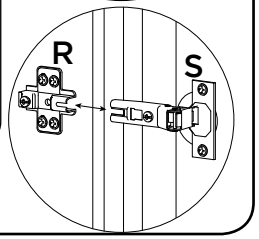

PARAFUSOS EM ESCALA 1:1 | TORNILLOS A ESCALA 1:1 | 1:1 SCALE SCREWS

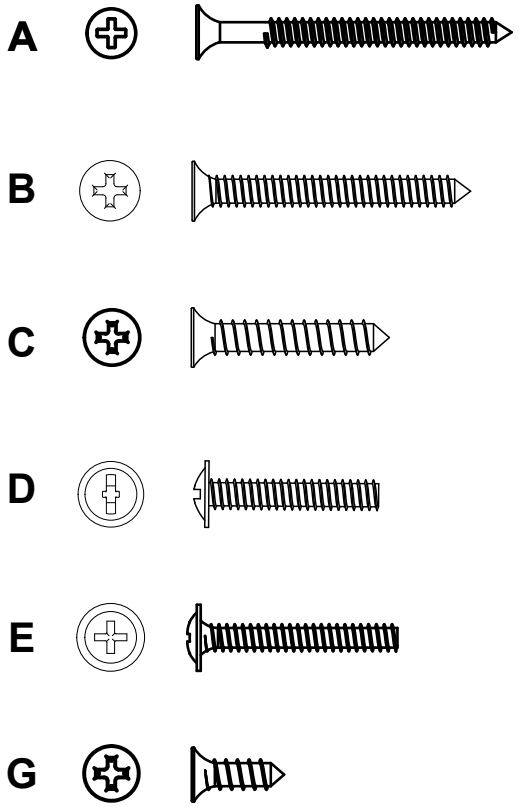

LISTA DE PEÇAS | LISTA DE PIEZAS | LIST OF PIECES

Item	Caixa Caja Box	Qtd Ctd Qty	Descrição Descripción Description	Dimensões (mm) | Dimensiones (mm) | Dimensions (mm)		
				Comprimento Largo Length	Largura Ancho Width	Espessura Grosor Thickness
1	2/3	1	RODAPÉ FRONTAL | ZÓCALO FRONTAL | FRONT TOE KICK	2565	73	12
2	1/3	2	TRAVESSA DO RODAPÉ | TRAVESAÑO DEL ZÓCALO | TOE KICK CROSSBAR	411	73	12
3	2/3	1	RODAPÉ TRASEIRO | ZÓCALO TRASERO | REAR TOE KICK	2565	73	12
4=14	2/3	1	TAMPO BASE | CUBIERTA BASE | BASE TOP	2565	445	12
5	1/3	1	DIVISÃO ESQUERDA | DIVISIÓN IZQUIERDA | LEFT DIVIDER	1659	445	12
6	2/3	1	TAMPO DAS GAVETAS | FRENTE DE LOS CAJONES DRAWER FRONT PANEL	847	400	12
7=15	1/3	2	PRATELEIRA | ESTANTE | SHELF	847	350	12
8	1/3	1	DIVISÃO DIREITA | DIVISIÓN DERECHA | RIGHT DIVIDER	1659	445	12
9	1/3	1	PRATELEIRA DO VARÃO | ESTANTE DEL ARMARIO | CLOSET ROD SHELF	847	250	12
10	1/3	1	LATERAL ESQUERDA | LATERAL IZQUIERDO | LEFT SIDE PANEL	2250	445	12
11	2/3	1	CHÃO DO MALEIRO | BASE DEL MALETERO | TOP COMPARTMENT FLOOR	2565	445	12
12	1/3	2	RIPA DO MALEIRO | LISTÓN DEL MALETERO | TOP COMPARTMENT CLEAT	414	73	12
13	1/3	2	RIPA LATERAL | LISTÓN LATERAL | SIDE CLEAT	677	80	25
14=4	2/3	1	TAMPO BASE | CUBIERTA BASE | BASE TOP	2565	445	12
15=7	1/3	2	PRATELEIRA | ESTANTE | SHELF	847	350	12
16	1/3	1	LATERAL DIREITA | LATERAL DERECHO | RIGHT SIDE PANEL	2250	445	12
17	2/3	2	MOLDURA LATERAL | MOLDURA LATERAL | SIDE TRIM	2250	60	15
18	2/3	1	MOLDURA TRASEIRA | MOLDURA TRASERA | REAR TRIM	2588	28	15
19	2/3	1	MOLDURA SUPERIOR | MOLDURA SUPERIOR | TOP TRIM	2588	80	15
20	2/3	1	FUNDO SUPERIOR | FONDO SUPERIOR | TOP BACK PANEL	2585	432	3
21	1/3 e 2/3	6	FUNDO | FONDO | BACK PANEL	1677	427	3
22	1/3	4	FRENTE DE GAVETA | FRENTE DE CAJÓN | DRAWER FRONT	789	145	12
23	1/3	8	LADO DE GAVETA | LATERAL DE CAJÓN | DRAWER SIDE	350	110	12
24	2/3	4	FUNDO DE GAVETA RECORTADO | FONDO DE CAJÓN RECORTADO | CUT-OUT DRAWER BOTTOM	759	361	3
25	2/3	4	RIPA DE TRÁS | LISTÓN TRASERO | REAR CLEAT	772	110	12
26	3/3	6	PORTA MENOR | PUERTA PEQUEÑA | SMALL DOOR	674	427	15
27	3/3	6	PORTA | PUERTA | DOOR	1415	427	15
28	1/3	6	APLIQUE | APLIQUE | APPLIQUE	415	60	3

MONTAGEM 10 | MONTAJE 10 | ASSEMBLY 10

PEÇAS REQUERIDAS

25	RIPA DE TRÁS	x4

ACESSÓRIOS REQUERIDOS

F		16
G		24
I		08
N		16
O		08

FERRAMENTAS NECESSÁRIAS

Y	

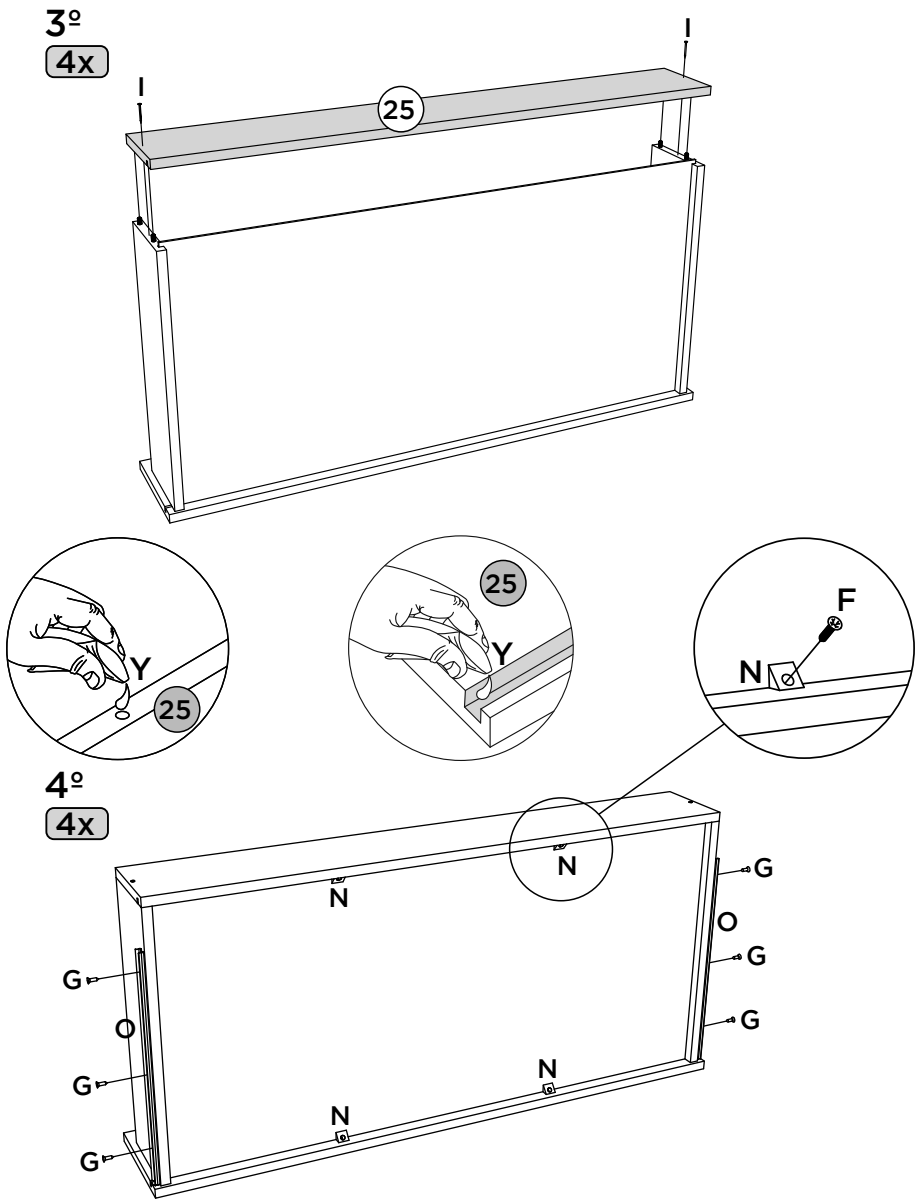

MONTAGEM 9 | MONTAJE 9 | ASSEMBLY 9

ITM/D354-

PEÇAS REQUERIDAS

22	FRENTE DE GAVETA	x4
23	LADO DE GAVETA	x8
24	FUNDO DE GAVETA RECORTADO	x4

ACESSÓRIOS REQUERIDOS

G		16
M		08
Y		

FERRAMENTAS NECESSÁRIAS

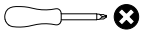

1º

4x

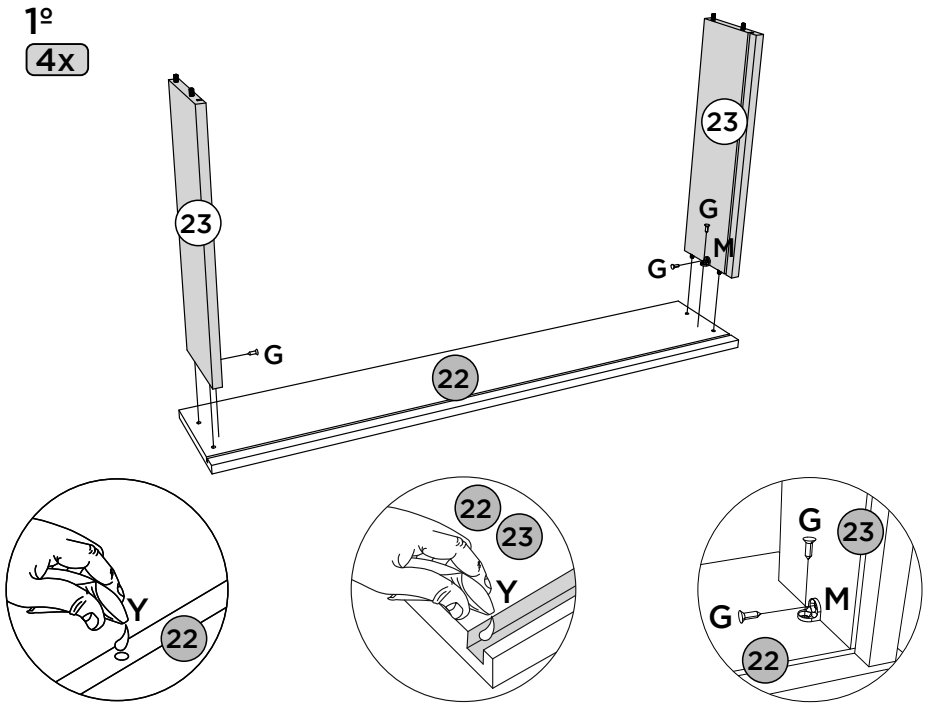

2º

4x

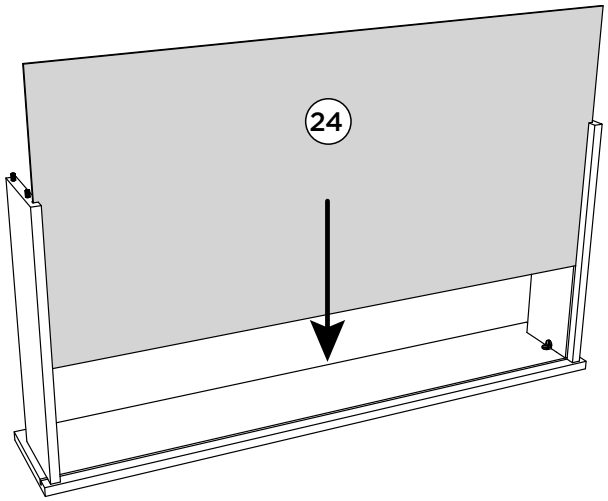

VISTA EXPLODIDA DAS PEÇAS | VISTA DESPIECE DE LAS PIEZAS | EXPLODED VIEW OF THE PARTS.

ITM/D354-

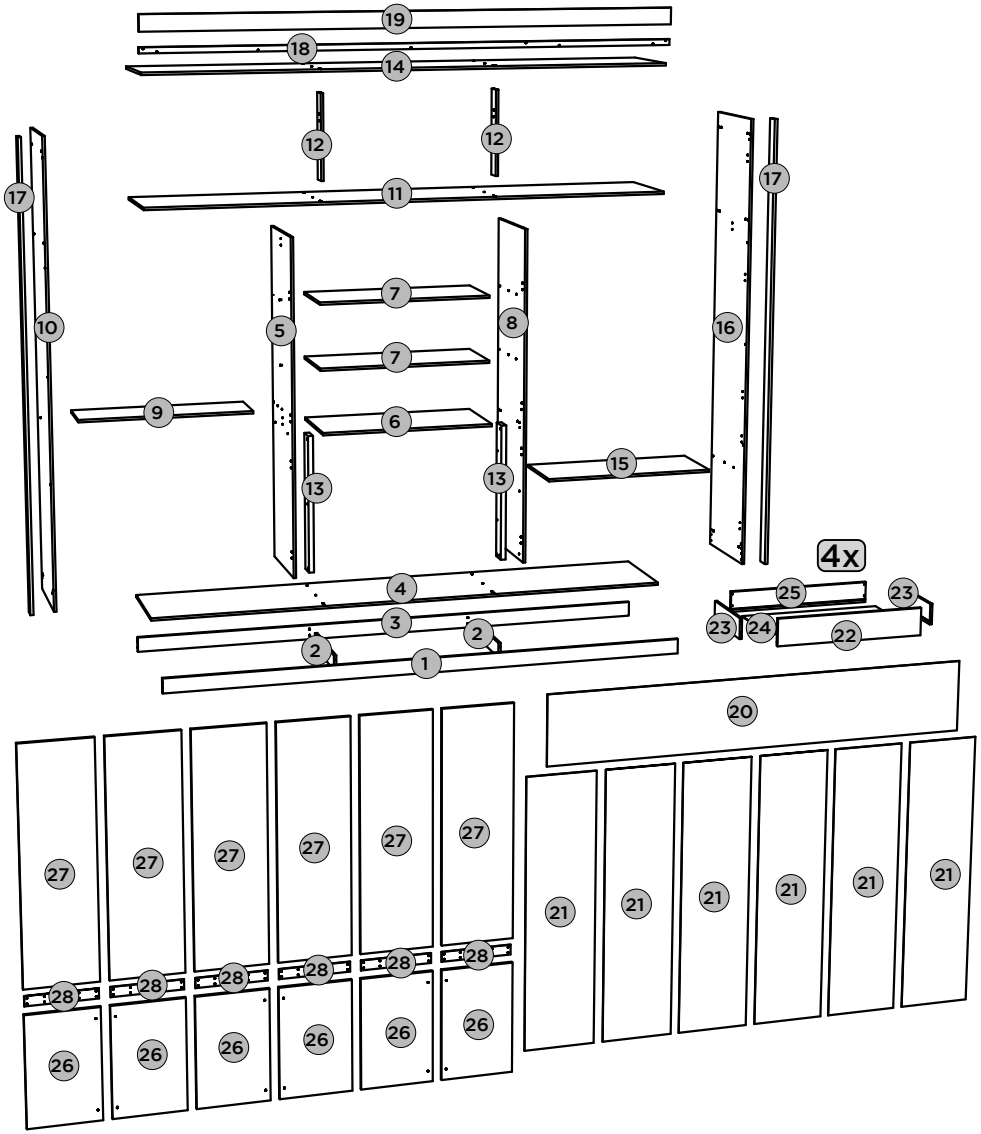

REQUISITOS PARA MONTAGEM

REQUISITOS PARA LA MONTAGE | ASSEMBLY REQUIREMENTS.

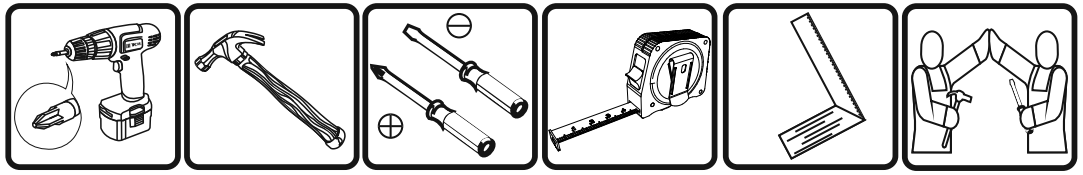

Imagens meramente ilustrativas, não acompanha o produto.
Imágenes ilustrativas, no incluidas con el producto.
Illustrative images, not included with the product.

PRÉ MONTAGEM | PRE MONTAJE | PRE ASSEMBLY

PEÇAS REQUERIDAS

1	RODAPÉ FRONTAL	x1
2	TRAVESSA DO RODAPÉ	x2
3	RODAPÉ TRASEIRO	x1
12	RIPA DO MALEIRO	x2
23	LADO DE GAVETA	x8

ACESSÓRIOS REQUERIDOS

D		04
H		52
R		04
T		04
Y		

FERRAMENTAS NECESSÁRIAS

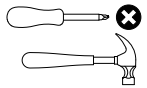

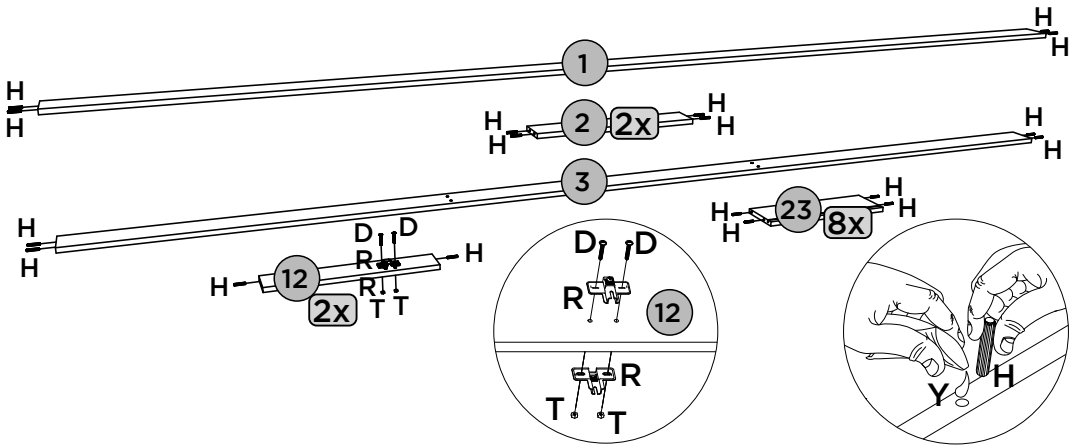

PRÉ MONTAGEM | PRE MONTAJE | PRE ASSEMBLY

PEÇAS REQUERIDAS

26	PORTA MENOR	x6
27	PORTA	x6

ACESSÓRIOS REQUERIDOS

G		60
S		30

FERRAMENTAS NECESSÁRIAS

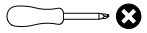

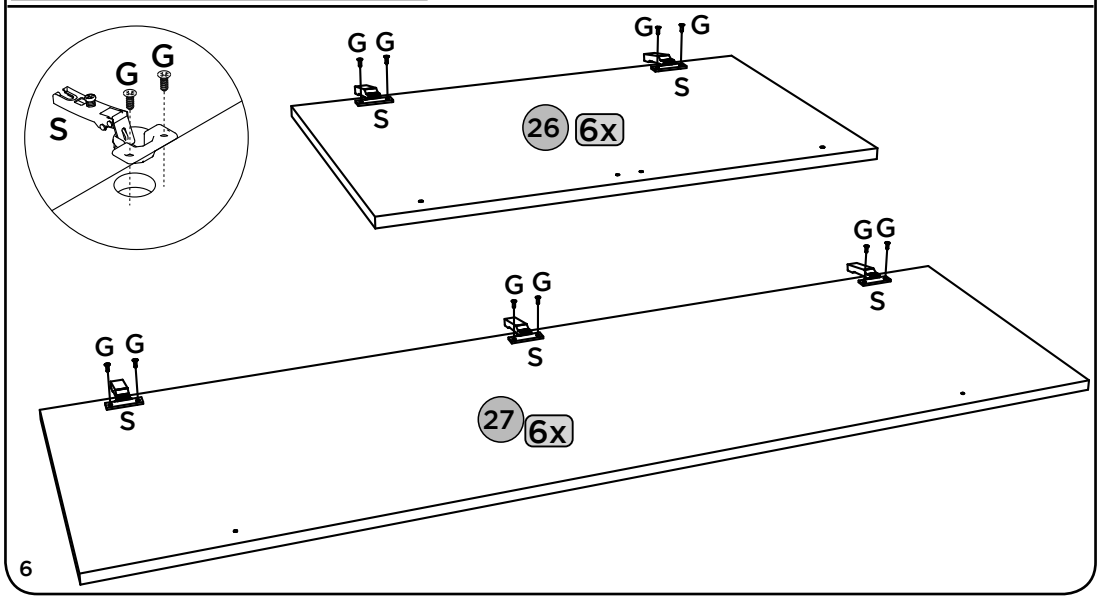

MONTAGEM 8 | MONTAJE 8 | ASSEMBLY 8

PEÇAS REQUERIDAS

19	MOLDURA SUPERIOR	x1
20	FUNDO SUPERIOR	x1
21	FUNDO	x6

ACESSÓRIOS REQUERIDOS

C		04
G		02
J		166
K		52
X		03

FERRAMENTAS NECESSÁRIAS

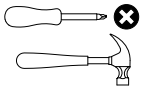

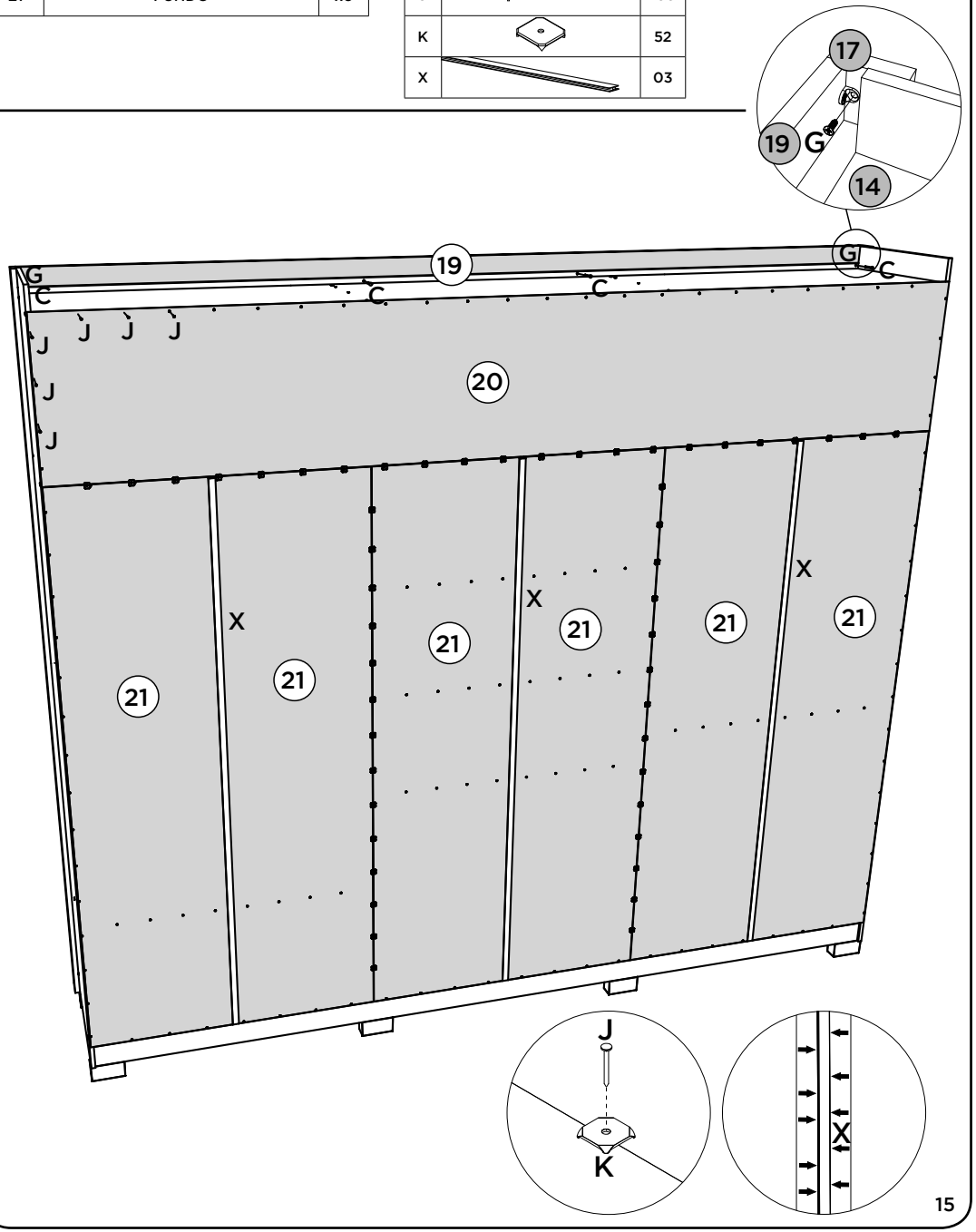

MONTAGEM 7 | MONTAJE 7 | ASSEMBLY 7

ITM/D354-

PEÇAS REQUERIDAS

17	MOLDURA LATERAL	x2
18	MOLDURA TRASEIRA	x1

ACESSÓRIOS REQUERIDOS

A		05
C		10
G		16
O		08

FERRAMENTAS NECESSÁRIAS

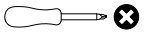

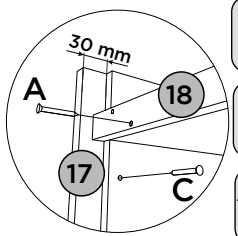

Alinhar a Moldura Traseira (18) com o Tampo Base (14).

Alinee el Moldura Trasera (18) con la Cubierta Base (14).

Align the Rear Trim (18) with the Base Top (14).

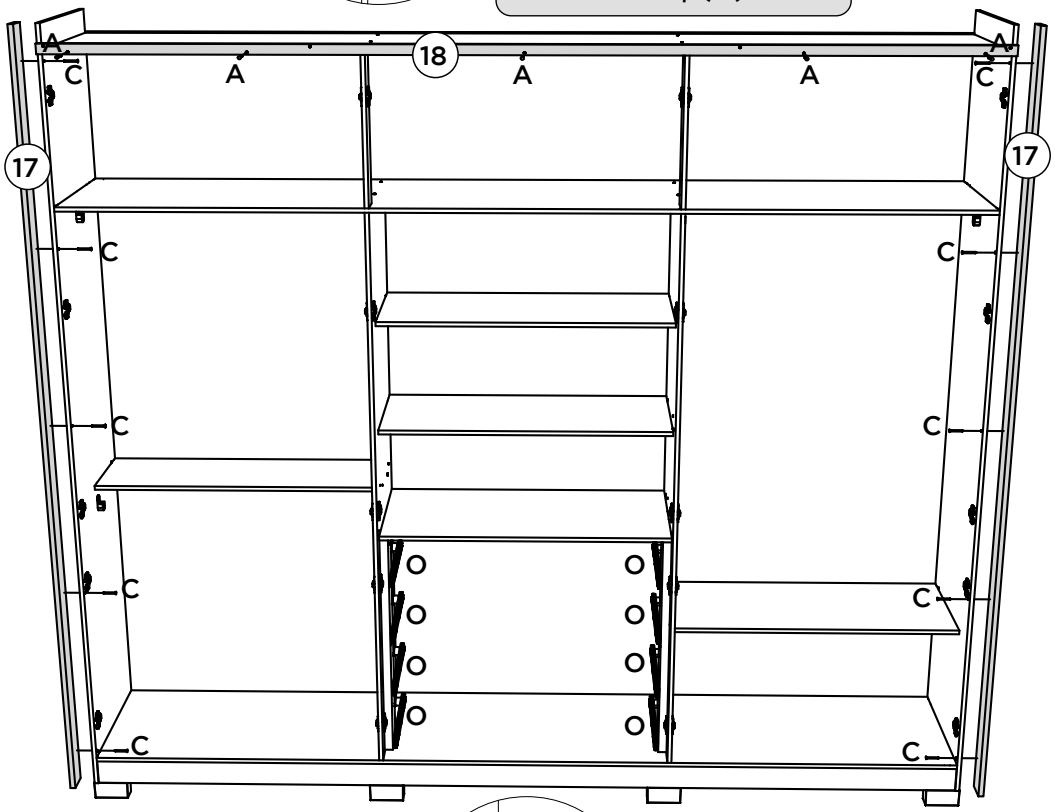

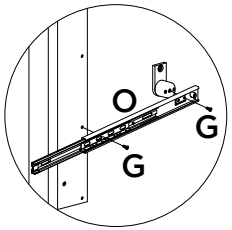

PRÉ MONTAGEM | PRE MONTAJE | PRE ASSEMBLY

ITM/D354-

PEÇAS REQUERIDAS

4=14	TAMPO BASE	x2
6	TAMPO DAS GAVETAS	x1
7=15	PRATELEIRA	x3
9	PRATELEIRA DO VARÃO	x1
11	CHÃO DO MALEIRO	x1
19	MOLDURA SUPERIOR	x1

ACESSÓRIOS REQUERIDOS

G		02
H		32
M		02
Y		

FERRAMENTAS NECESSÁRIAS

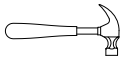

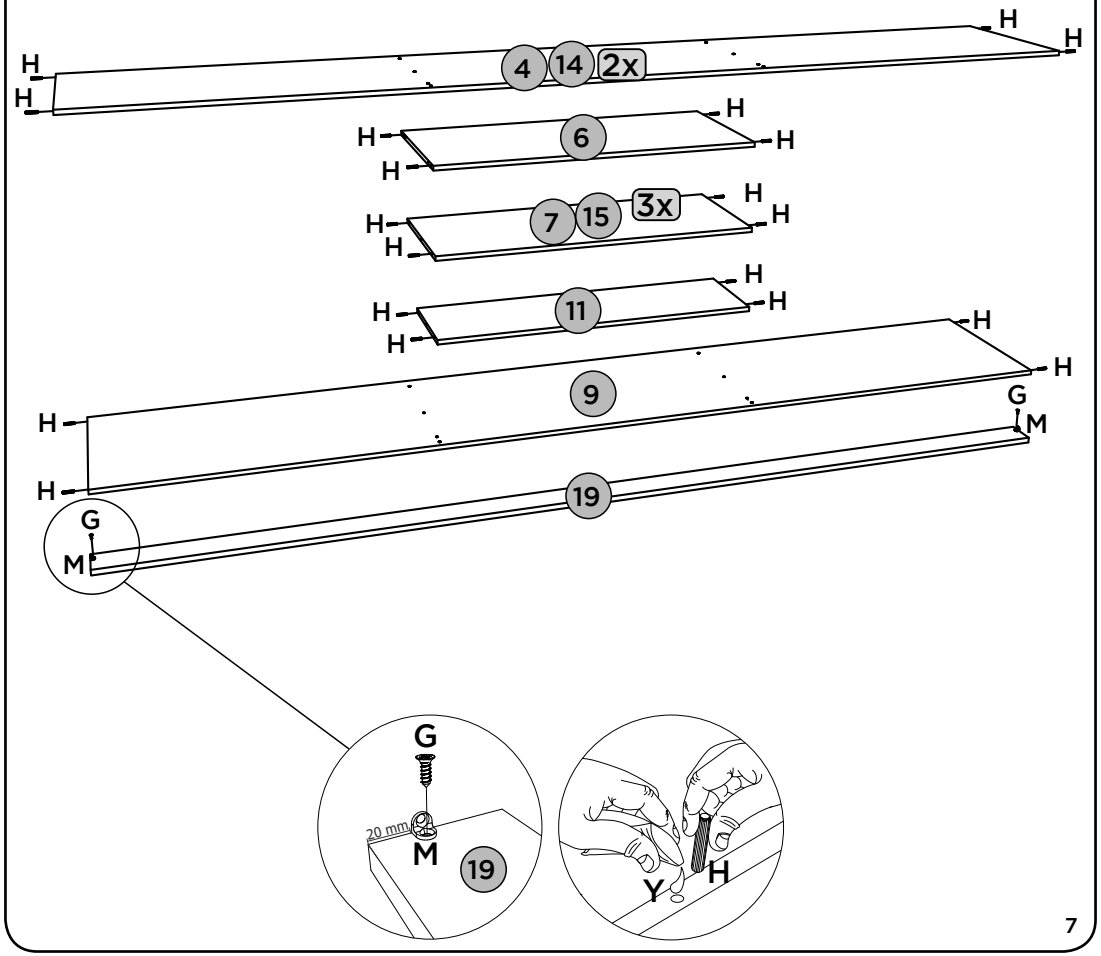

PRÉ MONTAGEM | PRE MONTAJE | PRE ASSEMBLY

PEÇAS REQUERIDAS

5	DIVISÃO ESQUERDA	x1
8	DIVISÃO DIREITA	x1
10	LATERAL ESQUERDA	x1
16	LATERAL DIREITA	x1

ACESSÓRIOS REQUERIDOS

D		16			
G		48			
H		08	R		26
P		06	T		16
Q		08	Y		

FERRAMENTAS NECESSÁRIAS

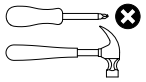

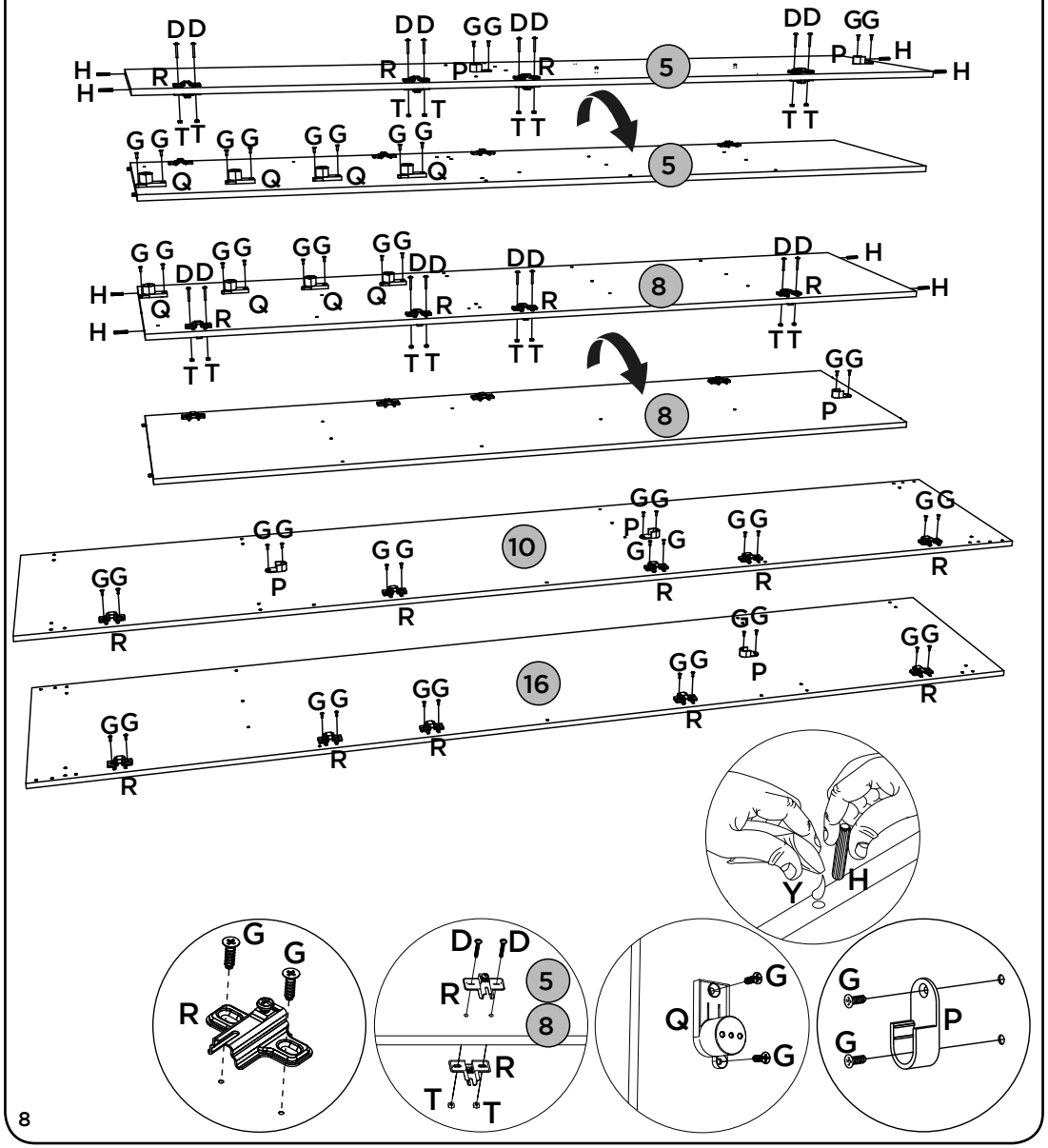

MONTAGEM 6 | MONTAJE 6 | ASSEMBLY 6

PEÇAS REQUERIDAS

14	TAMPO BASE	x1
15	PRATELEIRA	x1
16	LATERAL DIREITA	x1

ACESSÓRIOS REQUERIDOS

A		12

FERRAMENTAS NECESSÁRIAS

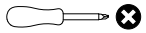

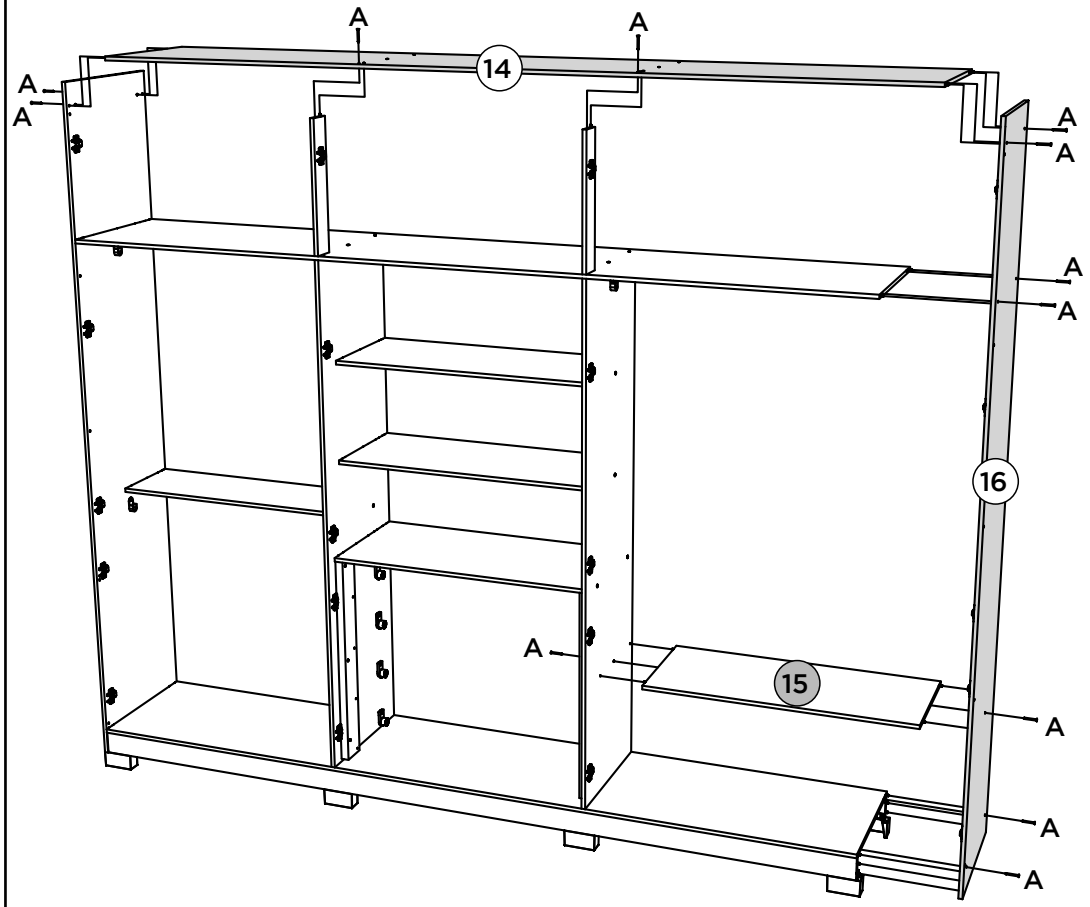

MONTAGEM 5 | MONTAJE 5 | ASSEMBLY 5

PEÇAS REQUERIDAS

11	CHÃO DO MALEIRO	x1
12	RIPA DO MALEIRO	x2
13	RIPA LATERAL	x2

ACESSÓRIOS REQUERIDOS

A		06
B		06

FERRAMENTAS NECESSÁRIAS

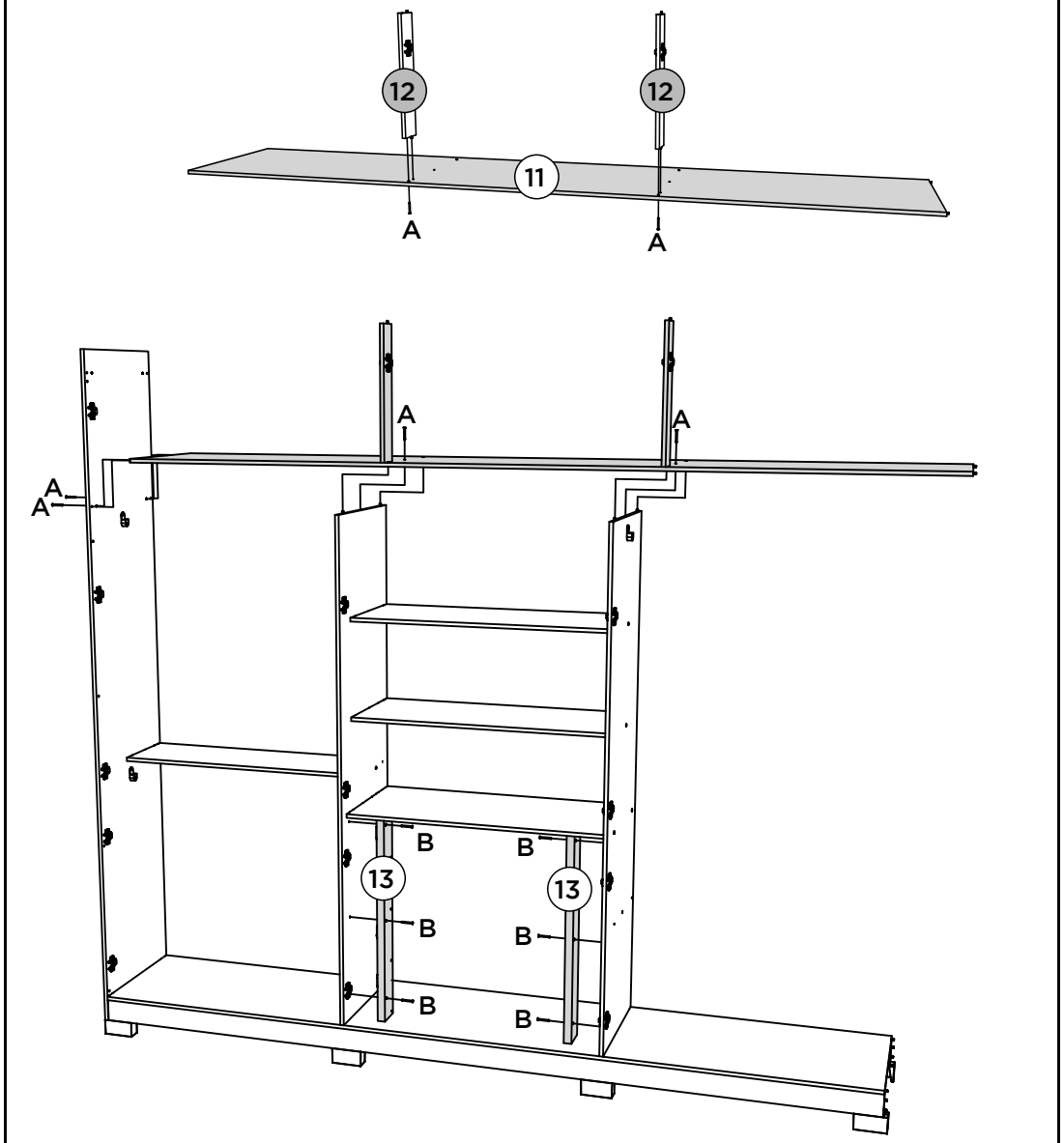

MONTAGEM 1 | MONTAJE 1 | ASSEMBLY 1

PEÇAS REQUERIDAS

1	RODAPÉ FRONTAL	x1
2	TRAVESSA DO RODAPÉ	x2
3	RODAPÉ TRASEIRO	x1

ACESSÓRIOS REQUERIDOS

G		08
L		04

FERRAMENTAS NECESSÁRIAS

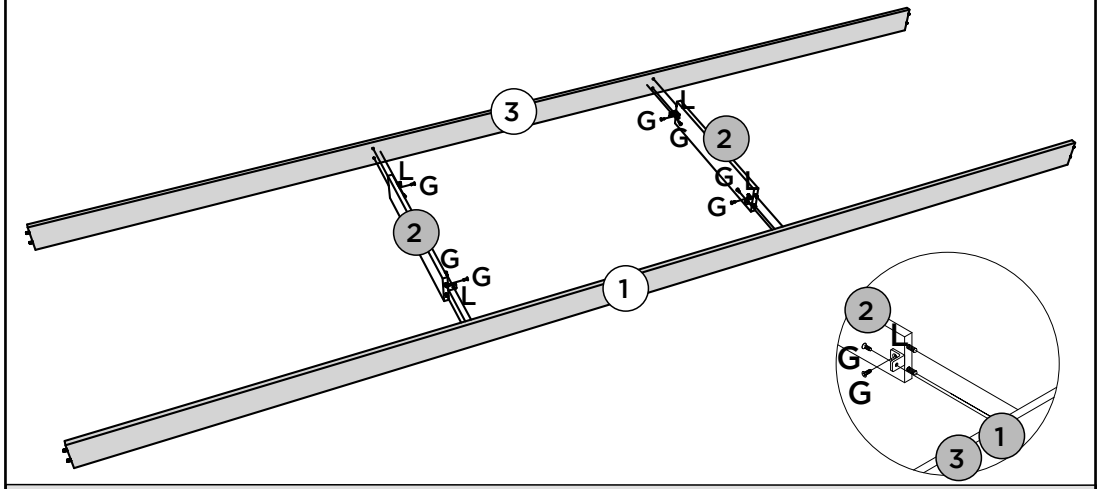

MONTAGEM 2 | MONTAJE 2 | ASSEMBLY 2

PEÇAS REQUERIDAS

4	TAMPO BASE	x1
5	DIVISÃO ESQUERDA	x1
6	TAMPO DAS GAVETAS	x1
7	PRATELEIRA	x2
8	DIVISÃO DIREITA	x1

ACESSÓRIOS REQUERIDOS

A		10

FERRAMENTAS NECESSÁRIAS

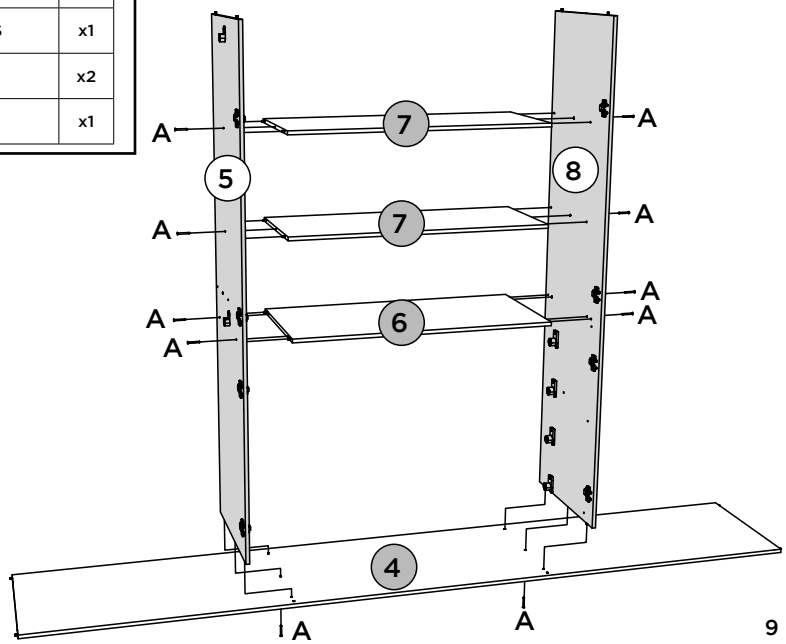

MONTAGEM 3 | MONTAJE 3 | ASSEMBLY 3

ITM/D354-

ACESSÓRIOS REQUERIDOS

G		12
L		06

FERRAMENTAS NECESSÁRIAS

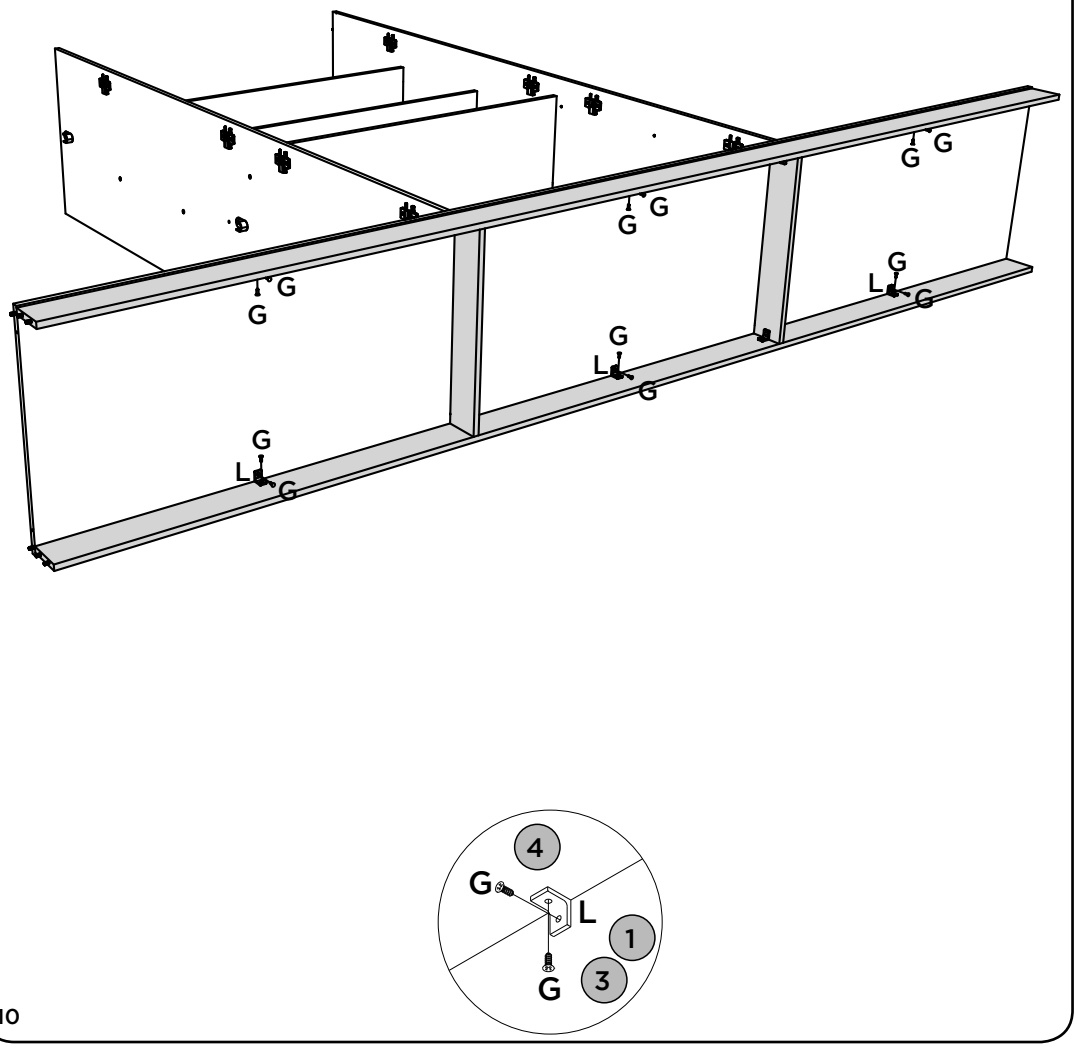

MONTAGEM 4 | MONTAJE 4 | ASSEMBLY 4

ITM/D354-

PEÇAS REQUERIDAS

9	PRATELEIRA DO VARÃO	x1
10	LATERAL ESQUERDA	x1

ACESSÓRIOS REQUERIDOS

A		04
G		24
U		08
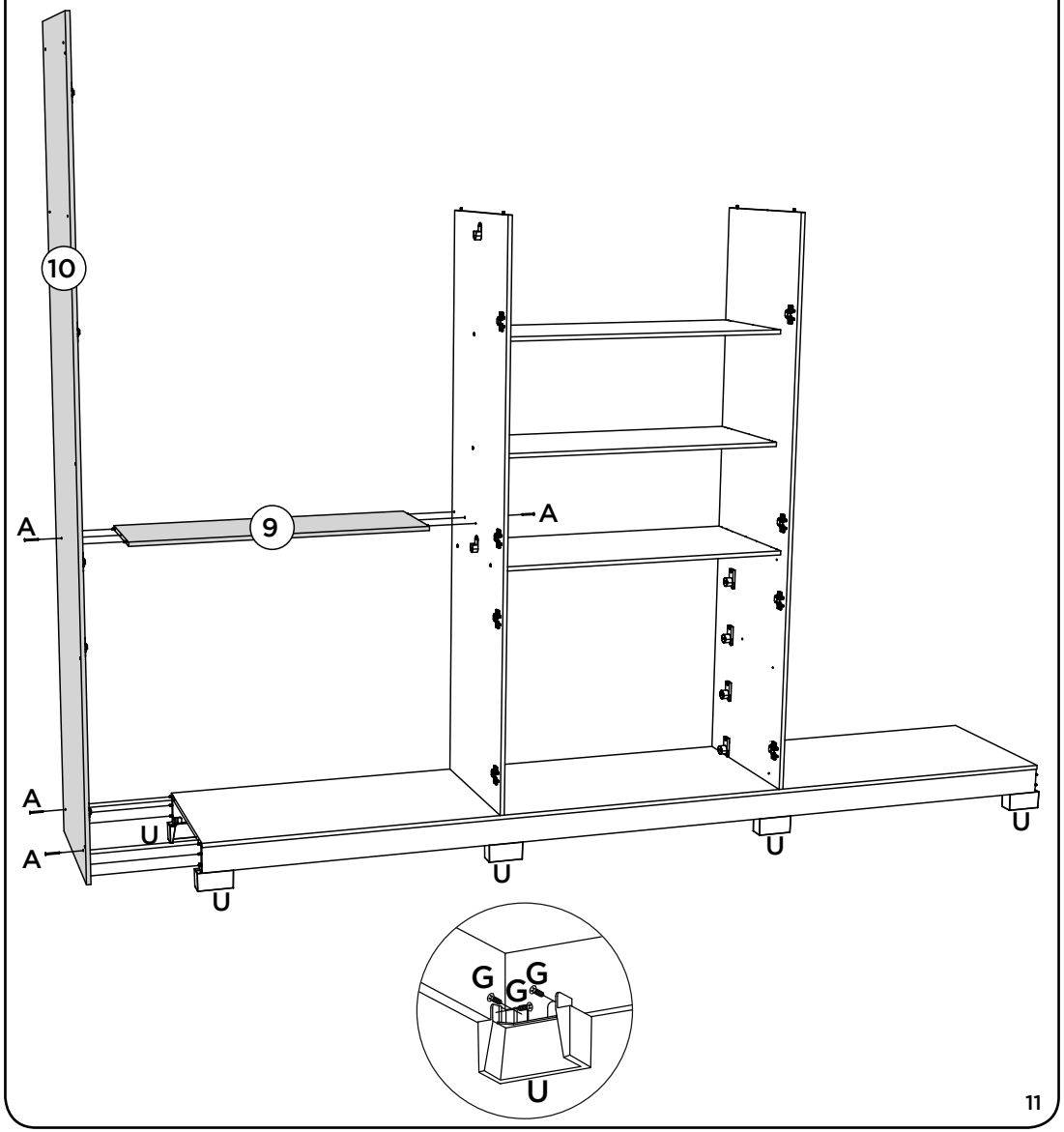
FERRAMENTAS NECESSÁRIAS